PUB. DII-0095-000B

Canon

Videocamera 4K
XC10

Manuale di istruzioni

4K MP4 XF-AVC HDMI Wi Fi CERTIFIED

PAL

Avvertimenti importanti

AVVERTENZA
PER MINIMIZZARE IL RISCHIO DI SCOSSE ELETTRICHE E PER RIDURRE LE INTERFERENZE SI SCONSIGLIA L'USO DI ACCESSORI DIVERSI DA QUELLI RACCOMANDATI.

AVVERTENZA SUL COPYRIGHT:
Ogni registrazione non autorizzata di materiale sottoposto a copyright viola i diritti dei proprietari e infrange le leggi sul copyright.

Riconoscimento dei marchi

- I logo SD, SDHC e SDXC sono marchi di fabbrica di SD-3C, LLC.
- Canon è licenziatario autorizzato del marchio CFast 2.0™, che può essere registrato in diverse giurisdizioni.
- Microsoft e Windows sono marchi depositati o marchi registrati di Microsoft Corporation negli Stati Uniti e/o in altri paesi.
- Apple, App Store, Mac OS, Final Cut Pro sono marchi di Apple Inc., registrati negli Stati Uniti e in altri paesi.
- IOS è un marchio o un marchio registrato di Cisco negli Stati Uniti e in altri paesi ed è utilizzato su licenza.
- Avid e Media Composer sono marchi depositati o marchi registrati di Avid Technology Inc. o di sue società affiliate negli Stati Uniti e/o altri paesi.
- Wi-Fi è un marchio registrato di Wi-Fi Alliance.
- Wi-Fi Certified, WPA, WPA2 e il logo Wi-Fi Certified sono marchi di Wi-Fi Alliance.
- La sigla "WPS" utilizzata nelle impostazioni e nelle schermate della videocamera e in questo manuale indica la funzione Wi-Fi Protected Setup.
- Il marchio Wi-Fi Protected Setup Identifier Mark è un marchio di Wi-Fi Alliance.
- JavaScript è un marchio o un marchio registrato di Oracle Corporation, le sue affiliate o sussidiarie negli Stati Uniti e in altri paesi.
- HDMI, il logo HDMI e High-Definition Multimedia Interface sono marchi o marchi registrati di HDMI Licensing LLC negli Stati Uniti e in altri paesi.
- Altri nomi e prodotti non menzionati sopra possono essere marchi o marchi registrati dei rispettivi detentori.
- Il presente dispositivo comprende la tecnologia exFAT concessa in licenza da Microsoft.
- This product is licensed under AT&T patents for the MPEG-4 standard and may be used for encoding MPEG-4 compliant video and/or decoding MPEG-4 compliant video that was encoded only (1) for a personal and noncommercial purpose or (2) by a video provider licensed under the AT&T patents to provide MPEG-4 compliant video. No license is granted or implied for any other use for MPEG-4 standard.

Principali caratteristiche della videocamera XC10

La videocamera Canon 4K XC10 è una videocamera estremamente funzionale in grado di garantire risultati eccezionali nella registrazione di video in formato 4K (3840x2160) o HD (1920x1080) o la ripresa di foto con una risoluzione massima di circa 12 megapixel. Il modello XC10 continua la linea Canon di videocamere ad elevate prestazioni e con robuste caratteristiche concepite specificatamente per consentire al professionista più esigente di articolare la propria espressione creativa.

Video e foto eccezionali

Sensore CMOS tipo 1.0 e processore d'immagine DIGIC DV 5

L'unione fra il sensore CMOS e il processore d'immagine DIGIC DV 5 consente alla videocamera XC10 di riprendere video e foto con bassissimi livelli di rumore anche in condizioni di illuminazione molto sfavorevoli. Grazie al processore d'immagine DIGIC DV 5, questa videocamera offre un'eccezionale qualità dell'immagine.

Registrazione con risoluzione 4K o HD, formato XF-AVC o MP4

La videocamera registra video 4K su scheda CFast con compressione XF-AVC intra-frame[1] e video HD su scheda SD in formato MP4 con il codec MPEG-4 AVC/H.264 o in formato XF-AVC Long GOP. È possibile registrare video 4K a un massimo di 305 Mbps. Grazie all'eccezionale qualità del video prodotto, la videocamera XC10 può rappresentare la scelta obbligata per una grandissima varietà di progetti. È utilizzabile anche per la ripresa del video B in tutti i progetti che utilizzano le videocamere EOS Cinema.

[1]Indica il metodo di compressione utilizzato per ogni fotogramma video. Intra-frame è anche adatto per la cattura di fotogrammi da video e per l'editing.

Foto di qualità eccellente

È possibile riprendere foto con risoluzione fino a 12 megapixel circa (numero effettivo di pixel). Le superbe funzionalità fotografiche del modello XC10 offrono una grande versatilità, consentendo ad esempio di riprendere foto durante la ripresa di video (📖 42) o catturare fotogrammi durante la riproduzione di video 4K (📖 112). È anche possibile montare un flash opzionale Speedlite serie EX per fotocamere EOS.

Funzionalità ed adattabilità

Design intuitivo

La videocamera è stata concepita per consentire a un solo operatore di accedere a tutte le funzioni operative necessarie con grande efficienza ed intuitività. L'obiettivo è dotato di anelli di messa a fuoco e zoom separati e indipendenti, mentre lo schermo LCD touch screen articolato consente la ripresa dal basso o dall'alto anche nelle angolazioni più estreme. La ghiera di selezione della modalità di ripresa consente di selezionare la modalità desiderata scegliendo fra una gamma che comprende modalità di scene speciali, modalità automatica e modalità completamente manuale, per ottenere il livello di controllo sulle funzioni di ripresa più adatto alle proprie esigenze (📖 53). A seconda del proprio stile di ripresa, è possibile anche montare un mirino in dotazione (📖 21) o utilizzare il telecomando in dotazione (📖 38).

Software di gestione delle registrazioni

Sul sito Web Canon sono disponibili gratuitamente il software Canon XF Utility e il software Camera Window. Canon XF Utility permette di salvare, gestire e riprodurre le clip video con la massima facilità (📖 119), mentre Camera Window consente di trasferire foto al computer (📖 122).

Versatile espressione artistica

Modalità di registrazione creative

La videocamera offre numerose modalità di registrazione video o foto che consentono di scegliere il risultato finale che può essere ottenuto. La modalità di registrazione di movimento lento e veloce (📖 94) consente di rallentare o accelerare il video da 1/4 fino a 1200 volte la velocità normale. La modalità di preregistrazione (📖 95) consente di catturare i 5 secondi di video precedenti all'inizio effettivo della registrazione, per aiutare a non perdere mai nessuna azione. La modalità di registrazione ad intervalli (📖 96) consente di riprendere una serie di foto a intervalli prefissati.

Per creare un look professionale

È possibile aggiungere un tocco professionale alle proprie riprese utilizzando i "look" (📖 69), una serie di impostazioni che agiscono sull'immagine, quali ad esempio nitidezza e profondità di colore. Utilizzare i look pre-installati o personalizzarli secondo le proprie esigenze.

Varie opzioni audio
La videocamera è in grado di registrare audio in formato PCM lineare su 2 canali (16 bit/48 kHz). Le funzioni di scena audio di cui è dotata la videocamera sono comodissime (84) per regolare automaticamente le funzioni audio sulla base delle specifiche condizioni di ripresa. Per maggior controllo, è possibile regolare manualmente varie funzioni, fra cui il livello di registrazione audio (86), l'equalizzatore audio (87) e la compressione audio (90).

Funzioni e flessibilità di livello professionale avanzato

Funzioni di rete Wi-Fi
Utilizzando le funzioni Wi-Fi (124), è possibile eseguire e riprodurre registrazioni mediante un dispositivo Wi-Fi collegato, ad esempio uno smartphone o tablet. La videocamera è dotata anche di una funzione di media server per la visualizzazione delle foto contenute nella scheda SD.

Time code e bit utente
La videocamera genera un time code e lo aggiunge alle registrazioni. Il time code e il bit utente possono inoltre essere emessi sul terminale HDMI OUT (81). Questa funzione è utile per applicazioni in cui è necessario un riferimento temporale oppure in configurazioni di ripresa con più videocamere sincronizzate.

Personalizzazione
La videocamera dispone di 3 comodi pulsanti programmabili ai quali è possibile assegnare varie funzioni di uso più frequente (103). È inoltre possibile personalizzare il menu funzioni principale dell'apparecchio per consentire il rapido accesso alle funzioni ritenute più necessarie (102).

Altre funzioni

- Funzioni di assistenza
  Le funzioni di peaking e ingrandimento (75) possono essere utili durante la messa a fuoco manuale, i marcatori a schermo (80) sono utili per assistere nella composizione dell'inquadratura, mentre i motivi zebra (80) offrono un riferimento per evitare le sovraesposizioni.
- Filtro ND
  Quando è attivo, il filtro ND incorporato riduce la quantità di luce di tre stop, facilitando la ripresa del soggetto con la profondità di campo desiderata (141).
- Push AF
  Mentre la videocamera si trova in modalità di messa a fuoco manuale, è possibile utilizzare la funzione Push AF per attivare momentaneamente la modalità di messa a fuoco automatica (76).
- Riproduzione in formato HD da video 4K
  Durante la riproduzione di una clip 4K, è possibile selezionare e riprodurne una sezione in un riquadro delle dimensioni del formato HD (112).
- Stabilizzazione dell'immagine (IS)
  Oltre alla funzione di stabilizzazione dell'immagine standard, sono disponibili anche la funzione Dinamico IS, per la compensazione del movimento della videocamera durante le riprese mentre si cammina, e la funzione Powered IS che è molto efficace durante le riprese da fermo mentre si esegue lo zoom su soggetti molto lontani (79).
- Supporto per la funzione di georeferenziazione
  La videocamera consente il collegamento di un ricevitore GPS opzionale GP-E2 per aggiungere automaticamente dati GPS alle registrazioni (92).

Indice

1. Introduzione 9

Informazioni su questo manuale 9
- Simboli usati in questo manuale 9

Accessori forniti 11

Nomi dei componenti 12
- Unità mirino 17
- Controllo Remoto RC-6 17

2. Preparazione 18

Ricarica del pacco batteria 18

Preparazione della videocamera 21
- Montaggio del paraluce 21
- Utilizzo del mirino 21
- Utilizzo dello schermo LCD 23
- Regolazione dell'impugnatura 24
- Fissaggio della tracolla 24
- Utilizzo di un treppiede 24

Utilizzo della videocamera 25
- Selezione della ripresa di filmati o foto 25
- Passaggio da registrazione a riproduzione e viceversa 25
- Utilizzo dello schermo touch screen 26

Impostazioni data, ora e lingua 28
- Impostazione della data e dell'ora 28
- Modifica della lingua 29
- Modifica del fuso orario 29
- Utilizzo del pulsante MENU e del joystick 29
- Utilizzo del menu FUNC. e dei menu di impostazione 30

Preparazione dei supporti di registrazione 33
- Inserimento di una scheda CFast 34
- Rimozione di una scheda CFast 34
- Inserimento e rimozione di una scheda SD 35
- Inizializzazione dei supporti di registrazione 36
- Recupero dei dati di un supporto di registrazione 36

Uso del telecomando 38
- Inserimento della batteria 38
- Attivazione del sensore del telecomando 38
- Utilizzo del telecomando per azionare la videocamera 38

3. Registrazione 40

Registrazione di video e foto 40
- Preparazione alla registrazione 40
- Registrazione di base 41
- Selezione delle dimensioni della foto 43
- Ripresa continua di foto (Modalità guida) 43
- Comando a distanza con Telecomando Browser 44
- Indicazioni a schermo e icone 45
- Utilizzo della ventola 50

Configurazione video: Formato di filmato (MXF/MP4), risoluzione (4K/HD), velocità fotogrammi e bit rate 51
- Selezione del formato di filmato (MXF o MP4) e della risoluzione (registrazione in 4K o HD) 51
- Selezione della velocità fotogrammi e del bit rate 52

Modalità di ripresa 53
- Impostazione della modalità di ripresa 53
- Esposizione manuale (**M**) 53
- Modalità AE con priorità apertura (**Av**) 55
- Modalità AE con priorità otturatore (**Tv**) 55
- Programma AE (**P**) 56
- Auto (**AUTO**) 56
- Scena speciale (**SCN**) 56
- Regolazione delle impostazioni della modalità di ripresa 57

Limiti all'impostazione automatica del guadagno e della velocità ISO 60

Esposizione 62
- Blocco dell'esposizione 62
- Esposizione Touch 63
- Livello AE 63

Modalità di misura della luce 65

Bilanciamento del bianco 66

Utilizzo dei Look 69
- Selezione di un Look pre-installato 69
- Creazione di un Look definito dall'utente 70

Zoom 71

Regolazione della messa a fuoco 72
Modalità di messa a fuoco automatica (AF) 72
Messa a fuoco manuale (MF) 74
Push AF 76
Rilevamento e messa a fuoco dei visi (Rilevamento e puntamento del viso) 77
Stabilizzatore d'immagine 79
Marcatori a schermo e motivo zebra 80
Visualizzazione dei marcatori a schermo 80
Visualizzazione del motivo zebra 80
Impostazione del time code 81
Selezione della modalità del time code 81
Bit utente 83
Impostazione del bit utente 83
Emissione bit utente 83
Registrazione audio 84
Utilizzo di microfoni disponibili in commercio 84
Scene audio (microfono incorporato) 84
Livello di registrazione audio 86
Filtro antivento (microfono incorporato) 86
Attenuatore del microfono (microfono incorporato) 87
Equalizzatore audio (microfono incorporato) 87
Direzionalità del microfono (microfono incorporato) 88
Attenuatore del microfono (microfono esterno) 88
Filtro taglia bassi (microfono esterno) 89
Selezione del segnale di ingresso 89
Limitatore audio 89
Compressione audio 90
Monitoraggio dell'audio con le cuffie 90
Barre di colore/Segnale di riferimento audio 91
Registrazione delle barre di colore 91
Registrazione di un segnale audio di riferimento 91
Registrazione di dati GPS (georeferenziazione) 92
Modalità movimento lento e veloce 94
Modalità di preregistrazione 95
Modalità di registrazione a intervalli 96
Autoscatto 97
Rilevamento automatico dell'orientamento 98
Utilizzo di un flash Speedlite opzionale 100
Montaggio dello Speedlite 100
Configurazione del flash montato 100

4. Personalizzazione 102

Personalizzazione del menu FUNC. 102
Pulsanti programmabili 103
Utilizzo di un pulsante programmabile 104
Salvataggio e caricamento delle impostazioni di menu 105
Salvataggio delle impostazioni di menu su una scheda SD 105
Caricamento delle impostazioni di menu da una scheda SD 105

5. Riproduzione 106

Riproduzione 106
Riproduzione di registrazioni 106
Scelta della schermata indice visualizzata 106
Indicazioni a schermo e icone visualizzate durante la riproduzione 108
Comandi di riproduzione durante la riproduzione di clip 110
Comandi di riproduzione durante la riproduzione di foto 111
Regolazione del volume 111
Visualizzazione delle informazioni delle clip 111
Riproduzione di una clip HD da una clip 4K 112
Cattura di foto da clip 4K (acquisizione fotogramma 4K) e da clip HD 112
Ingrandimento delle foto durante la riproduzione 113
Eliminazione di registrazioni 114
Eliminazione di clip e foto dalla schermata indice 114
Eliminazione di una clip durante la pausa di riproduzione 114
Eliminazione di una foto durante la riproduzione 115

6. Connessioni esterne 116

Configurazione dell'uscita video 116
- Configurazione del segnale video di registrazione e configurazione dell'uscita video 116
- Configurazione del segnale video di riproduzione e configurazione dell'uscita video 116

Collegamento a un monitor esterno 118
- Schema dei collegamenti 118

Salvataggio delle clip su un computer 119
- Salvataggio di clip MXF 119
- Salvataggio di clip MP4 121

Salvataggio delle foto su un computer 122
- Installazione 122
- Collegamento della videocamera al computer 122

7. Funzioni Wi-Fi 124

Informazioni sulle funzioni Wi-Fi 124

Connessioni wireless tramite Wi-Fi 126
- Wi-Fi Protected Setup (WPS) 126
- Ricerca di punti di accesso 127
- Impostazione manuale 129

Visualizzazione e modifica delle impostazioni Wi-Fi 130

Telecomando Browser: Azionamento della videocamera da un dispositivo di rete 132
- Configurazione di Telecomando Browser 132
- Avvio di Telecomando Browser 132

Riproduzione con Browser 136

Media Server 137

8. Informazioni aggiuntive 138

Opzioni dei menu 138
- Menu FUNC. 138
- Menu di impostazione 140

Risoluzione dei problemi 147
- Elenco dei messaggi 153

Precauzioni per l'uso 157

Manutenzione/Altro 160

Accessori opzionali 162

Caratteristiche tecniche 164

Tabelle di riferimento 168

Indice analitico 170

Informazioni su questo manuale

Grazie per aver acquistato una videocamera Canon XC10. Si consiglia di leggere attentamente il presente manuale prima di usare la videocamera e conservarlo per riferimento futuro. Qualora la videocamera non funzionasse correttamente, fare riferimento a *Risoluzione dei problemi* (📖 147).

Simboli usati in questo manuale

- IMPORTANTE: precauzioni relative al funzionamento della videocamera.
- NOTE: argomenti aggiuntivi a complemento delle procedure operative di base.
- 📖: numero della pagina di riferimento.
- I seguenti termini sono usati nel presente manuale:
  “Schermo” indica lo schermo LCD.
  “Scheda SD” indica una scheda di memoria SD, SDHC o SDXC.
  “Supporti di registrazione” indica schede CFast e SD.
- Le fotografie riprodotte nel manuale sono immagini simulate riprese con una fotocamera. Alcune schermate sono state modificate per renderle più leggibili.
- Questa videocamera utilizza lo stesso pulsante per registrare clip video e riprendere foto. Nel presente manuale, questo pulsante viene denominato pulsante START/STOP quando è utilizzato per la registrazione di clip video, mentre viene denominato pulsante PHOTO quando è utilizzato per la ripresa di foto.

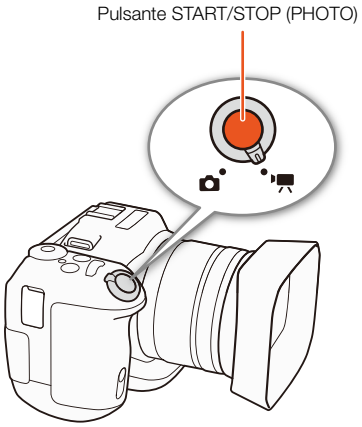

La freccia ❯ è usata per abbreviare le selezioni nei menu. Per una spiegazione dettagliata su come utilizzare i menu, fare riferimento alla sezione *Utilizzo del pulsante MENU e del joystick* (📖 29). Per un sommario di tutte le opzioni di menu e le impostazioni disponibili, fare riferimento all'appendice *Opzioni dei menu* (📖 138).

Modalità operative
Un'icona piena (come [icon]) indica che la funzione descritta può essere utilizzata nella modalità operativa mostrata; un'icona vuota (come [icon]) indica che la funzione non può essere utilizzata. Per maggiori dettagli, fare riferimento a quanto segue.
Utilizzo della videocamera (📖 25)
Selezione del formato di filmato (MXF o MP4) e della risoluzione (registrazione in 4K o HD) (📖 51)

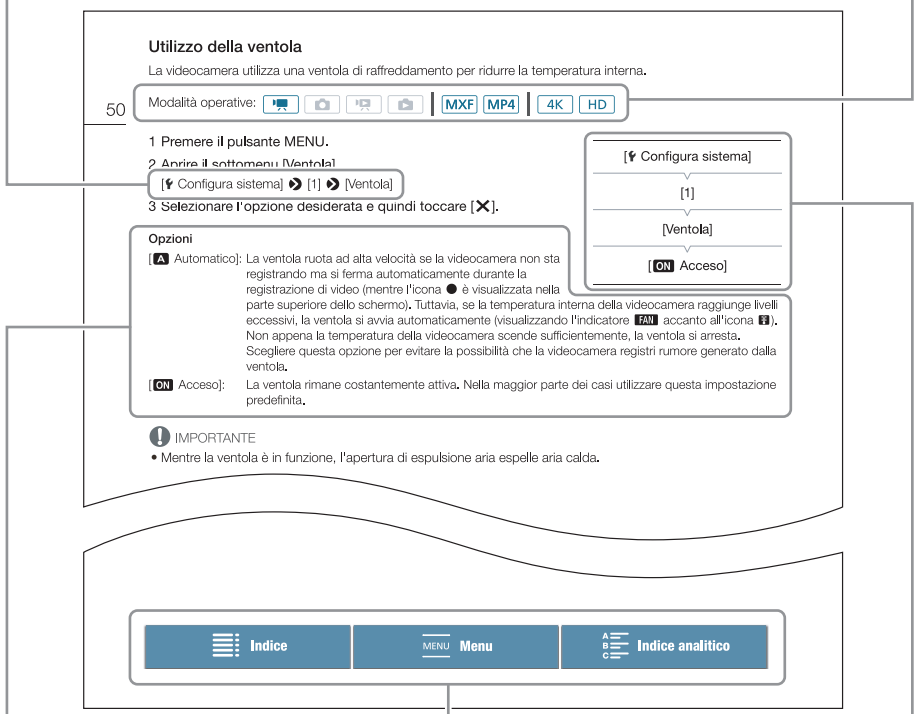

Quando una procedura richiede la selezione di un'opzione, le opzioni disponibili verranno elencate all'interno o dopo la procedura. Le parentesi [ ] indicano le opzioni di menu così come sono visualizzate sullo schermo.

Quando una funzione richiede l'uso del menu, la guida rapida di riferimento visualizza i sottomenu e, laddove applicabili, le impostazioni predefinite della voce di menu. L'illustrazione d'esempio indica che è possibile trovare la funzione selezionando il menu [Configura sistema] e quindi la voce del menu [Ventola].

La barra di navigazione nella sezione inferiore della pagina contiene vari pulsanti che consentono di raggiungere rapidamente le informazioni desiderate.

- Apre l'indice.
- Apre il sommario delle opzioni di menu e delle impostazioni.
- Apre l'indice alfabetico.

Accessori forniti

I seguenti accessori vengono forniti con la videocamera.

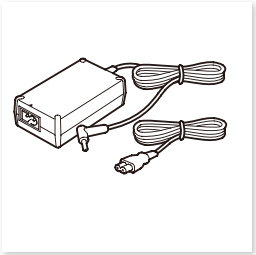

Adattatore di alimentazione compatto CA-570
(incluso cavo di alimentazione)

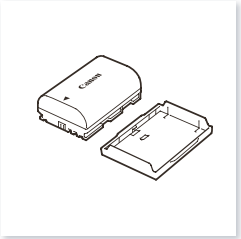

Batteria LP-E6N
(con coperchietto di protezione)

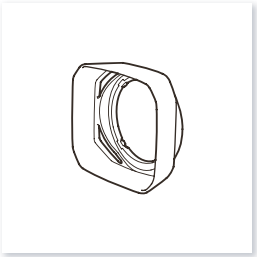

Paraluce

Unità mirino
(con coperchietto di protezione del mirino)

Copriobiettivo

Controllo Remoto RC-6
(con batteria a bottone al litio CR2032)

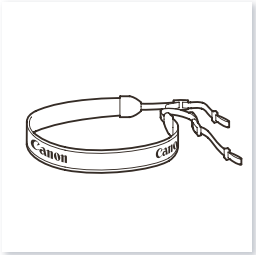

Tracolla

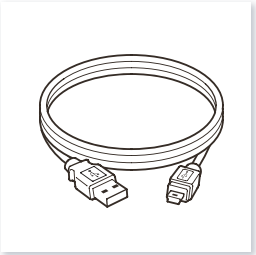

Cavo USB IFC-300PCU/S

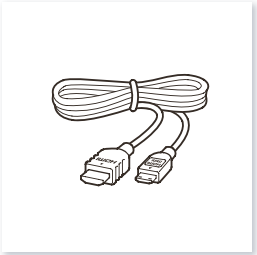

Cavo HDMI ad alta velocità HTC-100/S

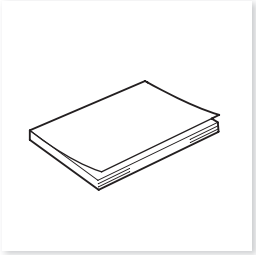

Guida rapida

Nomi dei componenti

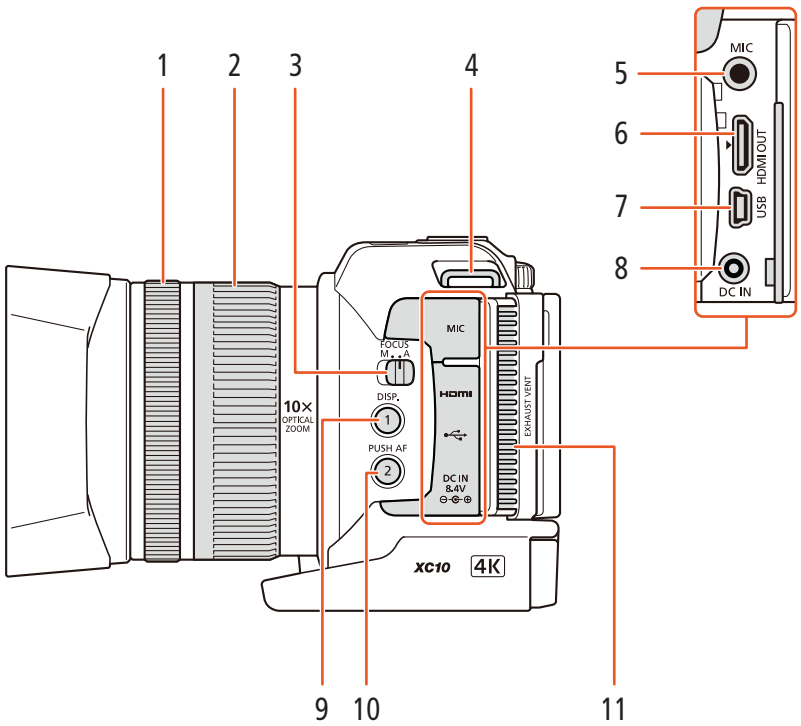

1 Ghiera della messa a fuoco (📖 72)
2 Ghiera dello zoom (📖 71)
3 Selettore FOCUS (modalità messa a fuoco) (📖 72)
4 Attacco per tracolla (📖 24)
5 Terminale MIC (microfono) (📖 84)
6 Terminale HDMI OUT (📖 118)
7 Terminale USB (📖 92, 122)
8 Terminale DC IN (📖 18)
9 Pulsante DISP. (visualizzazione) (📖 49)/ Pulsante programmabile 1 (📖 103)
10 Pulsante PUSH AF (autofocus temporaneo) (📖 76)/Pulsante programmabile 2 (📖 103)
11 Apertura di ventilazione (uscita) (📖 50)

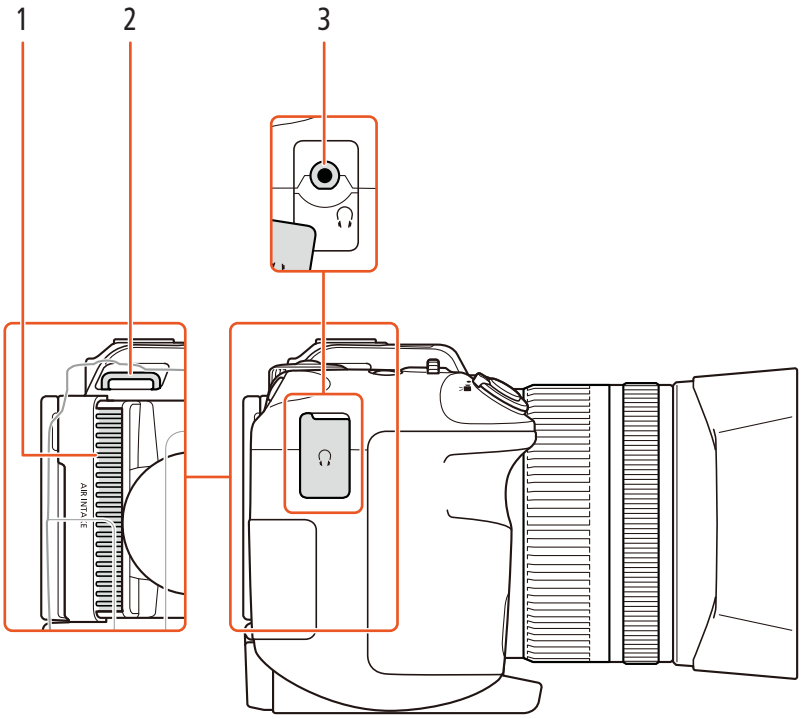

1 Apertura di ventilazione (entrata) (📖 50)
2 Attacco per tracolla (📖 24)
3 Terminale 🎧 (cuffie) (📖 90)

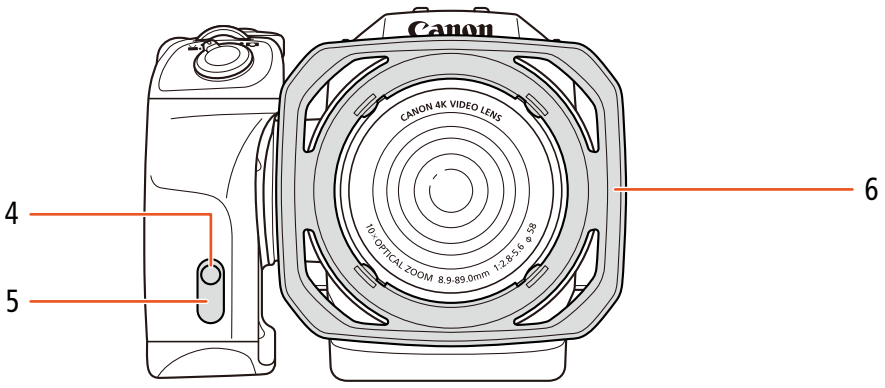

4 Spia tally (📖 41)
5 Sensore del telecomando (📖 38)
6 Paraluce (📖 21)

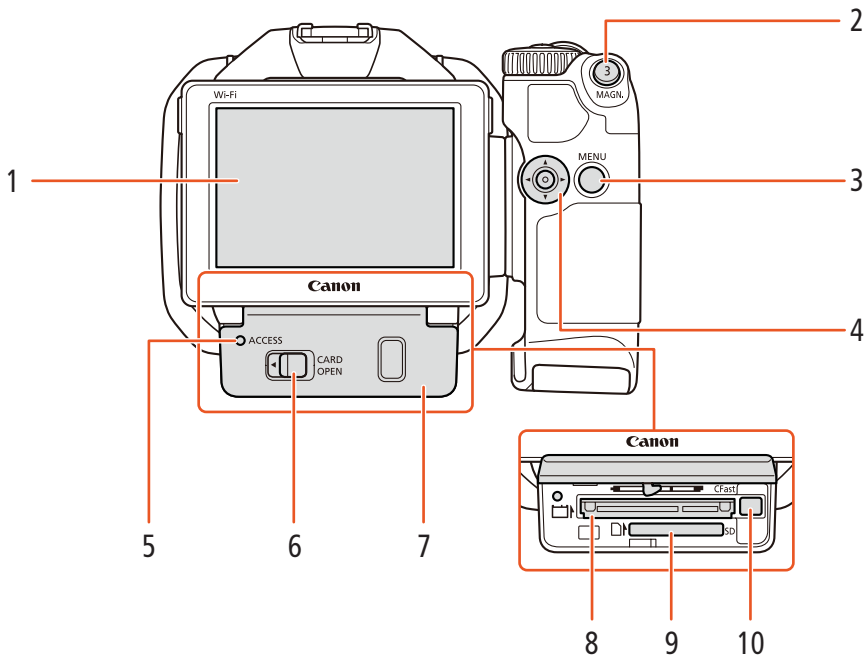

1 Schermo touch screen LCD (📖 23)
2 Pulsante MAGN. (ingrandimento) (📖 75)/ Pulsante programmabile 3 (📖 103)
3 Pulsante MENU (📖 29)
4 Joystick (📖 29)
5 Indicatore ACCESS (accesso a supporto di registrazione) (📖 33)
6 Levetta CARD OPEN (apertura coperchio degli slot dei supporti di registrazione) (📖 33)
7 Coperchio degli slot dei supporti di registrazione
8 Slot scheda CFast (📖 33)
9 Slot scheda SD (📖 33)
10 Pulsante di rilascio scheda CFast (📖 33)

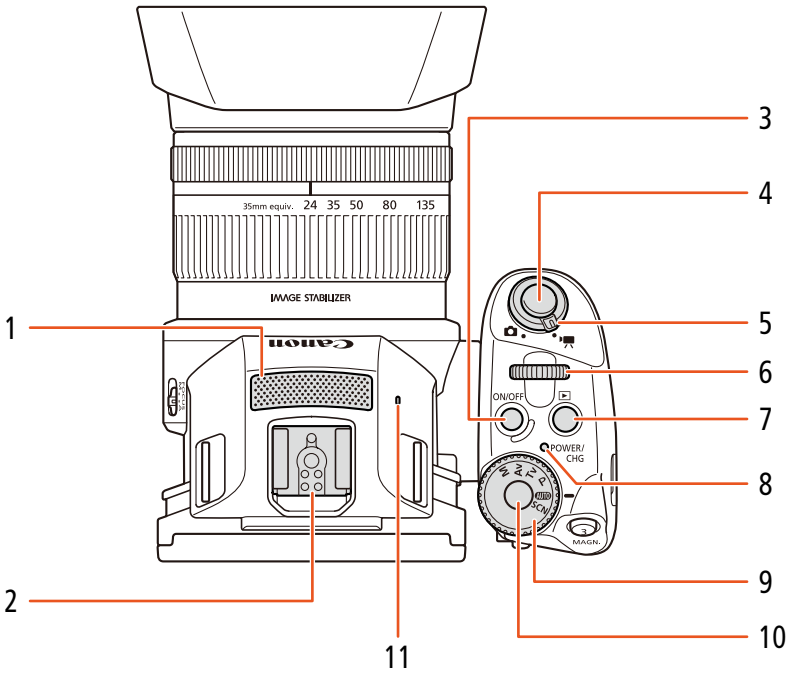

1 Microfono incorporato (📖 84)
2 Attacco a slitta per accessori (📖 92, 100): Consente il montaggio del ricevitore GPS opzionale GP-E2 o del flash opzionale Speedlite serie EX per fotocamere EOS.
3 Pulsante ON/OFF (📖 28)
4 Pulsante START/STOP (📖 40)/PHOTO (📖 40): Questo pulsante è denominato pulsante START/STOP quando è utilizzato per la registrazione di clip video, mentre è denominato pulsante PHOTO quando è utilizzato per la ripresa di foto.
5 Selettore filmato/foto (📖 25)
6 Rotella di comando (📖 53)
7 Pulsante ▶ (riproduzione) (📖 106)
8 Indicatore POWER/CHG (alimentazione/carica della batteria) (📖 18)
9 Selettore della modalità di ripresa (📖 53)
10 Pulsante del selettore della modalità di ripresa (📖 53)
11 Altoparlante incorporato (📖 111)

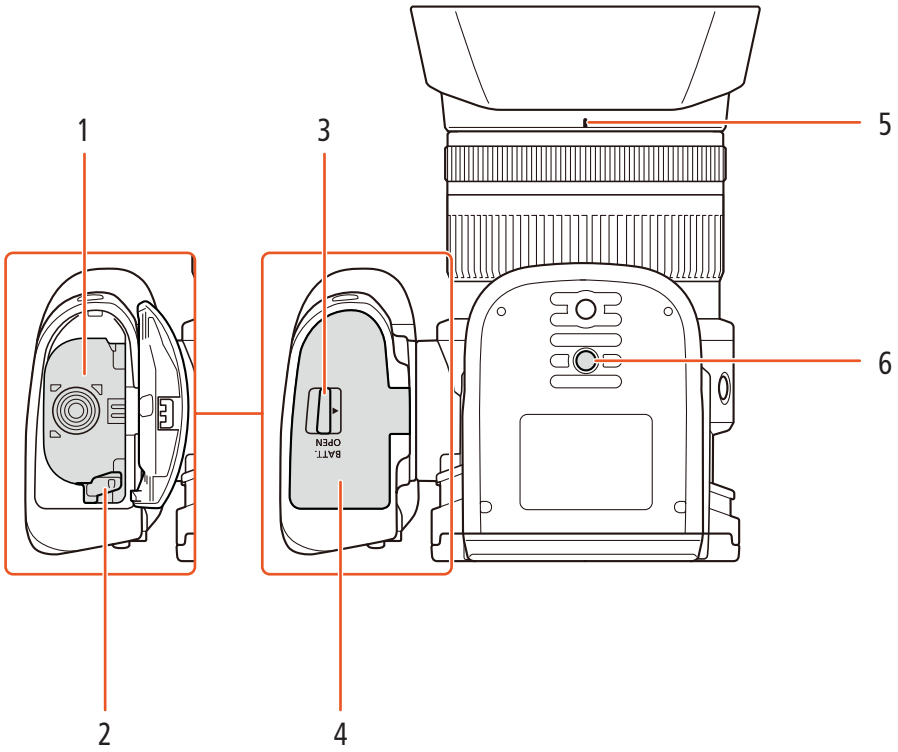

1 Vano batteria
2 Levetta di rilascio della batteria (📖 18)
3 Levetta BATT. OPEN (apertura vano batteria) (📖 18)
4 Coperchio vano batteria (📖 18)
5 Indicatore attacco paraluce (📖 21)
6 Attacco per treppiede (📖 24)

Unità mirino

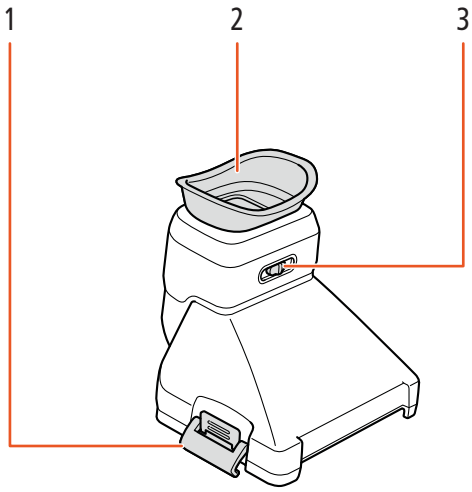

1 Levetta di blocco mirino (📖 21)
2 Coppetta oculare
3 Levetta di regolazione diottrica (📖 22)

Controllo Remoto RC-6

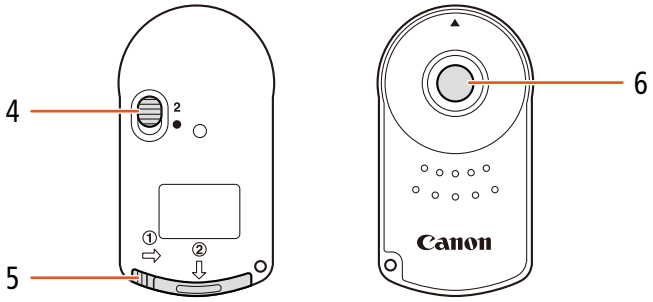

4 Selettore ritardo (📖 38)
5 Coperchio vano batteria
6 Pulsante di trasmissione

Ricarica del pacco batteria

La videocamera può essere alimentata con un pacco batteria o direttamente utilizzando l'adattatore di alimentazione compatto. La prima volta che si utilizza la videocamera, è necessario caricare il pacco batteria.
Per i tempi di caricamento approssimati e i tempi di registrazione o riproduzione con un pacco batteria completamente carico, fare riferimento alla sezione *Tempi di registrazione e di riproduzione* (169).

1 Collegare il cavo di alimentazione all'adattatore di alimentazione compatto.
2 Inserire la spina del cavo di alimentazione in una presa di corrente.
3 Collegare l'adattatore di alimentazione compatto al terminale DC IN della videocamera.

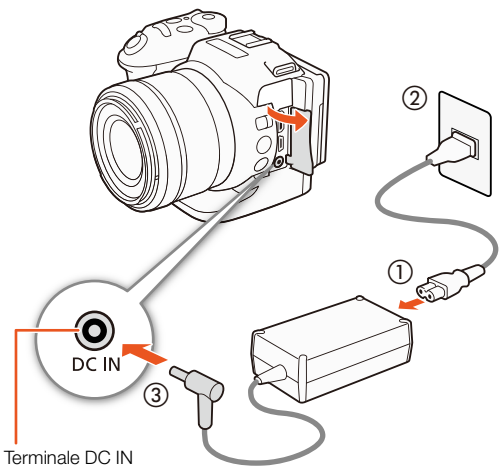

4 Spostare la levetta BATT. OPEN nella direzione indicata dalla freccia ed aprire il coperchio del vano batteria.
5 Inserire il pacco batteria nel vano come illustrato in figura.
   - Inserire completamente nel vano fino allo scatto in posizione di blocco della levetta di rilascio della batteria.
6 Chiudere il coperchio del vano batteria.
   - Spingere il coperchio fino allo scatto. Non forzare il coperchio se il pacco batteria non è correttamente inserito.

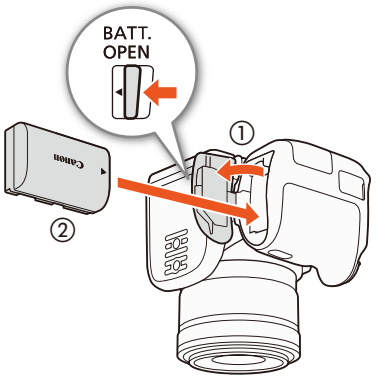

7 La ricarica si avvierà quando la videocamera viene spenta.

- Se la videocamera è accesa, con lo spegnimento si spegnerà anche l'indicatore verde POWER/CHG. Dopo qualche istante, l'indicatore POWER/CHG si accenderà in rosso (ricarica del pacco batteria). L'indicatore POWER/CHG rosso si spegnerà al completamento della carica del pacco batteria.
- Se l'indicatore lampeggia, fare riferimento a *Risoluzione dei problemi* (📖 147).

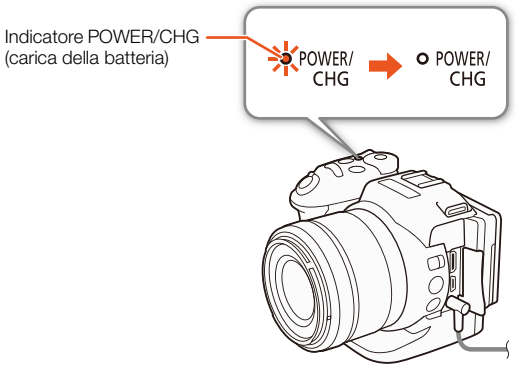

8 Scollegare l'adattatore di alimentazione compatto nell'ordine indicato nella figura.

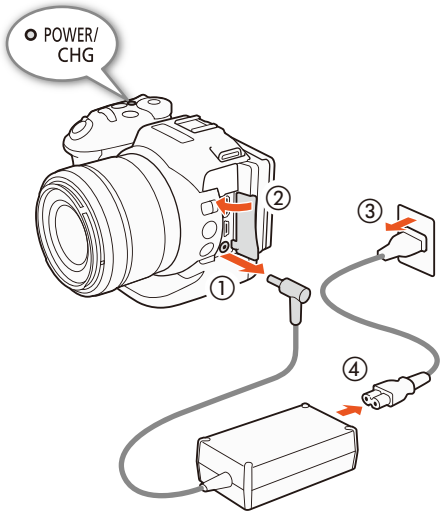

Per rimuovere il pacco batteria

Aprire il coperchio del vano batteria e spostare la levetta di rilascio nella direzione della freccia, consentendo la fuoriuscita del pacco batteria. Rimuovere il pacco batteria e chiudere il coperchio.

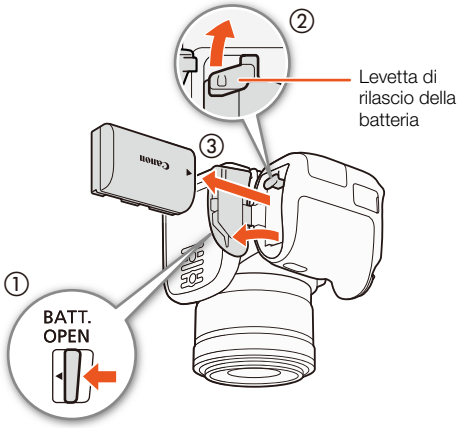

IMPORTANTE

- Prima di collegare o scollegare l'adattatore di alimentazione compatto, è necessario spegnere sempre la videocamera. Quando si spegne la videocamera vengono salvati dati importanti sul supporto di registrazione. Attendere finché l'indicatore POWER/CHG verde non si spegne.
- Quando si utilizza l'adattatore di alimentazione compatto, non montarlo in modo permanente in un unico luogo perché ciò potrebbe determinare un malfunzionamento.
- Non collegare al terminale DC IN della videocamera o all'adattatore di alimentazione compatto dispositivi elettrici che non siano espressamente indicati per l'uso con questa videocamera.
- Per prevenire danni ed eccessivo surriscaldamento dell'apparecchio non collegare l'adattatore di alimentazione compatto fornito in dotazione a convertitori di tensione del tipo utilizzabile all'estero, a sorgenti di alimentazione elettriche di aerei o navi, a invertitori CC/CA, ecc.

NOTE

- Non è possibile caricare la batteria LP-E6 con la videocamera. Controllare l'etichetta sul lato inferiore della batteria e controllare che sia una batteria modello LP-E6N.

- Si consiglia di caricare il pacco batteria a una temperatura compresa fra 10 °C e 30 °C. Se la temperatura ambiente o la temperatura del pacco batteria sono al di fuori dei valori raccomandati compresi fra circa 0 °C e 40 °C, la ricarica potrà richiedere un tempo superiore al normale o non avviarsi.
- Il pacco batteria si ricarica solo mentre la videocamera è spenta.
- Se l'alimentatore è stato scollegato durante la ricarica di un pacco batteria, controllare che l'indicatore POWER/CHG sia spento prima di collegarlo nuovamente.
- Se la durata della batteria è insufficiente per l'uso previsto, è possibile alimentare la videocamera con l'adattatore di alimentazione compatto per non esaurire il pacco batteria.
- Con il tempo, i pacchi batteria caricati tendono a scaricarsi naturalmente. Per garantire il funzionamento ottimale, si consiglia di eseguire la ricarica il giorno stesso o il giorno prima dell'utilizzo.
- Si consiglia di preparare un numero di pacchi batteria con una durata complessiva due o tre volte superiore alla durata prevista delle riprese.

Preparazione della videocamera

Questa sezione descrive le preparazioni di base della videocamera, come ad esempio il montaggio del mirino e la regolazione dello schermo e dell'impugnatura.

Montaggio del paraluce

Montare il paraluce per proteggere l'obiettivo e ridurre la quantità di luce indesiderata che potrebbe raggiungerlo.

Collocare il paraluce sul lato anteriore dell'obiettivo in modo che l'indicatore dell'attacco del paraluce corrisponda con l'indicatore dell'obiettivo (①) e ruotarlo quindi di 90 gradi in senso orario fino allo scatto in posizione (②).

- Prestare attenzione a non deformare il paraluce.
- Assicurarsi che il paraluce sia allineato con la filettatura.

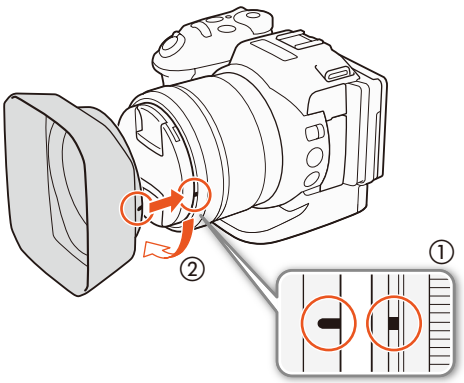

Utilizzo del mirino

Montaggio del mirino

1 Aprire la levetta di blocco del mirino e rimuovere il coperchietto di protezione del mirino.

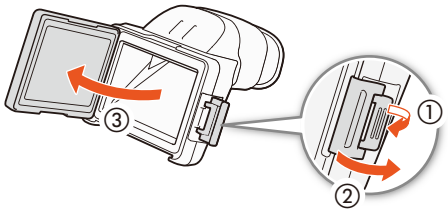

2 Ruotare lo schermo LCD di 90 gradi verso l'alto.

3 Agganciare la sporgenza sul lato destro del mirino nella scanalatura sotto il lato destro dello schermo LCD. Abbassare quindi il mirino.

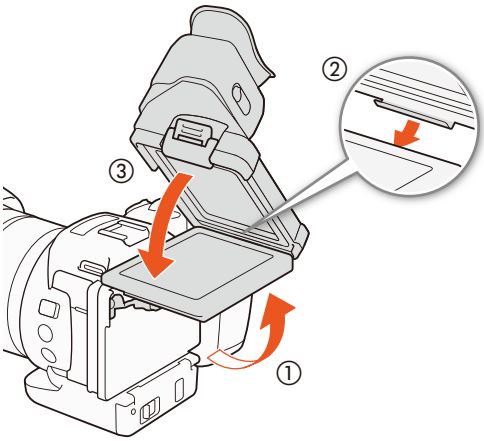

4 Agganciare la levetta di blocco del mirino sotto il lato sinistro dello schermo LCD e quindi fissarla in posizione. Riportare quindi lo schermo LCD alla posizione originale.

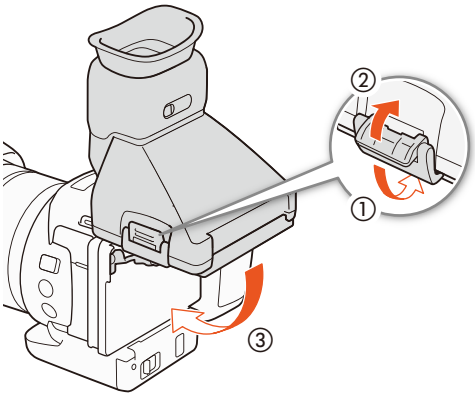

Regolazione del mirino

1 Premere il pulsante ON/OFF per accendere la videocamera.
- L'indicatore POWER/CHG si illumina.
- Se necessario, eseguire la configurazione iniziale (28).

2 Servirsi della levetta di regolazione diottrica per ottenere un'immagine nitida nel mirino.

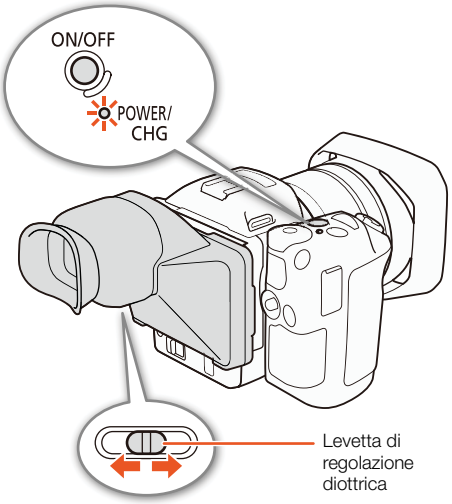

Rimozione del mirino

1 Ruotare lo schermo LCD di 90 gradi verso l'alto.

2 Aprire la levetta di blocco del mirino e rimuovere il mirino dalla videocamera.
- Assicurarsi di aprire completamente la levetta di blocco prima di rimuovere il mirino.

3 Montare il coperchio di protezione del mirino, agganciare il gancio di blocco del mirino sotto il lato sinistro del coperchio e quindi fissarlo in posizione.

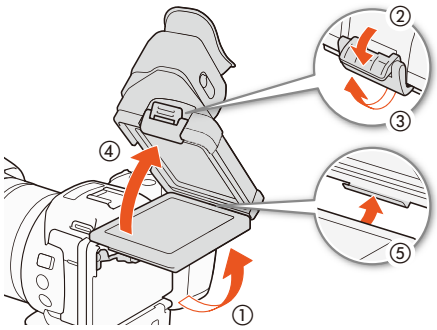

4 Montare il coperchio di protezione del mirino.

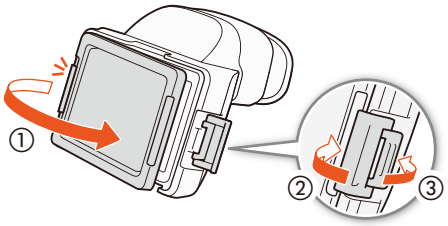

NOTE

- Quando non si utilizza il mirino, assicurarsi che sia sempre protetto con il coperchietto di protezione.

Utilizzo dello schermo LCD

Aprire lo schermo LCD e ruotarlo nella posizione di visione più comoda.

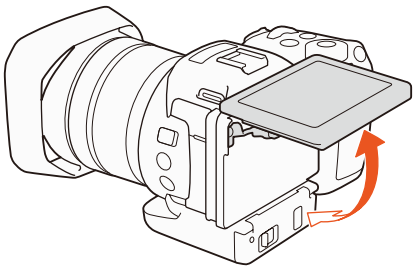

- È possibile regolare l'angolazione per facilitare le riprese dall'alto o dal basso.

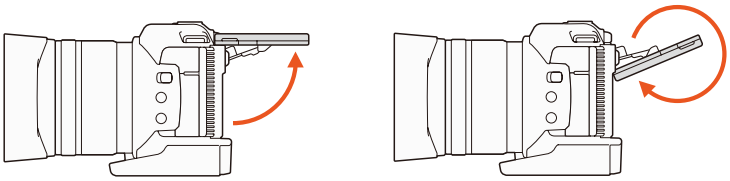

NOTE

- **Informazioni sullo schermo LCD.** Questo schermo è stato prodotto con tecniche di altissima precisione per assicurare che oltre il 99,99% di pixel funzionino in maniera corretta. È possibile che, occasionalmente, una percentuale di pixel inferiore allo 0,01% non funzioni correttamente. Questo non ha nessun effetto sull'immagine registrata e non può essere considerato un malfunzionamento.
- Se lo schermo non è sufficientemente luminoso, regolarne la luminosità mediante le impostazioni [Configura sistema] ▶ [1] ▶ [Luminosità LCD] e [Retroilluminazione].

Regolazione dell'impugnatura

L'impugnatura può essere ruotata di 90 gradi verso l'obiettivo o in senso opposto per garantire la più comoda angolazione di presa.

Afferrando saldamente la videocamera, ruotare l'impugnatura nella posizione desiderata.

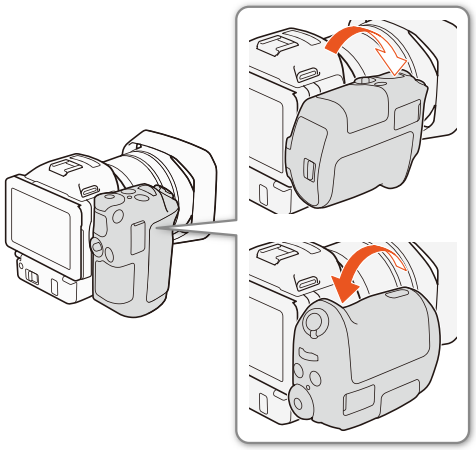

Fissaggio della tracolla

Inserire le estremità della tracolla negli appositi attacchi e regolarne la lunghezza.

IMPORTANTE

- Durante il fissaggio o la regolazione della tracolla fare attenzione a non lasciare cadere la videocamera.

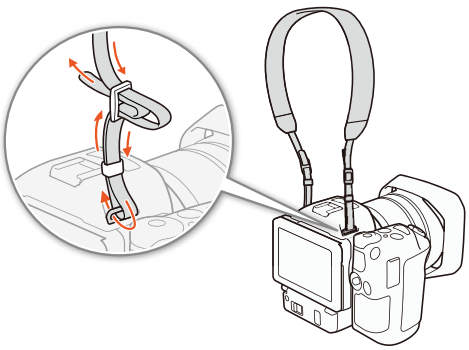

Utilizzo di un treppiede

La videocamera può essere montata su un treppiede dotato di vite di montaggio di lunghezza non superiore a 6,5 mm. L'utilizzo di treppiedi con viti di montaggio di lunghezza superiore può causare danni alla videocamera.

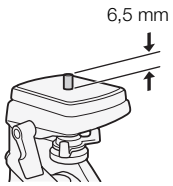

Utilizzo della videocamera

La videocamera consente di riprendere sia clip video che foto, a seconda della tipologia di ripresa desiderata. Prima della ripresa, è possibile selezionare la modalità di ripresa desiderata per scegliere con la massima libertà le impostazioni di ripresa della videocamera o affidare, in varia misura, la selezione delle impostazioni alla videocamera stessa. Dopo la registrazione, è possibile controllare i risultati ottenuti tramite la modalità di riproduzione della videocamera.

Selezione della ripresa di filmati o foto

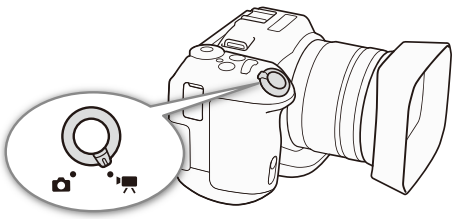

Modalità operative:

MXF MP4 | 4K HD

Per riprendere clip video, spostare il selettore filmati/foto su 🎥; per riprendere foto, spostarlo su 📷.

Impostazione della modalità di ripresa

È possibile scegliere la modalità di ripresa più adatta alle proprie esigenze.

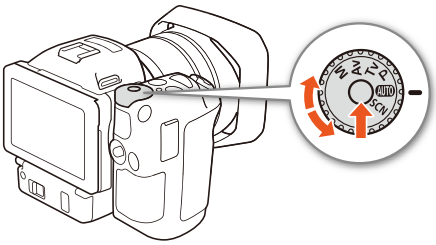

Modalità operative:

MXF MP4 | 4K HD

Mantenendo premuto il pulsante del selettore della modalità di ripresa, ruotare il selettore sulla modalità desiderata.

- Per informazioni dettagliate sulle varie modalità di ripresa, fare riferimento a *Modalità di ripresa* (📖 53).

Passaggio da registrazione a riproduzione e viceversa

La videocamera passa facilmente dalla modalità di registrazione alla modalità di riproduzione e viceversa con la sola pressione di un pulsante. Per informazioni dettagliate sulla riproduzione delle registrazioni, fare riferimento a *Riproduzione* (📖 106).

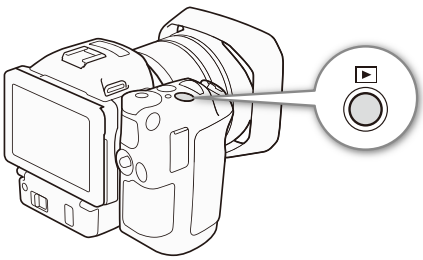

Modalità operative:

MXF MP4 | 4K HD

Mantenere premuto il pulsante ▶.

Icone delle modalità operative utilizzate in questo manuale
Questo manuale utilizza icone per indicare le modalità di registrazione e riproduzione di clip video e foto.

Icona	Descrizione
	Modalità di ripresa di clip video.
	Modalità di ripresa di foto.
	Modalità di riproduzione di clip video.
	Modalità di riproduzione di foto.

Utilizzo dello schermo touch screen

I pulsanti di controllo e le opzioni di menu che appaiono sullo schermo touch screen cambiano dinamicamente a seconda della modalità operativa e dell'operazione che si sta eseguendo. L'interfaccia intuitiva del touch screen mette a immediata disposizione tutti i comandi necessari.

Toccare

Toccare un elemento visualizzato sul touch screen.
Consente di avviare la riproduzione di una scena in una schermata indice, selezionare un'impostazione di menu, ecc.

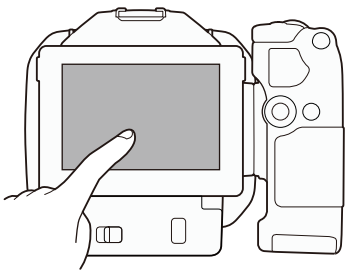

Trascinare

Continuando a toccare lo schermo, spostare il dito verticalmente od orizzontalmente sullo schermo. Si utilizza per scorrere i menu, cercare tra le pagine delle schermate di indice o per le regolazioni con barre a scorrimento, ad esempio per regolare il volume.
In alcune schermate è possibile ottenere lo stesso effetto toccando i pulsanti di comando triangolari.

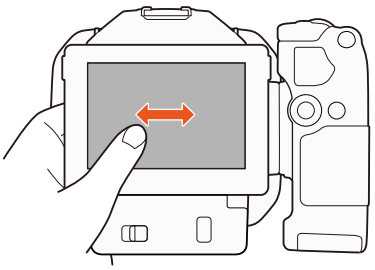

Pizzicare

Avvicinare le dita

Appoggiare due dita sullo schermo e chiuderle.
Utilizzato nella riproduzione di clip e foto. Avvicinare le dita per tornare alla schermata indice. Durante la visualizzazione di foto, consente di diminuire l'ingrandimento di una foto che era stata ingrandita.

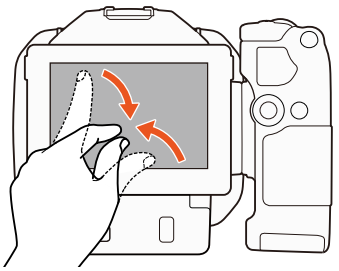

Aprire le dita

Appoggiare due dita sullo schermo ed aprirle.

Utilizzato sulla schermata di indice durante la riproduzione. Aprire le dita per avviare la riproduzione della clip. Consente anche di aumentare l'ingrandimento di una foto durante la visualizzazione.

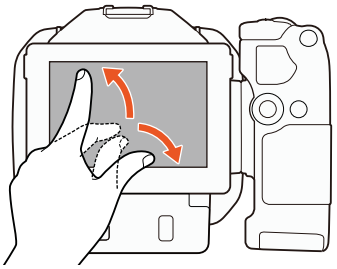

IMPORTANTE

- La videocamera ha un touch screen di tipo capacitivo. Nei seguenti casi, il touch screen potrebbe non rispondere correttamente al tocco:
  - Usando le unghie o oggetti a punta dura come penne a sfera.
  - Toccando lo schermo con dita bagnate o coperte da guanti.
  - Esercitando eccessiva pressione o graffiando lo schermo.
  - Dopo aver applicato sulla superficie dello schermo una pellicola adesiva di protezione del tipo disponibile in commercio.

Impostazioni data, ora e lingua

Impostazione della data e dell'ora

Impostare la data e l'ora della videocamera prima di iniziare ad usarla. Quando l'orologio della videocamera non è impostato, la schermata [Date/Time] apparirà automaticamente con il giorno selezionato.

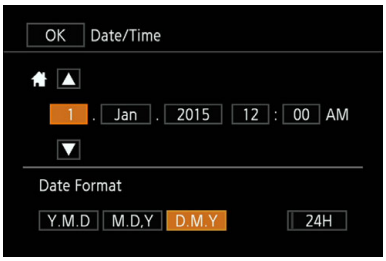

Modalità operative:

MXF MP4 | 4K HD

1 Premere il pulsante ON/OFF per accendere la videocamera.
- L'indicatore POWER/CHG si illumina e viene visualizzata la schermata [Date/Time].

2 Toccare il campo da modificare (anno, mese, giorno, ore o minuti).
- È possibile anche spostare il joystick (◀▶) per passare da un campo all'altro, quindi premerlo per eseguire la selezione.

3 Toccare [▲] o [▼] per modificare il campo secondo il caso.
- È possibile anche spostare il joystick (▲▼) per cambiare il campo.

4 Impostare l'ora e la data corrette modificando tutti i campi nello stesso modo.

5 Toccare [Y.M.D], [M.D,Y] o [D.M.Y] per selezionare il formato di data preferito.
- È possibile anche spostare il joystick (◀▶) per passare da un campo all'altro, quindi premerlo per eseguire la selezione.
- In alcune schermate la data viene visualizzata in formato breve (numeri invece dei nomi di mese oppure solo giorno e mese), ma osserva comunque l'ordine selezionato.

6 Toccare [24H] per utilizzare l'orologio a 24 ore o lasciarlo deselezionato per utilizzare l'orologio a 12 ore (AM - mattino / PM - pomeriggio).
- È possibile anche spostare il joystick (◀▶) per passare da un campo all'altro, quindi premerlo per eseguire la selezione.

7 Toccare [OK] per avviare l'orologio e chiudere la schermata di impostazione.
- È possibile anche spostare il joystick (◀▶) per passare da un campo all'altro, quindi premerlo per eseguire la selezione.

NOTE

- Data e ora possono essere modificate anche successivamente con l'impostazione [Configura sistema] [1] [Data/Ora].
- Se la videocamera non viene utilizzata per tre mesi circa, è possibile che la batteria al litio ricaricabile incorporata si scarichi completamente, perdendo le impostazioni di data e ora. In questo caso, ricaricare la batteria al litio incorporata (159) e impostare nuovamente il fuso orario, la data e l'ora.
- Se si utilizza il ricevitore GPS GP-E2 opzionale, è possibile impostare la videocamera in modo che regoli automaticamente data e ora sulla base delle informazioni fornite dal segnale GPS (92).

Modifica della lingua

La lingua predefinita della videocamera è l'inglese. Può essere selezionata una delle 27 lingue disponibili.

[System Setup] > [1] > [Language] > [English]

Modalità operative:

MXF MP4 | 4K HD

1 Premere il pulsante MENU.

2 Aprire la schermata [Language].
[System Setup] > [1] > [Language]

3 Toccare la lingua desiderata e poi [OK].

4 Toccare [✕] per chiudere il menu.

NOTE

- Alcuni pulsanti, ad esempio [FUNC.] e [MENU], appariranno in inglese indipendentemente dalla lingua selezionata.

Modifica del fuso orario

Cambiare il fuso orario in base alla zona di utilizzo. L'impostazione predefinita è Parigi. Inoltre, la videocamera può memorizzare la data e l'ora di una seconda località. Ciò si rivela particolarmente comodo quando si è in viaggio, permettendo di impostare la videocamera sull'ora della propria città o su quella di destinazione.

[Configura sistema] > [1] > [Fuso orario/Ora legale] > [Parigi]

Modalità operative:

MXF MP4 | 4K HD

1 Premere il pulsante MENU.

2 Aprire la schermata [Fuso orario/Ora legale].
[Configura sistema] > [1] > [Fuso orario/Ora legale]

3 Toccare [🏠] per impostare il fuso orario del proprio paese o [✈] per impostare il fuso orario della località di destinazione quando si viaggia.

4 Toccare [◀] o [▶] per scegliere il fuso orario desiderato. Se necessario, toccare [☀] per impostare l'ora legale.

5 Toccare [✕] per chiudere il menu.

Utilizzo del pulsante MENU e del joystick

È possibile navigare su alcuni dei menu e delle schermate della videocamera anche utilizzando il pulsante MENU e il joystick invece di usare il touch screen. Questo è comodo, ad esempio, quando il mirino è montato sulla videocamera e non è possibile toccare lo schermo.

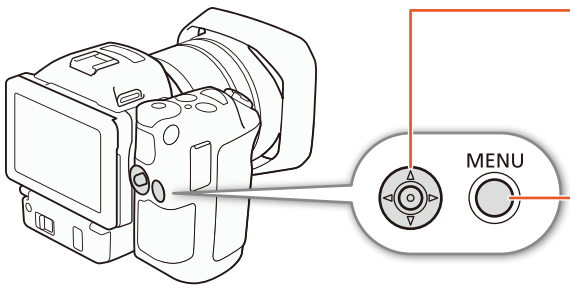

Joystick
Per selezionare una voce di un menu, spostare il joystick (▲▼/◀▶) per spostare il riquadro di selezione arancione nel menu. Premere quindi il joystick per selezionare la voce indicata dal riquadro di selezione arancione.

Pulsante MENU
Premere il pulsante per aprire i menu di impostazione e, dopo avere configurato le impostazioni desiderate, premerlo di nuovo per chiudere il menu.

Utilizzo del menu FUNC. e dei menu di impostazione

Le funzioni e le impostazioni della videocamera possono essere configurate mediante il menu FUNC. e i menu di impostazione. Per maggiori dettagli sulle opzioni e le impostazioni di menu disponibili fare riferimento all'appendice *Opzioni dei menu* (🕮 138). Questo manuale descrive la navigazione dei menu mediante il touch screen, ma è possibile utilizzare anche il joystick e altri pulsanti. La seguente procedura illustra entrambi i metodi. Se necessario, fare nuovamente riferimento a questa sezione per i dettagli sull'uso del joystick.

Menu FUNC.

Il menu FUNC. contiene impostazioni relative alla ripresa, ad esempio la velocità dell'otturatore e l'apertura del diaframma. Le icone delle impostazioni correnti di ciascuna funzione sono visualizzate sui due lati del menu. Il lato sinistro contiene funzioni utilizzate prima della ripresa, mentre il lato destro contiene funzioni utilizzate durante la ripresa. È anche possibile scegliere quali funzioni appaiono sul lato destro del menu FUNC. (🕮 102). Anche se è possibile accedere alle varie funzioni mediante il joystick, alcune funzioni richiedono l'uso del touch screen.

Modalità operative: MXF MP4 | 4K HD

Per usare i comandi sul touch screen

1 Toccare [FUNC.].
- Viene visualizzato il menu FUNC. Trascinare il dito su o giù per visualizzare ulteriori funzioni.

2 Toccare l'icona della funzione desiderata.
- Le opzioni di menu non disponibili appaiono ombreggiate in grigio.

3 Configurare la funzione e quindi toccare [✕].
- Fare riferimento alla descrizione della funzione per informazioni dettagliate.

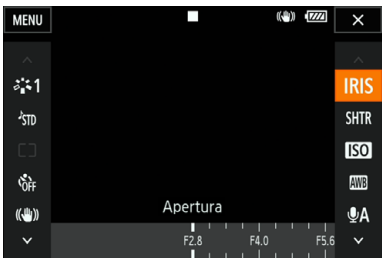

Per usare il joystick

1 Spostare il joystick (▲▼/◀▶) per selezionare [FUNC.] e quindi premere il joystick.
- Viene visualizzato il menu FUNC.

2 Spostare il joystick (▲▼/◀▶) per selezionare l'icona della funzione desiderata, quindi premerlo.
- Le opzioni di menu non disponibili appaiono ombreggiate in grigio.

3 Regolare la funzione.

4 Spostare il joystick (▲▼/◀▶) per selezionare [✕] e quindi premere il joystick.

- Fare riferimento alla descrizione della funzione per informazioni dettagliate.

NOTE

- Per alcune delle funzioni verrà visualizzato un comando di regolazione. Per usare il touch screen, trascinare il dito verso sinistra o destra per spostare il comando di regolazione sul valore desiderato. Per usare il joystick, premerlo per evidenziare in arancione la posizione dell'impostazione corrente, quindi spostarlo verso sinistra o verso destra per regolare l'impostazione.

Menu di impostazione

Modalità operative: [MXF] [MP4] | [4K] [HD]

Per usare i comandi sul touch screen

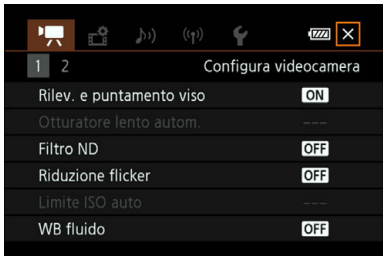

1 Solo modalità e : Toccare [FUNC.].

2 Toccare [MENU].
- In alternativa, premere il pulsante MENU per aprire direttamente i menu di impostazione.
- Vengono visualizzati i menu di impostazione. Le impostazioni sono divise in gruppi, a cui è possibile accedere attraverso le schede nella parte superiore dello schermo.

3 Toccare la scheda del menu desiderato.
- A seconda della modalità operativa, alcune schede possono essere suddivise in più "pagine". Toccare il numero sotto l'icona della scheda oppure trascinare il dito verso sinistra o destra per aprire altre pagine della scheda selezionata.

4 Toccare l'opzione desiderata.
- Le opzioni di menu non disponibili appaiono ombreggiate in grigio.

5 Selezionare l'opzione desiderata e quindi toccare [✕].
- Toccare [✕] per chiudere il menu in qualsiasi momento.
- Toccare [⮌] per tornare alla schermata precedente. Se sono state modificate impostazioni, i nuovi valori verranno applicati.

Per usare il joystick

1 Solo modalità e : Spostare il joystick (▲▼/◀▶) per selezionare [FUNC.] e quindi premere il joystick.

2 Spostare il joystick (▲▼/◀▶) per selezionare [MENU] e quindi premere il joystick.
- In alternativa, premere il pulsante MENU per aprire direttamente i menu di impostazione.
- Vengono visualizzati i menu di impostazione. Le impostazioni sono divise in gruppi, a cui è possibile accedere attraverso le schede nella parte superiore dello schermo.

3 Spostare il joystick (◀▶) per selezionare la scheda e il numero di pagina desiderati.
- A seconda della modalità operativa, alcune schede possono essere suddivise in più "pagine". Toccare il numero sotto l'icona della scheda oppure trascinare il dito verso sinistra o destra per aprire altre pagine della scheda selezionata.

4 Spostare il joystick (▲▼) per muovere la barra di selezione sull'impostazione desiderata e quindi premere il joystick.
- Le opzioni di menu non disponibili appaiono ombreggiate in grigio.

5 Spostare il joystick (▲▼/◀▶) per selezionare l'opzione desiderata e quindi premere il joystick.

6 Spostare il joystick (▲▼/◀▶) per selezionare [✕] e quindi premere il joystick.
- Premere il pulsante MENU per chiudere il menu in qualsiasi momento.

- Selezionare [⮌] per tornare alla schermata precedente. Se sono state modificate impostazioni, i nuovi valori verranno applicati.

ⓘ NOTE

- Per brevità, tutti i riferimenti alle opzioni dei menu impostazioni indicheranno solo la scheda del menu desiderato e il nome dell'impostazione. Ad esempio, "Data e ora possono essere modificate anche successivamente con l'impostazione [🔧 Configura sistema] ❯ [1] ❯ [Data/Ora]".
- A seconda della modalità di operativa, potrebbe essere necessario visualizzare altre pagine della scheda per accedere alla funzione.

Preparazione dei supporti di registrazione

La videocamera registra clip in formato 4K su schede CFast e clip in formato HD e foto su schede SD, SDHC e SDXC. È necessario inizializzare i supporti di registrazione (📖 36) quando si utilizzano per la prima volta su questa videocamera. Nel caso di schede SD, inizializzare utilizzando l'opzione [Inizializzazione completa].

Supporti di registrazione compatibili

Per informazioni aggiornate sui supporti di registrazione testati per l'uso con questa videocamera, visitare il sito Web Canon del proprio paese.

Schede CFast

Schede conformi allo standard CFast 2.0.

Schede SD

A giugno 2016, la funzione di registrazione è stata testata con schede di memoria prodotte da Panasonic, Toshiba e SanDisk. Per informazioni aggiornate sulle schede SD testate per l'uso con questa videocamera, visitare il sito Web Canon del proprio paese.

Tipo di scheda di memoria: SD scheda SD, SDHC scheda SDHC, SDXC scheda SDXC Classe di velocità SD*: CLASS 6 CLASS 10

* La classe di velocità SD è uno standard che indica la velocità minima garantita di trasferimento dati di una scheda SD. Per registrare clip HD con un bit rate di 50 Mbps o per registrare clip con la modalità di registrazione movimento lento e veloce, si consiglia di utilizzare schede SD di tipo CLASS 10.

IMPORTANTE

- Dopo ripetute registrazioni, eliminazioni e modifiche di scene (causando la "frammentazione" della memoria), la scrittura dei dati sul supporto di registrazione potrebbe richiedere più tempo e la registrazione potrebbe interrompersi. Salvare le registrazioni e inizializzare il supporto di registrazione con la videocamera. Nel caso di schede SD, inizializzare utilizzando l'opzione [Inizializzazione completa].
- Spegnere la videocamera prima di inserire o rimuovere un supporto di registrazione. L'inserimento o la rimozione di un supporto di registrazione mentre la videocamera è accesa può causare la perdita permanente dei dati.
- **Informazioni sulle schede CFast e SDXC:** Questa videocamera consente l'utilizzo di schede di memoria CFast e SDXC. Tuttavia, tali supporti di registrazione saranno inizializzati con il file system exFAT.
  - Quando si utilizzano supporti di registrazione formattati con il file system exFAT con altri dispositivi, ad esempio registratori digitali e lettori di schede, è necessario controllare che tali dispositivi consentano l'utilizzo del file system exFAT. Per ulteriori informazioni sulla compatibilità, si consiglia di rivolgersi al produttore del computer, del sistema operativo o della scheda di memoria.
  - Se si cerca di utilizzare un supporto di registrazione formattato con exFAT su un computer con sistema operativo non compatibile, il computer potrebbe richiederne la formattazione. In tal caso, **annullare l'operazione per evitare la perdita di dati**.

NOTE

- Non è possibile garantire il corretto funzionamento di tutti i supporti di registrazione.

Inserimento di una scheda CFast

1 Attendere che l'indicatore ACCESS si spenga.

2 Spostare la levetta CARD OPEN nella direzione indicata dalla freccia ed aprire il coperchio degli slot dei supporti di registrazione.

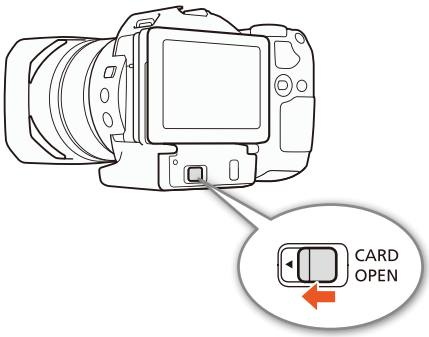

3 Inserire completamente nello slot la scheda CFast, tenendola diritta e con l'etichetta rivolta verso l'alto.

- Assicurarsi di inserire la scheda CFast nello slot in modo che i connettori della scheda siano orientati nel modo indicato dalla figura presente sopra lo slot della scheda CFast.

4 Chiudere il coperchio degli slot dei supporti di registrazione.

- Assicurarsi di inserire la scheda CFast nello slot in modo che i connettori della scheda siano orientati come indicato dalla figura alla sinistra dello slot della scheda CFast.

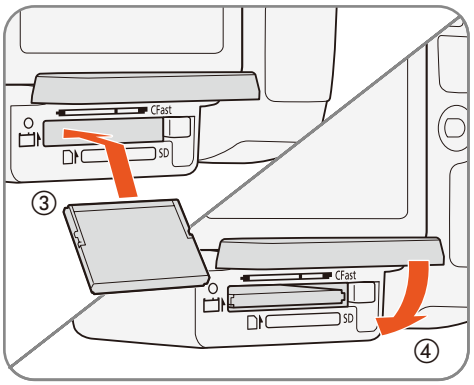

Indicatore ACCESS	Stato dei supporti di registrazione
Luce fissa o lampeggiante	Accesso al supporto di registrazione.
Spento	Non è inserito un supporto di registrazione o non è in corso l'accesso ad esso.

IMPORTANTE

- Le schede CFast hanno un lato anteriore e uno posteriore e non possono essere inserite nella direzione errata. L'inserimento di una scheda CFast nella direzione sbagliata può provocare il malfunzionamento della videocamera. Assicurarsi di inserire la scheda CFast come descritto nella procedura sopra descritta.

Rimozione di una scheda CFast

1 Attendere che l'indicatore ACCESS si spenga.

2 Spostare la levetta CARD OPEN nella direzione indicata dalla freccia ed aprire il coperchio degli slot dei supporti di registrazione.

3 Premere il pulsante di rilascio della scheda CFast per estrarla.

4 Estrarre completamente la scheda CFast e chiudere il coperchio degli slot dei supporti di registrazione.

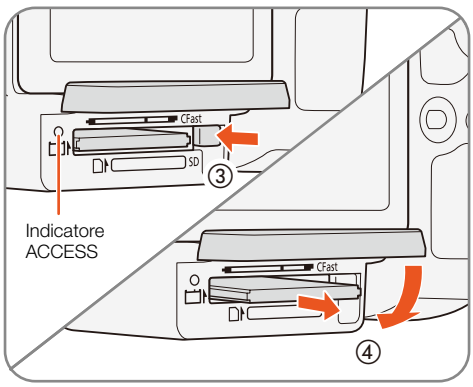

IMPORTANTE

- Mentre l'indicatore ACCESS è illuminato o lampeggia con luce rossa, osservare le precauzioni indicate di seguito. In caso contrario, i dati potrebbero andare permanentemente perduti.
  - Non spegnere la videocamera né scollegarla dall'alimentazione.
  - Non aprire il coperchio degli slot dei supporti di registrazione.

Inserimento e rimozione di una scheda SD

1 Assicurarsi che l'indicatore ACCESS sia spento.

2 Spostare la levetta CARD OPEN nella direzione indicata dalla freccia ed aprire il coperchio degli slot dei supporti di registrazione.

3 Inserire completamente la scheda SD nello slot per schede SD, con l'etichetta rivolta verso l'alto, fino allo scatto.

- Per rimuovere la scheda SD, è necessario premerla una volta per sbloccarla. Quando la scheda SD fuoriesce, estrarla completamente.

4 Chiudere il coperchio degli slot dei supporti di registrazione.

- Non forzare il coperchio se la scheda SD non è correttamente inserita.

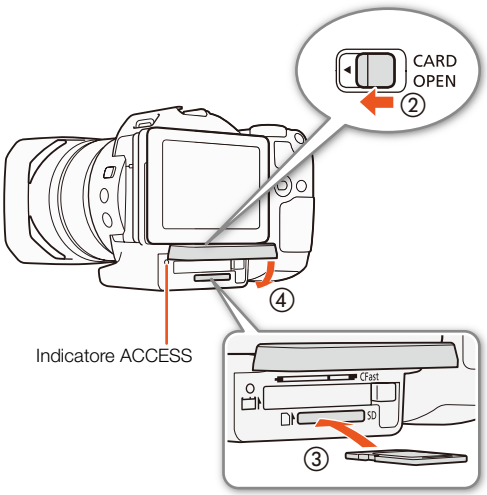

Indicatore ACCESS	Stato dei supporti di registrazione
Luce fissa o lampeggiante	Accesso al supporto di registrazione.
Spento	Non è inserito un supporto di registrazione o non è in corso l'accesso ad esso.

IMPORTANTE

- Mentre l'indicatore ACCESS è illuminato o lampeggia con luce rossa, osservare le precauzioni indicate di seguito. In caso contrario, i dati potrebbero andare permanentemente perduti.
  - Non spegnere la videocamera né scollegarla dall'alimentazione.
  - Non aprire il coperchio degli slot dei supporti di registrazione.
- Le schede SD hanno un lato anteriore e uno posteriore e non possono essere inserite nella direzione errata. L'inserimento di una scheda SD nella direzione sbagliata può provocare il malfunzionamento della videocamera. Assicurarsi di inserire la scheda SD come descritto nella procedura precedentemente indicata.

NOTE

- Le schede di memoria SD sono dotate di una linguetta che impedisce la scrittura e la conseguente eliminazione accidentale dei contenuti. Per impedire la scrittura su una scheda SD, spostare la linguetta sulla posizione LOCK.

Inizializzazione dei supporti di registrazione

La prima volta che si utilizza un supporto di registrazione con questa videocamera è necessario inizializzarlo. È possibile inizializzare i supporti di registrazione anche per eliminare in maniera permanente tutti i dati che contengono.

Quando si inizializza una scheda SD, è possibile selezionare l'inizializzazione rapida, che elimina la tabella di allocazione dei file, ma non cancella fisicamente i dati archiviati, oppure l'inizializzazione completa, che elimina tutti i dati completamente.

Modalità operative: | MXF | MP4 | 4K | HD

1 Premere il pulsante MENU.

2 Aprire il sottomenu [Inizializza CFast/SD].

[Configuraz. registraz.] ❯ [2] (in modalità) o [1] (in modalità) ❯ [Inizializza CFast/SD]

3 Toccare [CFast Scheda di memoria] o [SD Scheda di memoria] quindi toccare [Inizializza].

- Se si inizializza una scheda CFast, continuare con il passo 5.

[Configuraz. registraz.]
[2] (in modalità) o [1] (in modalità)
[Inizializza CFast/SD]

4 Toccare [Inizializzazione completa] per eliminare completamente tutti i dati.

5 Toccare [Sì].

- Se è stata selezionata l'opzione [Inizializzazione completa], è possibile toccare [Annulla] per annullare l'inizializzazione mentre è in corso. È possibile utilizzare la scheda SD, ma tutti i dati saranno eliminati.

6 Quando viene visualizzata la schermata di conferma, toccare [OK].

- Il supporto di registrazione selezionato viene inizializzato eliminando tutti i dati che contiene.

IMPORTANTE

- L'inizializzazione di un supporto di registrazione elimina permanentemente tutti i dati. I dati perduti non possono essere recuperati. È quindi necessario salvare prima tutte le registrazioni importanti.
- A seconda della scheda SD, l'inizializzazione completa può richiedere alcuni minuti.

Recupero dei dati di un supporto di registrazione

Alcune azioni, ad esempio spegnere improvvisamente la videocamera oppure rimuovere il supporto di registrazione mentre è in corso la registrazione, possono causare errori nei dati sul supporto di registrazione. In tal caso, se viene visualizzato un messaggio che segnala che è necessario il recupero della clip, può essere possibile eseguire il recupero. È possibile recuperare le clip da una schermata indice di riproduzione.

Modalità operative: | MXF | MP4 | 4K | HD

1 Aprire la schermata dell'indice che contiene la clip da recuperare (106).

2 Selezionare la clip da recuperare.

- La clip è indicata da un [?] nella miniatura.

3 Quando appare la schermata di conferma del recupero, toccare [Sì].

4 Al termine del recupero della clip, toccare [OK].

NOTE

- Questa procedura potrebbe eliminare le clip di durata inferiore a 0,5 secondi. Potrebbero inoltre essere eliminati fino a 0,5 secondi dalla fine delle clip.
- In alcuni casi, non sarà possibile recuperare i dati, soprattutto se il file system è danneggiato o il supporto di registrazione non è fisicamente integro.
- Non è possibile recuperare foto e clip MP4.
- Possono essere recuperate solo clip registrate con questa videocamera.

Uso del telecomando

La videocamera può essere azionata a distanza. È possibile utilizzare il telecomando fornito come descritto di seguito. È possibile anche collegare un dispositivo wireless compatibile per azionare la videocamera utilizzandone le funzioni di rete. Per informazioni dettagliate sull'azionamento della videocamera in modalità wireless, fare riferimento a *Telecomando Browser: Azionamento della videocamera da un dispositivo di rete* (132).

Modalità operative: MXF MP4 | 4K HD

Inserimento della batteria

Prima dell'uso, inserire nel telecomando la batteria "a bottone" al litio fornita.

1 Premere la linguetta nella direzione della freccia (①) ed estrarre il portabatteria (②).

2 Collocare la batteria al litio con il polo positivo + rivolto verso l'alto (③).

3 Inserire il portabatteria (④).

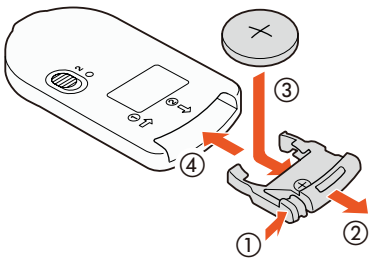

Attivazione del sensore del telecomando

1 Premere il pulsante MENU.

2 Aprire il sottomenu [Telecomando wireless].

[Configura sistema] ▸ [2] (in modalità) o [1] (in modalità) ▸ [Telecomando wireless]

3 Selezionare [ON Acceso] e quindi toccare [✕].

[Configura sistema]

[2] (in modalità) o [1] (in modalità)

[Telecomando wireless]

[OFF Spento]

Utilizzo del telecomando per azionare la videocamera

Quando si utilizza il telecomando, dirigerlo verso il sensore della videocamera.

- La posizione del selettore di ritardo del telecomando ne determina il modo di funzionamento. Fare riferimento alla tabella seguente.

Posizione del selettore del ritardo	Modalità	Modalità
2	Avvia e arresta la registrazione di una clip video.	Riprende una foto dopo un ritardo di 2 secondi.
●	Riprende una foto, anche durante la registrazione di una clip video.	Riprende una foto immediatamente.

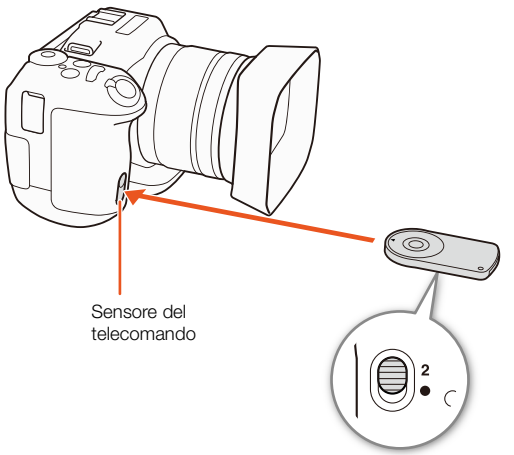

NOTE

- La videocamera potrebbe non rispondere correttamente se è utilizzata sotto luci fluorescenti o LED. Assicurarsi di utilizzare la videocamera il più lontano possibile da tali sorgenti luminose.
- La videocamera potrebbe non funzionare correttamente se viene puntato verso di essa ed azionato il telecomando di un altro dispositivo.
- Se la videocamera non risponde al telecomando fornito oppure se risponde soltanto a una distanza molto ravvicinata, sostituire la batteria.
- Il telecomando fornito potrebbe non funzionare correttamente se il sensore della videocamera è esposto a forti sorgenti luminose o alla luce diretta del sole.
- La videocamera potrebbe non funzionare correttamente quando si attiva un flash. Se vengono utilizzati flash in prossimità della videocamera, disattivare il sensore del telecomando come descritto nella procedura precedente.

Registrazione di video e foto

Questa sezione descrive le nozioni di base per la registrazione. Prima di cominciare la registrazione di clip*, eseguire una registrazione di prova per verificare che la videocamera funzioni correttamente. Registrare una clip 4K (sulla scheda CFast; in formato MXF) a 305 Mbps (velocità fotogrammi 25.00P) per circa 5 minuti e una clip HD (sulla scheda SD; in formato MXF) a 50 Mbps (velocità fotogrammi 50.00P) per circa 15 minuti**. Qualora la videocamera non funzionasse correttamente, consultare *Risoluzione dei problemi* (📖 147).
Per dettagli sulla registrazione audio, fare riferimento a *Registrazione audio* (📖 84).

* Per "clip" si intende una singola unità di filmato registrata con una singola operazione di registrazione.
** Per “clip 4K” si intende una clip registrata con risoluzione 4K, mentre per “clip HD” si intende una clip registrata con risoluzione HD.

Preparazione alla registrazione

1 Rimuovere il copriobiettivo.

2 Montare il paraluce (📖 21) e, se necessario, il mirino (📖 21).

3 Montare un pacco batteria carico sulla videocamera (📖 18).

4 Inserire i supporti di registrazione necessari (📖 34, 35).
- Inserire una scheda CFast per registrare clip 4K (formato MXF); inserire una scheda SD per registrare clip HD (formato MXF o MP4) e foto.

5 Se necessario, regolare il mirino (📖 22).

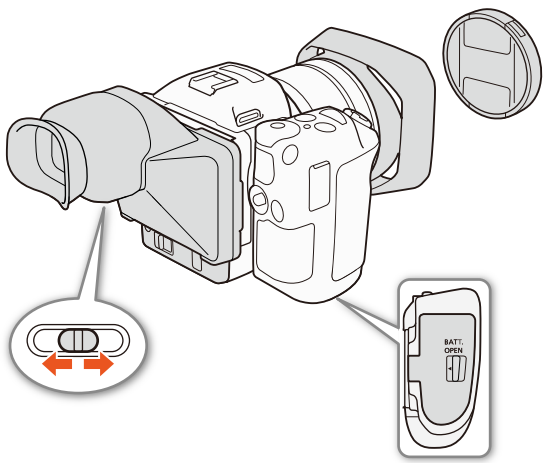

Registrazione di base

Questa videocamera utilizza lo stesso pulsante per registrare clip video e riprendere foto. Nel presente manuale, questo pulsante viene denominato pulsante START/STOP quando è utilizzato per la registrazione di clip video, mentre viene denominato pulsante PHOTO quando è utilizzato per la ripresa di foto.

Modalità operative: MXF MP4 4K HD

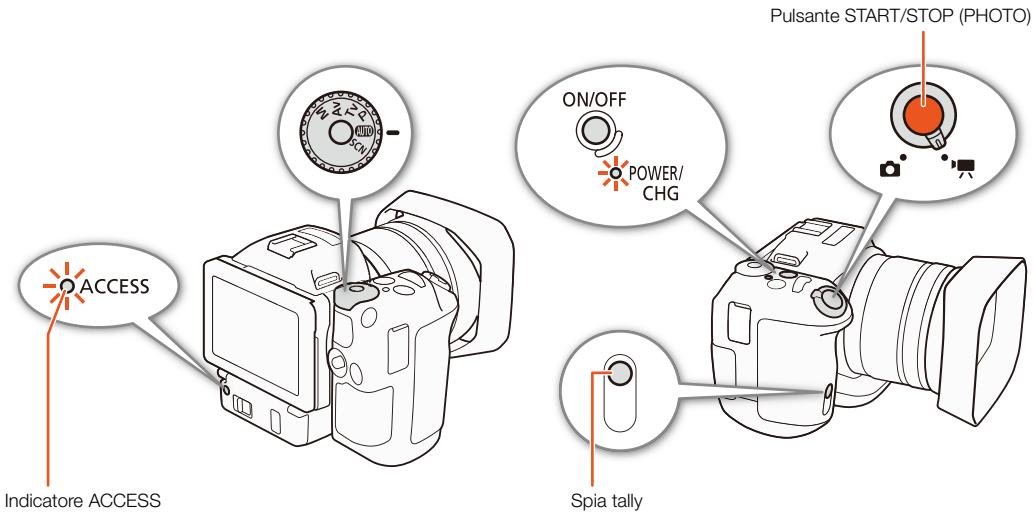

1 Spostare il selettore filmati/foto su per registrare clip o su per riprendere foto.

2 Spostare il selettore della modalità di ripresa sulla modalità desiderata (53).

3 Premere il pulsante ON/OFF per accendere la videocamera.

- L'indicatore POWER/CHG si illumina con luce verde.

Ripresa di clip

4 Premere il pulsante START/STOP

- La registrazione si avvia. La lampada tally si illumina e l'icona ■ sulla parte superiore dello schermo diventa ●.
- L'indicatore ACCESS lampeggia con luce rossa durante la registrazione sul supporto di registrazione.
- È possibile riprendere una foto anche durante la registrazione di clip (42).

5 Premere il pulsante START/STOP per arrestare la registrazione.

- La clip viene registrata sul supporto di registrazione e la videocamera entra in modalità di standby di registrazione. Anche la spia tally si spegne.

6 Premere e mantenere premuto il pulsante ON/OFF fino a quando l'indicatore POWER/CHG si spegne.

- Controllare che anche l'indicatore ACCESS si sia spento.

Ripresa di foto

4 Premere il pulsante PHOTO fino a metà corsa.

- **Quando il selettore FOCUS si trova in posizione A (autofocus):** Se il soggetto non è a fuoco, ⊙ lampeggerà in giallo. Al termine della regolazione automatica della messa a fuoco, ⊙ diventa verde e viene visualizzato uno o più dei riquadri AF (messa a fuoco automatica). È possibile scegliere il metodo di messa a fuoco automatica (📖 72).

5 Premere completamente il pulsante PHOTO.

- L'indicatore ACCESS lampeggia con luce rossa durante la registrazione sul supporto di registrazione.

6 Premere e mantenere premuto il pulsante ON/OFF fino a quando l'indicatore POWER/CHG si spegne.

- Controllare che anche l'indicatore ACCESS si sia spento.

IMPORTANTE

- Mentre l'indicatore ACCESS è illuminato o lampeggia con luce rossa, osservare le precauzioni indicate di seguito. In caso contrario, i dati potrebbero andare permanentemente perduti.
  - Non aprire il coperchio degli slot dei supporti di registrazione e non rimuovere i supporti di registrazione.
  - Non spegnere la videocamera né scollegarla dall'alimentazione.
- Assicurarsi di salvare le registrazioni regolarmente (📖 119, 122), soprattutto dopo aver eseguito registrazioni importanti. Canon non può essere ritenuta responsabile per eventuali perdite o danneggiamento dei dati.

NOTE

- Durante la registrazione, il microfono incorporato potrebbe captare anche i rumori di funzionamento della videocamera. L'utilizzo di un microfono esterno disponibile in commercio può ridurre questo rumore.
- È possibile avviare la registrazione o riprendere foto anche premendo il pulsante di trasmissione del telecomando fornito (📖 38).
- È possibile anche scegliere per quanto tempo viene visualizzata una foto per il controllo dopo la ripresa (📖 142).

Ripresa di foto in modalità

Se si assegna un pulsante programmabile a [PHOTO Photo] (📖 103), è possibile riprendere foto sia durante la registrazione di una clip che in modalità di standby di registrazione. Quando si preme il pulsante, l'icona 📷 ▷ SD apparirà nell'angolo superiore destro dello schermo.
Le dimensioni della foto variano a seconda che la risoluzione sia impostata su 4K o su HD. Quando la risoluzione è impostata su 4K (MXF), la foto avrà dimensioni 3840x2160; quando la risoluzione è impostata su HD (MXF o MP4), la foto avrà dimensioni 1920x1080.

NOTE

- È possibile anche catturare una foto in modalità durante la riproduzione di una clip (📖 112).
- Non è possibile riprendere una foto durante la registrazione di clip quando un dispositivo esterno è connesso al terminale HDMI OUT o quando [Rallenti/Veloce] è impostato su [x1/4] o [x1/2].

Selezione delle dimensioni della foto

È possibile selezionare le dimensioni delle foto registrate.

[Configuraz. registraz.] > [1] > [Formato foto] > [L 4:3 4000x3000]

Modalità operative:

MXF MP4 | 4K HD

1 Premere il pulsante MENU.

2 Aprire il sottomenu [Formato foto].

[Configuraz. registraz.] > [1] > [Formato foto]

3 Selezionare le dimensioni desiderate e poi toccare [✕].

- Il numero di foto disponibili visualizzato è approssimativo e si basa sulle dimensioni foto correntemente selezionate.

Ripresa continua di foto (Modalità guida)

Questa modalità consente di riprendere una "raffica" di foto del soggetto.

Modalità operative: MXF MP4 | 4K HD

1 Toccare [FUNC.] e quindi toccare [Modalità guida].

2 Selezionare l'opzione desiderata e quindi toccare [✕].

Opzioni

[Scatto singolo]: Premendo il pulsante PHOTO viene ripresa un'unica foto.

[Continuo]: Premendo il pulsante PHOTO viene ripresa una "raffica" di foto per tutto il periodo in cui il pulsante rimane premuto. La messa a fuoco applicata alla prima foto verrà mantenuta per l'intera serie. La videocamera riprenderà le immagini a una velocità di circa 3,6 immagini al secondo.

[AF continuo]: Premendo il pulsante PHOTO viene ripresa una "raffica" di foto per tutto il periodo in cui il pulsante rimane premuto. Ciascuna foto della serie viene messa a fuoco indipendentemente. Rilasciare il pulsante PHOTO per arrestare la ripresa.

NOTE

- **Nota sulla modalità [AF continuo]:** A seconda della modalità Scena speciale attiva al momento dell'impostazione della modalità di ripresa su SCN, la posizione dello zoom ed altre impostazioni dell'apparecchio, è possibile che l'intervallo non rimanga lo stesso fra uno scatto e l'altro, oppure che la velocità di ripresa diminuisca.

Comando a distanza con Telecomando Browser

Dopo aver completato le preparazioni necessarie (132) è possibile avviare e arrestare la registrazione da un dispositivo connesso, utilizzando l'applicazione Telecomando Browser.

Modalità operative: MXF MP4 4K HD

1 Premere [LIVE VIEW ON/OFF] per mostrare l'immagine in tempo reale della videocamera sulla schermata di Telecomando Browser.

- La visualizzazione dei comandi per la registrazione di clip o la ripresa di foto sulla schermata di Telecomando Browser è determinata dalla posizione del selettore filmati/foto.

Ripresa di clip

2 Premere [START/STOP].

- L'indicatore dell'operazione di registrazione diventa [●REC] e il centro del pulsante START/STOP si illumina in rosso.
- Il time code visualizzato da Telecomando Browser è identico a quello della videocamera.
- Per arrestare la registrazione, premere nuovamente [START/STOP].

Ripresa di foto

2 Premere [PHOTO].

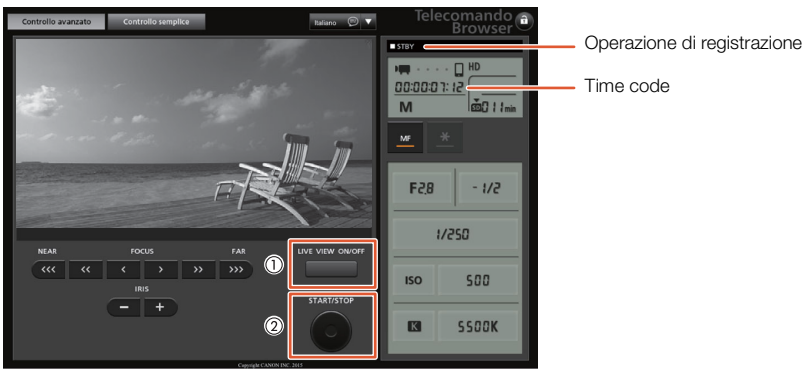

Schermata della ripresa di clip

NOTE

- L'applicazione Telecomando Browser è dotata di una funzione di blocco comandi, limitata ai comandi della schermata dell'applicazione stessa (rimane possibile utilizzare i comandi manuali sulla videocamera). Premere [🔒] per bloccare i comandi dell'applicazione; premere [🔒] per riattivarli.

Indicazioni a schermo e icone

Fare riferimento a questa sezione per la spiegazione delle varie icone e informazioni visualizzate sullo schermo nelle modalità [video] e [foto]. Potranno differire a seconda della modalità di ripresa e delle impostazioni dei menu FUNC. e di impostazione.
Alcune delle icone visualizzate in modalità [video] sono visualizzate anche in modalità [foto]. Se la videocamera è nella modalità [foto] e non si trova l'icona in queste tabelle per la modalità [video], fare riferimento a *Icone visualizzate in modalità* [foto] (48).

Modalità operative: [video] [foto] [video] [foto] | MXF MP4 | 4K HD

Icone visualizzate in modalità [video]

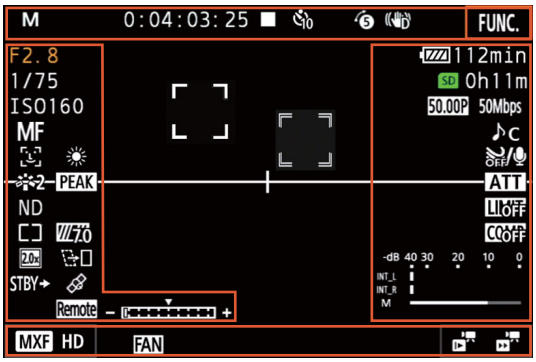

Icone sul lato superiore dello schermo

Icona/Indicazione	Descrizione	
M, Av, Tv, P, AUTO, , , , , , , , ,	Modalità di ripresa	53
0:00:00:00	Time code	81
●, ■	Operazione di registrazione ●: registrazione, ■: standby di registrazione	40
, , 0,	Autoscatto	97
[foto]	Si visualizza quando si registra una foto in modalità di standby di registrazione.	42
	Modalità di preregistrazione	95
, ,	Stabilizzatore d'immagine	79
FUNC.	Pulsante per aprire il menu FUNC.	30, 138

Icone sul lato sinistro dello schermo

Icona/Indicazione	Descrizione	🕮
F0.0	Valore apertura	53, 55
1/0000	Velocità dell'otturatore	53, 55
±0/0, ✳	±0/0: valore di compensazione dell'esposizione, ✳: esposizione bloccata	62
ISO000000, 00dB	ISO000000: velocità ISO, 00dB: guadagno	53
ISO, GAIN	ISO: limite ISO automatico, GAIN: Limite AGC	60
AF, **MF** 0,0m	Modalità di messa a fuoco • Nella modalità di messa a fuoco manuale, viene visualizzata anche la distanza stimata del soggetto.	72
	Rilevamento e puntamento del viso	77
, , , , , , K, ,	Bilanciamento del bianco	66
2, 3, 4, 5, ,	Look	69
PEAK, PEAK	Peaking	75
ND	Filtro ND	141
, ,	Modalità di misurazione luce	65
70, 100	Motivi zebra	80
	Teleconvertitore digitale	71
	Riduzione della distorsione da otturatore progressivo	141
STBY ➡, REC ➡	Comando di registrazione HDMI	146
	Segnale GPS: fisso - segnale satellitare acquisito, lampeggiante - segnale satellitare non acquisito. • Visualizzato solo quando è montato sulla videocamera un ricevitore GPS GP-E2 opzionale.	92
Remote	Telecomando Browser: bianco – preparazione alla connessione completata; giallo – connessione o disconnessione dal dispositivo di comando in corso.	132
	Barra dell'esposizione	55

Icone al centro dello schermo

Icona/Indicazione	Descrizione	🕮
	Sensore del telecomando disabilitato	38
	Marcatori a schermo	80
	Rilevamento del viso. Quando viene rilevato, il viso del soggetto principale verrà racchiuso da un riquadro bianco.	77
	Riquadro di puntamento del viso selezionato dall'utente	77

Icone sul lato destro dello schermo

Icona/Indicazione	Descrizione	🕮
, , , , , 000 min	Carica residua della batteria L'icona mostra una stima della carica rimanente. Il tempo rimanente di registrazione è indicato in minuti accanto all'icona. • Quando viene visualizzato , sostituire il pacco batteria con uno completamente carico. • A seconda delle condizioni d'uso, la carica della batteria effettiva può non essere indicata con precisione.	–
SD	Registrazione di una foto. Se si verifica un errore relativo alla scheda SD, apparirà invece l'indicazione .	42
0h00m, SD 0h00m	Stato dei supporti di registrazione e stima del tempo di registrazione disponibile • Lo spazio disponibile rimanente è indicato in minuti accanto all'icona. • Quando l'icona viene visualizzata in rosso seguita da [FINE] lo spazio è esaurito e la registrazione si arresta.	–
W T	Indicatore dello zoom	71
50.00P, 50.00i, 25.00P 000 Mbps	Velocità fotogrammi Bit rate	52
, , , , , ,	Scene audio	84
Low, OFF	Filtro antivento	86
ATT, A OFF	Attenuatore microfono incorporato o esterno	87, 88
LIM OFF	Limitatore audio	89
CO OFF, COMPH	Compressione audio	90
	Livello di registrazione audio	86

Icone sul lato inferiore dello schermo

Icona/Indicazione	Descrizione	🕮
[MXF 4K], [MXF HD], [MP4 HD]	Pulsante per aprire il sottomenu [Formato filmati] e il formato di filmato (MXF/MP4) o la risoluzione (4K/HD) di registrazione correntemente selezionata.	51
	Se la temperatura interna della videocamera raggiunge un livello predeterminato, l'icona apparirà in giallo. Se la temperatura continua a salire, l'icona sarà visualizzata in rosso.	149
FAN	Funzionamento della ventola di raffreddamento	50
MAGN.	Ingrandimento (funzione di assistenza alla messa a fuoco)	75
x1/4, x1/2 x2, x4, x10, x20, x60, x120, x1200	Pulsante per aprire il sottomenu [Rallenti/Veloce]. Velocità di movimento lento (rallentatore) correntemente selezionata. Velocità di movimento veloce (acceleratore) correntemente selezionata.	94

Icone visualizzate in modalità

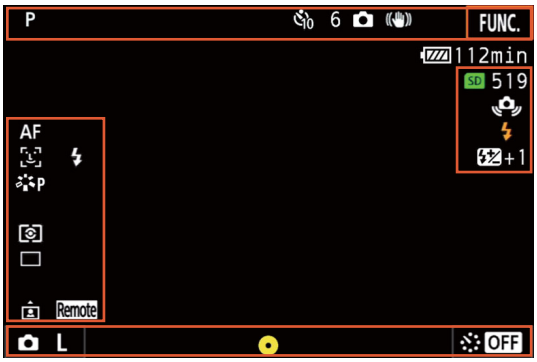

Icone sul lato superiore dello schermo

Icona/Indicazione	Descrizione	📖
, , 0,	Autoscatto	97

Icone sul lato sinistro dello schermo

Icona/Indicazione	Descrizione	📖
, , , , , , , K, ,	Bilanciamento del bianco	66
S, P, L, N, Se, M, ,	Look	69
, ,	Modalità di misurazione luce	65
, ,	Modalità guida	43
	Rilevamento automatico dell'orientamento	98

Icone sul lato destro dello schermo

Icona/Indicazione	Descrizione	📖
SD 000	Supporti di registrazione e numero di foto disponibile.	–
	Il flash Speedlite opzionale è stato collegato e acceso. Se è stata impostata la funzione di compensazione dell'esposizione flash, verrà visualizzato anche il livello di compensazione.	100
	Avviso vibrazione videocamera • Se viene visualizzata questa icona, è consigliabile stabilizzare la videocamera, montandola ad esempio su un treppiede.	–

Icone sul lato inferiore dello schermo

Icona/Indicazione	Descrizione	🕮
L, S	Pulsante per aprire il sottomenu [Formato foto] e dimensioni foto correntemente selezionate (L o S).	43
	Indica se la messa a fuoco e/o l'esposizione vengono bloccate quando il pulsante PHOTO viene premuto a metà corsa. • Verde – nella modalità di messa a fuoco automatica sono bloccate sia messa a fuoco che esposizione; nella modalità di messa a fuoco manuale è bloccata solo l'esposizione. • Giallo lampeggiante – la messa a fuoco non è bloccata. L'icona comincerà a lampeggiare in giallo se viene azionato lo zoom nella modalità di messa a fuoco automatica mentre l'icona è verde. • Bianco lampeggiante – la videocamera sta cercando di mettere a fuoco il soggetto.	–
, OFF, 5sec, 10sec, 30sec, 1min, 10min	Pulsante per aprire il sottomenu [Registraz. a intervalli] e la lunghezza dell'intervallo correntemente selezionata.	96

NOTE

- Premere il pulsante DISP. per commutare le indicazioni a schermo nella sequenza: Mostra tutte le indicazioni → mostra solo marcatori a schermo* e indicatori di registrazione → nascondi tutte le indicazioni a schermo eccetto gli indicatori di registrazione.
  * Solo quando è selezionato un marcatore a schermo (🕮 80).

Utilizzo della ventola

La videocamera utilizza una ventola di raffreddamento per ridurre la temperatura interna.

Modalità operative: MXF MP4 4K HD

1 Premere il pulsante MENU.

2 Aprire il sottomenu [Ventola].

[Configura sistema] ❯ [1] ❯ [Ventola]

3 Selezionare l'opzione desiderata e quindi toccare [✕].

[Configura sistema]
[1]
[Ventola]
[ON Acceso]

Opzioni

[A Automatico]: La ventola ruota ad alta velocità se la videocamera non sta registrando ma si ferma automaticamente durante la registrazione di video (mentre l'icona ● è visualizzata nella parte superiore dello schermo). Tuttavia, se la temperatura interna della videocamera raggiunge livelli eccessivi, la ventola si avvia automaticamente (visualizzando l'indicatore FAN accanto all'icona 🌡). Non appena la temperatura della videocamera scende sufficientemente, la ventola si arresta. Scegliere questa opzione per evitare la possibilità che la videocamera registri rumore generato dalla ventola.

[ON Acceso]: La ventola rimane costantemente attiva. Nella maggior parte dei casi utilizzare questa impostazione predefinita.

IMPORTANTE

- Mentre la ventola è in funzione, l'apertura di espulsione aria espelle aria calda.

NOTE

- Evitare sempre di coprire (ad esempio con nastro adesivo) o altrimenti ostruire le aperture di ventilazione (indicate con AIR INTAKE/EXHAUST VENT).

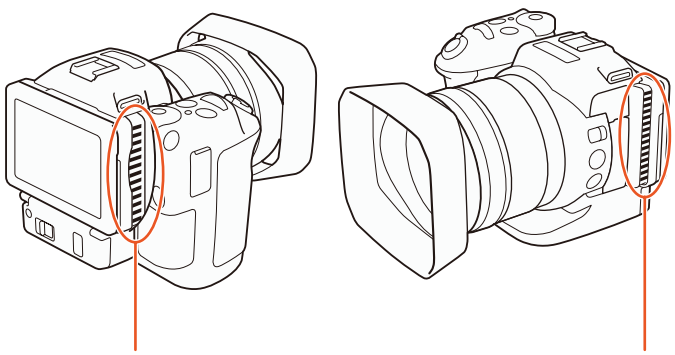

Apertura di aspirazione aria

Apertura di espulsione aria

Configurazione video: Formato di filmato (MXF/MP4), risoluzione (4K/HD), velocità fotogrammi e bit rate

Prima di procedere alla registrazione, selezionare il formato di filmato (MXF o MP4), la risoluzione (4K o HD), la frequenza immagini e il bit rate più adatti alle proprie esigenze. Le opzioni di velocità fotogrammi e bit rate disponibili dipendono dal formato di filmato e dalla risoluzione selezionati.

Modalità operative: MXF MP4 | 4K HD

Selezione del formato di filmato (MXF o MP4) e della risoluzione (registrazione in 4K o HD)

È possibile selezionare il formato di filmato e la risoluzione (dimensioni fotogramma) di registrazione delle clip.

Formato di filmato: Per le clip HD, è possibile scegliere un formato di filmato MXF o MP4. Le clip registrate in formato MXF presentano un'eccezionale qualità delle immagini, mentre quelle registrate in formato MP4 sono versatili e possono essere riprodotte su smartphone e tablet o caricate sul Web.

Risoluzione: Questa videocamera permette di registrare clip in formato 4K o HD. La risoluzione delle clip in formato 4K è 3840x2160, mentre quella delle clip in formato HD è 1920x1080. Le clip 4K sono registrate in formato MXF e salvate sulla scheda CFast; le clip HD possono essere in formato di filmato e sono salvate sulla scheda SD.

1 Toccare [MXF 4K], [MXF HD] o [MP4 HD] in basso a sinistra sullo schermo.
- L'icona mostrerà l'opzione correntemente selezionata.
- In alternativa, selezionare [Configuraz. registraz.] [1] [Formato filmati].

2 Selezionare l'opzione desiderata e quindi toccare [↩] o [✕].

NOTE

- Quando vengono registrate, alle clip MP4 vengono automaticamente assegnati nomi file, costituiti dal prefisso “MVI_” e un numero di quattro cifre che identifica la clip MP4. È possibile selezionare la modalità di numerazione delle clip (143).
- I seguenti tipi di clip MP4 vengono registrati come file multipli (ma vengono riprodotti senza interruzione con la videocamera). È possibile utilizzare il software Data Import Utility per unire le clip suddivise in file multipli (121).
  - Clip superiori a 4 GB
  - Clip registrate a 50.00P superiori a 30 minuti
  - Scene registrate con una velocità fotogrammi diversa da 50.00P superiori a 1 ora
- Una singola operazione di registrazione MP4 può continuare per circa 12 ore. Quindi la videocamera si arresta automaticamente.

Selezione della velocità fotogrammi e del bit rate

La seguente procedura descrive come selezionare la velocità fotogrammi e il bit rate. Scegliere la combinazione di velocità fotogrammi e bit rate più adatta alle proprie esigenze.

1 Premere il pulsante MENU.

2 Aprire il sottomenu delle opzioni di registrazione di formato file/risoluzione da regolare.
[Configuraz. registraz.] ▶ [1] ▶ [Registrazione 4K MXF], [Registrazione HD MXF] o [Registrazione HD MP4]

3 Selezionare l'opzione desiderata e quindi toccare [✕].
- Le icone dell'opzione selezionata appaiono nella sezione superiore destra dello schermo.

[Configuraz. registraz.]
[1]
[Registrazione 4K MXF] .....
[25.00P 25.00P / 305 Mbps]
[Registrazione HD MXF] .....
[50.00P 50.00P / 50 Mbps]
[Registrazione HD MP4] .....
[25.00P / 35 Mbps 25.00P]

NOTE
- Il simbolo [P] dopo la velocità fotogrammi indica scansione progressiva, mentre il simbolo [i] indica scansione interlacciata.

Formati di filmato, risoluzioni, velocità fotogrammi e bit rate disponibili

Formato di filmato/Risoluzione	Velocità fotogrammi / bit rate
MXF 4K (3840x2160)	25.00P 25.00P / 305 Mbps
	25.00P 25.00P / 205 Mbps
MXF HD (1920x1080)	50.00P 50.00P / 50 Mbps
	50.00i 50.00i / 35 Mbps
	25.00P 25.00P / 35 Mbps
MP4 HD (1920x1080)	50.00P 50.00P / 35 Mbps
	25.00P 25.00P / 35 Mbps

NOTE
- Per informazioni dettagliate sul segnale fornito in uscita sul terminale HDMI OUT, fare riferimento a *Configurazione dell'uscita video* (📖 116).
- Quando la risoluzione è impostata su 4K, è possibile utilizzare l'impostazione [Configura videocamera] ▶ [3] ▶ [Riduzione rolling shutter] per ridurre la distorsione da otturatore progressivo.

Modalità di ripresa

Modalità operative: MXF MP4 4K HD

Impostazione della modalità di ripresa

Questa videocamera offre varie modalità di ripresa che facilitano la realizzazione delle proprie esigenze creative. Dopo aver selezionato una modalità, è possibile regolarne le varie impostazioni, ad esempio la velocità dell'otturatore, tramite la rotella di comando. È possibile utilizzare anche il menu FUNC. o l'applicazione Telecomando Browser.

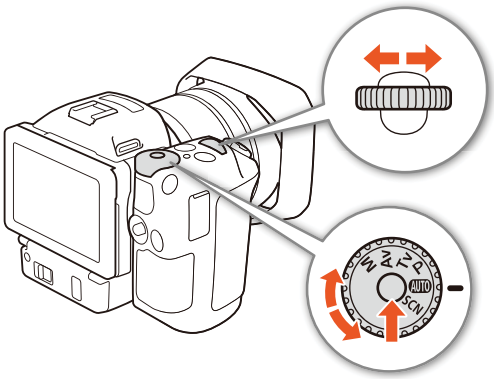

1 Mantenendo premuto il pulsante del selettore della modalità di ripresa, ruotare il selettore sulla modalità desiderata.
- Le sezioni nelle pagine seguenti descrivono le varie modalità di ripresa disponibili.
- A seconda della modalità di ripresa, può essere possibile regolare l'apertura, la velocità dell'otturatore, la velocità ISO e il guadagno.

2 Ruotare la rotella di comando per regolare l'impostazione, se disponibile.

Esposizione manuale (M)

Questa modalità consente di accedere a tutti i menu, alle impostazioni e altre funzioni. Durante le riprese, è possibile utilizzare la rotella di comando per regolare apertura, velocità dell'otturatore o velocità ISO / guadagno*. Questa modalità offre la massima libertà di controllo di ogni aspetto della ripresa. Innanzitutto, assegnare la funzione che sarà regolata dalla rotella di comando.

* Il guadagno può essere regolato solo per le clip, non le foto.

1 Spostare il selettore della modalità di ripresa su **M**.

2 Premere il pulsante MENU.

3 Aprire il sottomenu [Ghiera dei comandi]

[Configura sistema] [3] (in modalità) o [2] (in modalità) [Ghiera dei comandi]

4 Selezionare la funzione da assegnare alla rotella di comando.

5 Toccare [✕].
- Il valore corrente viene evidenziato in arancione.
- Nella modalità , quando si seleziona [ISO ISO/Gain], è possibile anche scegliere se regolare la velocità ISO o il guadagno mediante la procedura descritta di seguito, prima di toccare [✕].

6 Ruotare la ghiera dei comandi per selezionare il valore desiderato.
- È possibile selezionare il valore desiderato anche mediante il menu FUNC. o l'applicazione Telecomando Browser (57).

[Configura sistema]
[3] (in modalità) o [2] (in modalità)
[Ghiera dei comandi]
[IRIS Apertura]

Per selezionare la velocità ISO o il guadagno

1 Toccare [⮌].

2 Aprire il sottomenu [ISO/Gain].
['Configura videocamera] ❯ [2] ❯ [ISO/Gain]

3 Selezionare la funzione da regolare.

['Configura videocamera]
[2]
[ISO/Gain]
[ISO ISO]

Valori di apertura disponibili

	Apertura
Clip (incrementi di 1/4 stop)	F2.8, F3.2, F3.4, F3.7, F4.0, F4.4, F4.8, F5.2, F5.6, F6.2, F6.7, F7.3, F8.0, F8.7, F9.5, F10, F11
Foto (incrementi di 1/3 stop)	F2.8, F3.2, F3.5, F4.0, F4.5, F5.0, F5.6, F6.3, F7.1, F8.0, F9.0, F10, F11

Impostazioni per la velocità dell'otturatore disponibili*

	Velocità fotogrammi	Velocità dell'otturatore
Clip (incrementi di 1/4 stop)	59.94P, 59.94i, 29.97P	1/2, 1/3, 1/4, 1/5, 1/6, 1/7, 1/8, 1/10, 1/12, 1/14, 1/17, 1/20, 1/25, 1/29, 1/30, 1/33, 1/40, 1/50, 1/60, 1/75, 1/90, 1/100, 1/120, 1/150, 1/180, 1/210, 1/250, 1/300, 1/350, 1/400, 1/500, 1/600, 1/700, 1/800, 1/1000, 1/1200, 1/1400, 1/1600, 1/2000
Foto (incrementi di 1/3 stop)		0"5**, 0"4**, 0"3**, 1/4, 1/5, 1/6, 1/8, 1/10, 1/13, 1/15, 1/20, 1/25, 1/30, 1/40, 1/50, 1/60, 1/80, 1/100, 1/125, 1/160, 1/200, 1/250, 1/320, 1/400, 1/500, 1/640, 1/800, 1/1000, 1/1250, 1/1600, 1/2000

* Durante la registrazione movimento lento e veloce, i valori disponibili variano in base alla velocità di movimento lento e veloce selezionata.
** Questi valori rappresentano rispettivamente 0,5 secondi, 0,4 secondi e 0,3 secondi.

Impostazioni della velocità ISO disponibili

	Velocità ISO
Clip/Foto (incrementi di 1/3 stop)	160, 200, 250, 320, 400, 500, 640, 800, 1000, 1250, 1600, 2000, 2500, 3200, 4000, 5000, 6400, 8000, 10000, 12800, 16000, 20000

Impostazioni di guadagno disponibili

	Guadagno
Clip (incrementi di 1,5 dB)	0.0 dB, 1.5 dB, 3.0 dB, 4.5 dB, 6.0 dB, 7.5 dB, 9.0 dB, 10.5 dB, 12.0 dB, 13.5 dB, 15.0 dB, 16.5 dB, 18.0 dB, 19.5 dB, 21.0 dB, 22.5 dB, 24.0 dB, 25.5 dB, 27.0 dB, 28.5 dB, 30.0 dB, 31.5 dB, 33.0 dB, 34.5 dB, 36.0 dB, 37.5 dB, 39.0 dB, 40.5 dB, 42.0 dB
Clip (incrementi di 0,5 dB quando è selezionato [FINE Fine]*)	Da 0.0 dB a 42.0 dB

* ['Configura videocamera] ❯ [2] ❯ [Incremento gain].

NOTE

- Quando la velocità di registrazione movimento lento e veloce è impostata su [x1/4] (📖 94), oppure il look è impostato su [✿3 Wide DR] o [✿5 Canon Log] (📖 69), la più bassa velocità ISO disponibile è 500 e il più basso valore di guadagno disponibile è 9.0 dB (o 8.5 dB quando è selezionato [FINE Fine]).

- Quando la velocità di registrazione movimento lento e veloce è impostata su [x1/4] (📖 94) e il look è impostato su [✿3 Wide DR] o [✿5 Canon Log] (📖 69), la più bassa velocità ISO disponibile è 1250 e il più basso valore di guadagno disponibile è 18.0 dB (o 17.0 dB quando è selezionato [FINE Fine]).

La barra dell'esposizione

Quando la modalità di ripresa è impostata su **M**, verrà visualizzata la barra dell'esposizione per dare un'indicazione dell'esposizione corrente. Il simbolo ▼ visualizzato sopra la barra dell'esposizione indica l'esposizione ottimale senza correzione (AE±0). L'indicatore all'interno della barra dell'esposizione indica l'esposizione corrente.

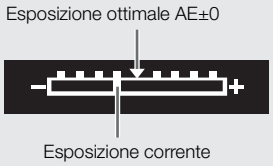

Quando la differenza fra l'esposizione corrente e l'esposizione ottimale è maggiore di ±2 EV, l'indicatore lampeggia all'estremità della barra dell'esposizione.

Modalità AE con priorità apertura (Av)

In questa modalità, dopo aver impostato manualmente il valore di apertura con la rotella di comando, la videocamera seleziona automaticamente la velocità dell'otturatore adeguata per ottenere l'esposizione ottimale del soggetto. Regolando l'apertura, è possibile agire sulla profondità di campo, ad esempio per sfocare lo sfondo dell'immagine e far risaltare di più il soggetto.

1 Spostare il selettore della modalità di ripresa su **Av**.

- Il valore di apertura viene evidenziato in arancione.

2 Regolare l'apertura ruotando la rotella di comando.

- È possibile regolare il valore di apertura anche mediante il menu FUNC. o l'applicazione Telecomando Browser (📖 57).
- Per ulteriori informazioni sulle impostazioni disponibili, fare riferimento a *Esposizione manuale* (**M**) (📖 54).

ⓘ NOTE

- A seconda della luminosità del soggetto, la videocamera potrebbe non essere in grado di regolare l'esposizione e in tal caso il valore di apertura lampeggia. In tal caso, selezionare un valore di apertura diverso.

Modalità AE con priorità otturatore (Tv)

In questa modalità, dopo aver impostato manualmente la velocità dell'otturatore, la videocamera seleziona automaticamente l'apertura adeguata per ottenere l'esposizione ottimale per il soggetto. La velocità dell'otturatore consente di controllare l'acquisizione dei soggetti in movimento. Con i soggetti in rapido movimento, ad esempio una cascata, consente di farli apparire totalmente immobili oppure di trasmettere una sensazione di movimento.

1 Spostare il selettore della modalità di ripresa su **Tv**.

- La velocità dell'otturatore viene evidenziata in arancione.

2 Ruotare la rotella di comando per regolare la velocità dell'otturatore.

- È possibile regolare la velocità dell'otturatore anche mediante il menu FUNC. o l'applicazione Telecomando Browser (📖 57).
- Per ulteriori informazioni sulle impostazioni disponibili, fare riferimento a *Esposizione manuale* (**M**) (📖 54).

NOTE

- A seconda della luminosità del soggetto, la videocamera potrebbe non essere in grado di regolare l'esposizione e in tal caso il valore di velocità dell'otturatore lampeggia. In tal caso, selezionare una velocità dell'otturatore diversa.

Programma AE (P)

Per esporre in maniera ottimale il soggetto, la videocamera regola automaticamente apertura, velocità dell'otturatore, guadagno (per le clip) e velocità ISO.

Spostare il selettore della modalità di ripresa su **P**.

Auto (AUTO)

In questa modalità la videocamera seleziona varie impostazioni. Questa modalità è ideale per tutte le occasioni in cui non si desidera impiegare tempo per regolare impostazioni.

Spostare il selettore della modalità di ripresa su **AUTO**.

Scena speciale (SCN)

È possibile selezionare la modalità di scena speciale che corrisponde meglio alla situazione di ripresa. Alcune situazioni di ripresa possono essere difficili, ad esempio quando il soggetto è illuminato solo con un faretto. In queste circostanze può risultare conveniente selezionare un'opportuna modalità di scena speciale.

1 Spostare il selettore della modalità di ripresa su **SCN**.

2 Toccare [FUNC.] e quindi toccare [Scena speciale].

3 Selezionare l'opzione desiderata e quindi toccare [✕].

Opzioni

[Ritratto]: In questa modalità, la videocamera usa un'apertura larga per mettere nitidamente a fuoco il soggetto e sfocare lo sfondo.

[Sport]: Per registrare eventi sportivi quali il tennis o il golf.

[Scena notturna]: Per registrare scene notturne con minori disturbi nell'immagine.

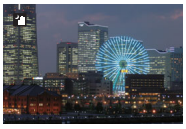

[Neve]: Per registrare sulla neve scene molto luminose senza che il soggetto risulti sottoesposto.

[Spiaggia]: Per registrare su spiagge assolate senza che il soggetto risulti sottoesposto.

[Tramonto]: Per registrare tramonti con intensi colori.

[Bassa luminosità]: Per registrare in condizioni di scarsa illuminazione.

[Riflettore]: Per registrare scene illuminate con riflettori.

[Fuochi artificiali]: Per registrare spettacoli pirotecnici.

NOTE

- [Ritratto]/[Sport]/[Neve]/[Spiaggia]: La riproduzione di queste immagini potrebbe non risultare perfettamente scorrevole.
- [Neve]/[Spiaggia]: In giornate nuvolose o in luoghi ombreggiati il soggetto potrebbe risultare sovraesposto. Controllare l'immagine sullo schermo.
- [Bassa luminosità]:
  - I soggetti in movimento potrebbero lasciare una scia sull'immagine.
  - La qualità dell'immagine potrebbe non essere buona come in altre modalità.
  - Sullo schermo possono apparire punti bianchi.
  - La messa a fuoco automatica potrebbe non funzionare bene come in altre modalità. In tal caso, eseguire la messa a fuoco manualmente.
- [Fuochi artificiali]/[Bassa luminosità]: Si consiglia l'uso di un treppiede per evitare che l'immagine appaia "mossa" a causa del movimento della videocamera.

Regolazione delle impostazioni della modalità di ripresa

Le impostazioni relative alle varie modalità di ripresa possono essere regolate mediante il menu FUNC. o a distanza, utilizzando l'applicazione Telecomando Browser.

Utilizzo del menu FUNC.

Per modificare il valore di apertura quando la modalità di ripresa è M o Av

1 Toccare [FUNC.] e quindi toccare IRIS [Apertura].
- Nella sezione inferiore dello schermo apparirà il comando di regolazione dell'apertura.

2 Trascinare il dito verso sinistra o destra lungo il comando di regolazione per regolare l'impostazione.

- È possibile anche premere il joystick per evidenziare in arancione la posizione del valore corrente. Spostare quindi il joystick verso sinistra o verso destra per regolare il valore.

3 Toccare [✕].
- Il valore di apertura selezionato comparirà in alto a sinistra sullo schermo.

Per modificare la velocità dell'otturatore quando la modalità di ripresa è M o Tv

1 Toccare [FUNC.] e quindi toccare SHTR [Velocità otturatore].
- Nella sezione inferiore dello schermo apparirà il comando di regolazione della velocità dell'otturatore.

2 Trascinare il dito verso sinistra o destra lungo il comando di regolazione per regolare l'impostazione.
- È possibile anche premere il joystick per evidenziare in arancione la posizione del valore corrente. Spostare quindi il joystick verso sinistra o verso destra per regolare il valore.

3 Toccare [✕].
- La velocità otturatore selezionata comparirà in alto a sinistra sullo schermo.

Per modificare la velocità ISO o il guadagno quando la videocamera è in modalità M

1 Toccare [FUNC.] e quindi toccare ISO [ISO] o GAIN [Gain].
- Nella modalità [📷] non è possibile regolare il guadagno.
- Nella sezione inferiore dello schermo apparirà il comando di regolazione della velocità ISO o del guadagno.
- L'opzione [Configura videocamera] ▸ [2] ▸ [ISO/Gain] consente di passare dalla velocità ISO al guadagno e viceversa.

2 Trascinare il dito verso sinistra o destra lungo il comando di regolazione per regolare l'impostazione.
- È possibile anche premere il joystick per evidenziare in arancione la posizione del valore corrente. Spostare quindi il joystick verso sinistra o verso destra per regolare il valore.

3 Toccare [✕].
- Il valore della velocità ISO o del guadagno selezionato comparirà in alto a sinistra sullo schermo.

Utilizzo dell'applicazione Telecomando Browser

Dopo aver completato le preparazioni necessarie (📖 132) è possibile selezionare velocità dell'otturatore, apertura, velocità ISO e guadagno mediante l'applicazione Telecomando Browser.

Per modificare il valore di apertura quando la modalità di ripresa è M o Av

1 Premere il valore di apertura corrente nella schermata di Telecomando Browser.

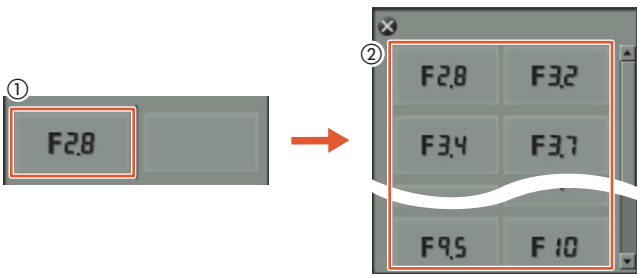

2 Selezionare nell'elenco l'apertura desiderata.
- Il valore selezionato verrà visualizzato nella schermata di Telecomando Browser e verrà applicato alla videocamera.
- In alternativa, premere [IRIS +] per aumentare l'apertura o [IRIS -] per diminuire l'apertura, in incrementi di 1/4 di stop per clip o in incrementi di 1/3 di stop per foto.

Per modificare la velocità dell'otturatore quando la modalità di ripresa è **M** o **Tv**

1 Premere il valore di velocità dell'otturatore corrente nella schermata di Telecomando Browser.

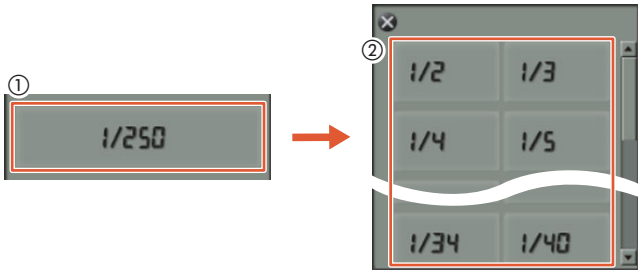

2 Selezionare nell'elenco la velocità dell'otturatore desiderata.

- Il valore selezionato verrà visualizzato nella schermata di Telecomando Browser e verrà applicato alla videocamera.

Per modificare la velocità ISO o il guadagno quando la videocamera è in modalità **M**

1 Premere il valore di velocità ISO o guadagno corrente nella schermata di Telecomando Browser.

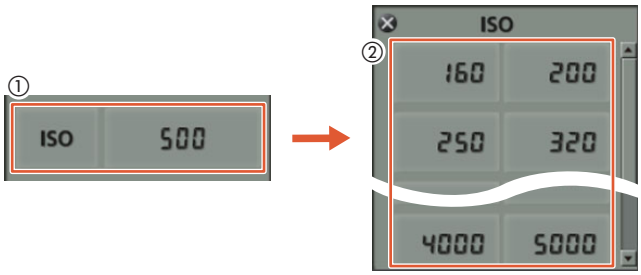

- Nella modalità [📷] non è possibile regolare il guadagno.
- È possibile toccare [ISO] e quindi l'impostazione desiderata ([ISO] o [Gain]) per passare da uno all'altro.

2 Selezionare nell'elenco il valore di velocità ISO o guadagno desiderato.

- Il valore selezionato verrà visualizzato nella schermata di Telecomando Browser e verrà applicato alla videocamera.

Limiti all'impostazione automatica del guadagno e della velocità ISO

Per ottenere l'immagine più luminosa possibile nelle condizioni di illuminazione esistenti dell'ambiente di ripresa, la videocamera provvede ad aumentare automaticamente il guadagno o la velocità ISO. Questo, tuttavia, può generare "rumore" sull'immagine video e pertanto è possibile selezionare un limite massimo all'aumento di questi livelli. Questi limiti sono denominati limite del controllo automatico del guadagno (AGC) e limite ISO automatico. Abbassando il limite massimo, si potranno ottenere riprese più scure, ma con meno rumore. Questa funzione è disponibile quando la modalità di ripresa è impostata su **P**, **Tv** o **Av**.
Dato che per le foto può essere regolata solo la velocità ISO, nella modalità [📷] premere il pulsante MENU ed avviare la procedura descritta di seguito solo dal passo 4, selezionando le opzioni per la velocità ISO.

Modalità operative: [🎥] [📷] [▶] [▶] | [MXF] [MP4] | [4K] [HD]

1 Premere il pulsante MENU.

2 Aprire il sottomenu [ISO/Gain].
[🎥 Configura videocamera] ❯ [2] ❯ [ISO/Gain]

3 Selezionare l'opzione che corrisponde al limite da impostare e quindi toccare [↩].

[🎥 Configura videocamera]
[2]
[ISO/Gain]
[ISO]

4 Di nuovo nei menu di impostazione, aprire il sottomenu per l'impostazione del limite AGC o del limite ISO automatico.
[🎥 Configura videocamera] (in modalità [🎥]) o [📷 Configura videocamera] (in modalità [📷]) ❯ [1] ❯ [Limite AGC] o [Limite ISO auto]

5 Toccare [ISO↕] o [GAIN↕].
- Nella sezione inferiore dello schermo apparirà il comando di regolazione del limite AGC o del limite ISO automatico.
- Toccare [**A**] per eliminare il limite.

6 Trascinare il dito verso sinistra o destra lungo il comando di regolazione per regolare l'impostazione.
- È possibile anche spostare il joystick prima verso l'alto o il basso per evidenziare in arancione il valore corrente e quindi verso sinistra o verso destra per impostare il valore desiderato.

7 Toccare [✕].
- L'icona selezionata apparirà sul lato sinistro dello schermo.

[🎥 Configura videocamera] (in modalità [🎥]) o [📷 Configura videocamera] (in modalità [📷])
[1]
[Limite AGC] o [Limite ISO auto]
[**A**]

Valori del limite ISO disponibili

	Velocità ISO
Clip (incrementi di 1/3 stop)	160, 200, 250, 320, 400, 500, 640, 800, 1000, 1250, 1600, 2000, 2500*, 3200*, 4000*
Foto (incrementi di 1/3 stop)	160, 200, 250, 320, 400, 500, 640, 800, 1000, 1250, 1600, 2000

* Quando questo valore è stato selezionato nella modalità [🎥] e la videocamera passa alla modalità [📷], il limite ISO automatico verrà impostato su ISO2000.

Valori del limite AGC disponibili

	Guadagno
Clip (incrementi di 1.5 dB)	0.0 dB, 1.5 dB, 3.0 dB, 4.5 dB, 6.0 dB, 7.5 dB, 9.0 dB, 10.5 dB, 12.0 dB, 13.5 dB, 15.0 dB, 16.5 dB, 18.0 dB, 19.5 dB, 21.0 dB, 22.5 dB, 24.0 dB, 25.5 dB, 27.0 dB, 28.5 dB

NOTE

- Quando la velocità di registrazione movimento lento e veloce è impostata su [x1/4] (94), oppure il look è impostato su [3 Wide DR] o [5 Canon Log] (69), la più bassa velocità ISO disponibile è 500 e il più basso valore di guadagno disponibile è 9.0 dB.
- Quando la velocità di registrazione movimento lento e veloce è impostata su [x1/4] (94), e il look è impostato su [3 Wide DR] o [5 Canon Log] (69), la più bassa velocità ISO disponibile è 1250 e il più basso valore di guadagno disponibile è 18.0 dB.

Esposizione

In alcune modalità di ripresa, la videocamera regola l'esposizione automaticamente. In tali casi, è possibile bloccare l'esposizione o utilizzare una funzione di esposizione "touch" per impostare automaticamente l'esposizione ottimale per il soggetto selezionato. È anche possibile utilizzare la funzione Livello AE per aumentare o diminuire il livello di luminosità dell'immagine che è stato impostato dalla funzione di esposizione automatica. Queste funzioni non sono disponibili quando la modalità di ripresa è impostata su AUTO, **M** o SCN*.

* Le funzioni di blocco dell'esposizione e dell'esposizione Touch sono disponibili in tutte le modalità di scena speciale eccetto [Fuochi artificiali].

Modalità operative: MXF MP4 | 4K HD

Blocco dell'esposizione

1 Toccare [FUNC.] e quindi toccare ✳ [Blocco esposizione].
- Appare la schermata della regolazione dell'esposizione.

2 Toccare [**M**].
- Nella sezione inferiore dello schermo apparirà un comando di regolazione. L'esposizione è bloccata, ma è possibile regolarla mediante il comando di regolazione.

3 Trascinare il dito verso sinistra o destra lungo il comando di regolazione per regolare l'impostazione.
- È possibile anche spostare il joystick prima verso l'alto o il basso per evidenziare in arancione il valore corrente e quindi verso sinistra o verso destra per impostare il valore desiderato.
- A seconda dell'esposizione, alcuni valori potrebbero apparire ombreggiati, variando il campo di regolazione disponibile.
- Toccare di nuovo [**M**] per impostare nuovamente l'esposizione automatica.

4 Toccare [✕] per bloccare l'esposizione sul valore selezionato.
- Se l'esposizione è solo bloccata, sul lato sinistro dello schermo appare l'indicazione ✳. Se l'esposizione bloccata è stata anche regolata, l'indicazione ± apparirà insieme al valore di regolazione alla sinistra dell'indicazione ✳.

Utilizzo dell'applicazione Telecomando Browser

Dopo aver completato le preparazioni necessarie (📖 132) è possibile modificare manualmente l'esposizione da un dispositivo connesso mediante l'applicazione Telecomando Browser.

1 Premere [✳].
- La linea grigia del pulsante diventa arancione e la videocamera entra in modalità di esposizione manuale.

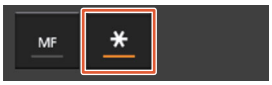

2 Premere il pulsante del valore di esposizione e quindi selezionare il valore di regolazione dell'esposizione desiderato.
- Il valore selezionato verrà visualizzato nella schermata di Telecomando Browser e verrà applicato alla videocamera.

Esposizione Touch

È possibile regolare automaticamente l'esposizione semplicemente toccando lo schermo. La videocamera misurerà la luce nel punto in cui lo schermo è stato toccato e bloccherà l'esposizione su tale valore. La modalità di compensazione delle zone ad alta luminosità (le alte luci) consente di evitare la sovraesposizione di nuvole o altri oggetti bianchi nella zona che è stata toccata.

1 Toccare [FUNC.] e quindi toccare ✳ [Blocco esposizione].
- Appare la schermata della regolazione dell'esposizione.

2 Toccare un soggetto all'interno del riquadro.
- L'indicatore ▸⛶◂ lampeggerà e l'esposizione verrà regolata automaticamente per ottenere l'esposizione corretta della zona che è stata toccata.
- Nella sezione inferiore dello schermo apparirà un comando di regolazione. L'esposizione è bloccata, ma è possibile regolarla mediante il comando di regolazione.

3 Trascinare il dito verso sinistra o destra lungo il comando di regolazione per regolare l'impostazione.
- È possibile anche spostare il joystick prima verso l'alto o il basso per evidenziare in arancione il valore corrente e quindi verso sinistra o verso destra per impostare il valore desiderato.
- Se si usa solo l'esposizione Touch, continuare con il passo 6. Per utilizzare la compensazione delle alte luci, continuare con il passo 4.

4 Toccare [±] e quindi toccare [H Parti luminose].
- Toccare [N Normale] per disattivare la compensazione delle zone ad alta luminosità (alte luci).

5 Toccare [⮌] per tornare alla schermata di regolazione dell'esposizione.

6 Toccare [✕] per bloccare l'esposizione sul valore selezionato.
- Se l'esposizione è solo bloccata, sul lato sinistro dello schermo appare l'indicazione ✳. Se l'esposizione bloccata è stata anche regolata, l'indicazione ± apparirà insieme al valore di regolazione alla sinistra dell'indicazione ✳.

Livello AE

La funzione Livello AE di compensazione automatica del livello di esposizione mette a disposizione 17 livelli di compensazione per le clip e 13 per le foto.

1 Toccare [FUNC.] e quindi toccare ± [Livello AE].
- Nella sezione inferiore dello schermo apparirà un comando di regolazione.

2 Trascinare il dito verso sinistra o destra per spostare il comando di regolazione sul valore desiderato.
- È possibile anche spostare il joystick fino ad evidenziare in arancione l'impostazione corrente. Spostare quindi il joystick verso sinistra o verso destra per regolare l'impostazione.

3 Toccare [✕].
- ± e il livello AE selezionato appariranno sul lato sinistro dello schermo.

Livelli AE disponibili per le clip

-2	-1 3/4	-1 1/2	-1 1/4	-1	- 3/4	- 1/2	- 1/4	±0
+1/4	+1/2	+3/4	+1	+1 1/4	+1 1/2	+1 3/4	+2	

Livelli AE disponibili per le foto

-2	-1 2/3	-1 1/3	-1	- 2/3	- 1/3	±0
+1/3	+2/3	+1	+1 1/3	+1 2/3	+2	

NOTE

- La funzione di regolazione del livello AE non è disponibile quando sono attive le funzioni di blocco dell'esposizione o esposizione Touch.

Modalità di misura della luce

La videocamera misura la luce della scena per calcolare le impostazioni ottimali di esposizione. A seconda della scena ripresa, può essere consigliabile cambiare il metodo di misura. Questa funzione è disponibile quando la modalità di ripresa è impostata su **P**, **Tv** o **Av**.

Modalità operative: [MXF] [MP4] [4K] [HD]

1 Toccare [FUNC.] e quindi toccare [Lettura luce] (in modalità) o [Lettura luce] (in modalità).

2 Selezionare l'opzione desiderata e quindi toccare [✕].

Opzioni (per clip)

[Standard]: Calcola la media delle condizioni di luce misurate sull'intera inquadratura, assegnando maggior peso al soggetto al centro.

[Riflettore]: Utilizzare questa opzione per registrare una scena in cui solo una parte dell'immagine è illuminata, ad esempio, se il soggetto è illuminato da un riflettore.

[Controluce]: Adatto alle scene in controluce.

Opzioni (per foto)

[Valutativa]: Appropriata per normali condizioni di ripresa.

[Media ponderata al centro]: La videocamera attribuisce maggior peso al soggetto al centro della scena.

[Spot]: La videocamera attribuisce maggior peso al soggetto in un'area più ristretta del centro della scena.

Bilanciamento del bianco

La funzione di bilanciamento del bianco aiuta a riprodurre accuratamente i colori in varie condizioni di luminosità.

Modalità operative: MXF MP4 | 4K HD

1 Toccare [FUNC.] e quindi toccare AWB [Bilanc. bianco].

2 Selezionare l'opzione desiderata e quindi toccare [✕].

- Se si seleziona [K Temp. colore], [Set 1] o [Set 2], è necessario impostare una temperatura di colore o un bilanciamento del bianco personalizzato con la relativa procedura prima di toccare [✕].

Per impostare la temperatura di colore ([K Temp. colore])

1 Toccare [⇄].

- Nella sezione inferiore dello schermo apparirà il comando di regolazione della temperatura di colore.

2 Trascinare il dito verso sinistra o destra lungo il comando di regolazione per regolare l'impostazione.

- È possibile regolare il valore anche spostando il joystick a sinistra o destra.

3 Toccare [↩].

Per impostare un valore di bilanciamento del bianco personalizzato ([Set 1] o [Set 2])

1 Dirigere la videocamera verso un cartoncino grigio o un soggetto bianco che occupi tutto lo schermo.

2 Toccare [⇄] e quindi toccare [Imposta WB].

- Durante la procedura, [] lampeggerà rapidamente. Dopo aver applicato le impostazioni alla videocamera, l'indicazione cessa di lampeggiare per indicare che la procedura è conclusa.

3 Toccare [↩].

Opzioni

[AWB Automatico]:	La videocamera imposta automaticamente il bilanciamento del bianco per ottenere colori dall'aspetto naturale.
[Luce diurna]*:	Per registrazioni all'aperto in giornate luminose.
[Ombra]*:	Per la registrazione in luoghi ombreggiati.
[Nuvoloso]*:	Per registrazioni con cielo nuvoloso.
[Fluorescent]*:	Per registrazioni con illuminazione fluorescente bianca calda, bianca fredda o tipo bianco caldo (a 3 lunghezze d'onda).
[Fluorescent H]*:	Per registrazioni con illuminazione fluorescente a luce diurna o tipo a luce diurna (a 3 lunghezze d'onda).
[Tungsteno]*:	Per registrazioni con illuminazione con lampade a incandescenza al tungsteno oppure fluorescenti tipo tungsteno (a 3 lunghezze d'onda).
[Flash]*:	Per registrare utilizzando un flash Speedlite opzionale. Disponibile solo nella modalità .
[K Temp. colore]*:	Permette di impostare la temperatura di colore su valori compresi tra 2.000 e 15.000 K.
[Set 1], [Set 2]:	Le impostazioni personalizzate di bilanciamento del bianco consentono di mantenere bianchi i soggetti bianchi, anche se illuminati da luce con una forte dominante colorata.

* Indica un'opzione di bilanciamento del bianco preimpostato.

NOTE

- Durante la registrazione di una clip, la funzione [Configura videocamera] ➤ [1] ➤ [WB fluido] (141) consente di ottenere una transizione più uniforme quando si modificano le impostazioni di bilanciamento del bianco.

- **Quando si seleziona un bilanciamento personalizzato del bianco:**
  - Regolare nuovamente il bilanciamento del bianco personalizzato in caso di cambiamenti della sorgente luminosa o del filtro ND.
  - A seconda della sorgente luminosa, l'indicazione potrebbe continuare a lampeggiare. Il risultato ottenuto sarà comunque migliore che con [AWB Automatico].
- L'uso di un bilanciamento personalizzato del bianco può dare migliori risultati nei seguenti casi:
  - Condizioni di luce variabile
  - Riprese ravvicinate
  - Soggetti largamente monocromatici (cielo, mare o foreste)
  - Con lampade al mercurio, alcune luci fluorescenti e LED
- Con determinati tipi di luci fluorescenti, le opzioni [Fluorescent] e [Fluorescent H] potrebbero non essere in grado di garantire un bilanciamento cromatico corretto. Se i colori appaiono poco naturali, selezionare [AWB Automatico] o un'impostazione di bilanciamento del bianco personalizzata.

Comando a distanza con Telecomando Browser

Dopo aver completato le preparazioni necessarie (132) è possibile cambiare l'opzione del bilanciamento del bianco a distanza da un dispositivo connesso, utilizzando l'applicazione Telecomando Browser.

1 Premere il pulsante del bilanciamento del bianco sulla schermata di Telecomando Browser.

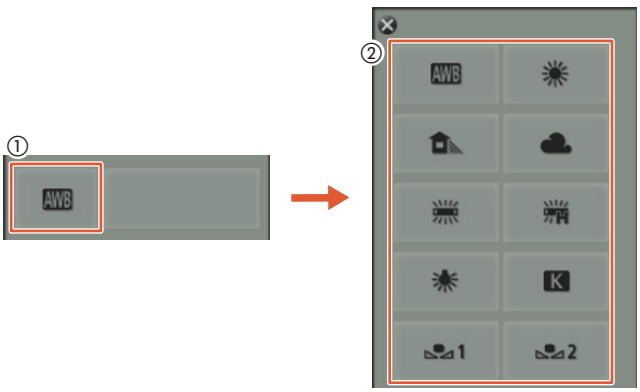

Per impostare il bilanciamento del bianco automatico (AWB)

2 Selezionare AWB.

- L'opzione selezionata verrà visualizzata nella schermata di Telecomando Browser e applicata alla videocamera.

Per impostare un'opzione di bilanciamento del bianco preimpostata

2 Selezionare l'opzione desiderata.

- Se è selezionato [K], continuare con il passaggio successivo per impostare la temperatura di colore. In caso contrario, l'opzione selezionata sarà visualizzata nella schermata di Telecomando Browser e applicata alla videocamera; non è necessario eseguire il resto della procedura.

3 Premere [5500K] e quindi selezionare il valore desiderato nell'elenco.

- Il valore selezionato verrà visualizzato nella schermata di Telecomando Browser e verrà applicato alla videocamera.

Per impostare un bilanciamento del bianco personalizzato ([▱¹] e [▱²])

2 Dirigere la videocamera verso un cartoncino grigio o un soggetto bianco che occupi tutto lo schermo.

3 Selezionare [▱¹] o [▱²].

4 Premere [▱].

- Durante la procedura, [▱¹] o [▱²] lampeggeranno rapidamente. Dopo aver applicato le impostazioni alla videocamera, l'indicazione cessa di lampeggiare per indicare che la procedura è conclusa.

Utilizzo dei Look

La videocamera può eseguire riprese utilizzando Look. I Look sono impostazioni che modificano le caratteristiche visuali dell'immagine. La videocamera offre diversi Look già installati, ma altri Look possono essere creati e personalizzati sulla base dei Look predefiniti. Questa funzione non è disponibile quando la modalità di ripresa è impostata su AUTO o SCN.

Modalità operative: MXF MP4 | 4K HD

Selezione di un Look pre-installato

Con l'eccezione di [5 Canon Log], è possibile eseguire regolazioni più precise dell'immagine ottenuta con un Look, regolando nitidezza, contrasto e profondità di colore.

1 Toccare [FUNC.] e quindi toccare 1 [Look] (in modalità) o S [Look] (in modalità).

2 Selezionare l'opzione desiderata e quindi toccare [✕].

- L'icona selezionata apparirà sul lato sinistro dello schermo.
- Tutte le impostazioni eccetto [5 Canon Log] possono essere regolate utilizzando la procedura descritta di seguito, prima di toccare [✕].

Opzioni (per clip)

[1 Standard]:	Profilo standard per le normali condizioni di ripresa di video.
[2 EOS Std.]:	Consente di ottenere le immagini nitide, brillanti e dettagliate ottenibili con lo stile standard delle fotocamere SLR digitali EOS.
[3 Wide DR]:	Applica una curva di gamma con una latitudine molto ampia e i colori più adatti alla curva di gamma.
[4 Cinema EOS Std.]:	Riproduce le immagini ottenibili con apparecchi Cinema EOS.
[5 Canon Log]:	Crea un'immagine con un'ampia escursione dinamica, adatta per l'elaborazione in post-produzione.
[1 Imp. utente 1], [2 Imp. utente 2]:	Consente di creare un look personalizzato. Si consiglia di partire da un Look pre-installato e modificare le impostazioni secondo le proprie esigenze.

Opzioni (per foto)

[S Standard]:	Profilo standard per le normali condizioni di ripresa di foto.
[P Ritratto]:	Adatto per scattare foto di persone. Questo look esalta la vitalità delle tonalità della pelle.
[L Paesaggio]:	Rende più intensi i colori dei paesaggi.
[N Neutro]:	Sottolinea i dettagli del soggetto, creando un'immagine più adatta a una successiva elaborazione.
[Se Seppia]:	Consente di riprendere una foto con tonalità seppia.
[M Monocromatico]:	Consente di riprendere una foto in bianco e nero.
[1 Imp. utente 1], [2 Imp. utente 2]:	Consente di creare un look personalizzato. Si consiglia di partire da un Look pre-installato e modificare le impostazioni secondo le proprie esigenze.

Regolazione delle impostazioni di un Look pre-installato

1 Toccare [ ].

2 Regolare l'impostazione desiderata toccando [-] o [+].

- [Nitidezza]: Da 0 (minima nitidezza) a 7 (massima nitidezza)
  [Contrasto][1]: Da -4 (contrasto minimo) a +4 (contrasto massimo)
  [Prof. colore][2]: Da -4 (colori più piatti) a +4 (colori più ricchi)

[1] Non disponibile con [3 Wide DR].

[2] Non disponibile con [Se Seppia] e [M Monocromatico].

Creazione di un Look definito dall'utente

È possibile creare Look personalizzati sulla base di uno dei Look pre-installati. Possono essere memorizzati sulla videocamera due Look definiti dall'utente per le clip e due per le foto.

1 Toccare [FUNC.] e quindi toccare 1 [Look].

2 Selezionare l'icona delle impostazioni definite dall'utente da utilizzare.

- Selezionare [Imp. utente 1] o [Imp. utente 2] per le clip e [Imp. utente 1] o [Imp. utente 2] per le foto.

3 Toccare [ ] e quindi toccare [Standard].

4 Selezionare il Look da usare come modello del nuovo Look definito dall'utente.

- Le impostazioni di [5 Canon Log] non possono essere modificate.

5 Toccare [Sì] e poi [OK].

6 Regolare le impostazioni come descritto nella sezione precedente.

7 Toccare [ ].

Zoom

È possibile azionare lo zoom (zoom ottico 10x) servendosi della ghiera dello zoom sull'obiettivo.

Modalità operative: MXF MP4 4K HD

Ruotare la ghiera per aumentare o diminuire lo zoom.

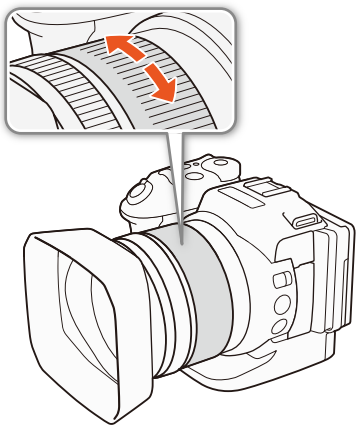

NOTE

- Se la ghiera dello zoom viene ruotata troppo rapidamente, la videocamera potrebbe non riuscire a mettere a fuoco immediatamente. In questo caso, la messa a fuoco avverrà non appena si arresta lo zoom.
- Impostando un pulsante programmabile su [20x Conv. tele digitale] (📖 103), è possibile premerlo per attivare il teleconvertitore digitale. In alternativa, se si personalizza il menu FUNC. includendo la voce [20x Conv. tele digitale] (📖 102), è possibile attivare il teleconvertitore digitale dal menu FUNC. Il teleconvertitore digitale consente di incrementare digitalmente la lunghezza focale della videocamera di un fattore di circa 2. Si tenga comunque presente che l'immagine viene elaborata digitalmente e si deteriora lungo l'intero campo dello zoom.

Regolazione della messa a fuoco

La videocamera offre tre diverse modalità di regolazione della messa a fuoco. In modalità di messa a fuoco manuale, le funzioni di assistenza alla messa a fuoco, peaking e ingrandimento, consentono di ottenere una maggiore precisione.

Messa a fuoco automatica (AF): La videocamera regola continuamente la messa a fuoco automaticamente. È possibile anche utilizzare la ghiera della messa a fuoco (senza scatti).

Messa a fuoco manuale (MF): Consente di regolare la messa a fuoco con la ghiera di messa a fuoco, il menu FUNC., oppure a distanza utilizzando l'applicazione Telecomando Browser.

Push AF: Nella modalità MF, è possibile passare temporaneamente alla modalità AF mantenendo premuto il pulsante PUSH AF.

Modalità di messa a fuoco automatica (AF)

La videocamera utilizza il sistema di messa a fuoco automatica TTL e regola continuamente la messa a fuoco del soggetto al centro dello schermo. Il campo di messa a fuoco va da 8 cm (con grandangolo massimo, misurato dall'estremità anteriore del corpo dell'obiettivo) a ∞.
È possibile eseguire la messa a fuoco manualmente ruotando la ghiera di messa a fuoco anche se la videocamera si trova in modalità di messa a fuoco automatica. Al termine della rotazione, la videocamera torna alla modalità di messa a fuoco automatica. Questa funzione è molto utile, ad esempio, per mettere a fuoco soggetti ripresi attraverso il vetro di una finestra.

Modalità operative:

MXF MP4 | 4K HD

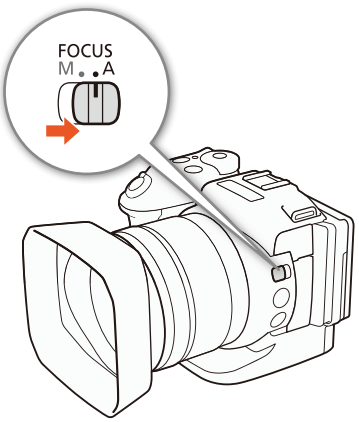

Spostare il selettore FOCUS su A.

- AF appare sulla sinistra dello schermo.

Utilizzo della priorità di messa a fuoco

È possibile selezionare il metodo di messa a fuoco automatica utilizzato dalla videocamera durante la ripresa di foto. Questo determina anche quali riquadri AF vengono visualizzati quando si scatta una foto.

Modalità operative:

MXF MP4 | 4K HD

1 Toccare [FUNC.] e quindi [Priorità fuoco].
2 Selezionare l'opzione desiderata e quindi toccare [✕].

Opzioni

[Spento]: Non è visualizzato nessun riquadro AF e la foto viene registrata immediatamente.
[AiAF]: Vengono selezionati uno o più riquadri di messa a fuoco automatica, scelti fra i nove disponibili, fissando la messa a fuoco su questi riquadri.
[Centro]: Un unico riquadro di messa a fuoco appare al centro dello schermo. La messa a fuoco viene automaticamente fissata sul soggetto contenuto nel riquadro. Questo consente di ricomporre l'inquadratura mantenendo la messa a fuoco sul soggetto.

Comando a distanza con Telecomando Browser

Dopo aver completato le preparazioni necessarie (132) è possibile scegliere la modalità di messa a fuoco a distanza da un dispositivo connesso con l'applicazione Telecomando Browser. È possibile utilizzare l'applicazione per cambiare la modalità di messa a fuoco indipendentemente dalla posizione del selettore FOCUS.

Se la videocamera è impostata sulla modalità di messa a fuoco manuale, premere [MF] sulla schermata di Telecomando Browser.

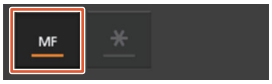

- La linea arancio del pulsante diventa grigia e la videocamera entra in modalità di messa a fuoco automatica.
- Premere nuovamente [MF] per ritornare alla modalità di messa a fuoco manuale.

NOTE

- Se la registrazione è in un ambiente luminoso, la videocamera chiude l'apertura. Questo può sfocare l'immagine ed è più visibile verso le focali corte nella zona grandangolo dello zoom. In tal caso, attivare il filtro ND (141).
- La messa a fuoco automatica impiega più tempo se la velocità fotogrammi è impostata su 25.00P che quando è impostata su 50.00P o 50.00i.
- Quando si registra in condizioni di scarsa luminosità, l'intervallo di messa a fuoco diminuisce e l'immagine può apparire poco nitida.
- È possibile utilizzare [Configura videocamera] [2] [Velocità AF] per selezionare la velocità di regolazione della messa a fuoco durante la messa a fuoco automatica. Si osservi tuttavia che l'effetto sulla velocità di regolazione è inferiore con le velocità di otturazione più lente.
- Quando la modalità guida (43) è impostata su [AF AF continuo], la priorità di messa a fuoco verrà automaticamente impostata su [Centro] e non potrà essere modificata.
- Quando la modalità di ripresa è impostata su SCN ed è selezionato [Fuochi artificiali], la priorità di messa fuoco verrà automaticamente impostata su [Spento] e non potrà essere modificata.
- Quando la modalità di ripresa è impostata su AUTO, la priorità di messa fuoco verrà automaticamente impostata su [AiAF] e non potrà essere modificata.
- Se si utilizza la funzione di rilevamento e puntamento del viso, con priorità di messa a fuoco, la videocamera metterà a fuoco il viso rilevato.
- Se la velocità dell'otturatore è inferiore a 1/8 in modalità di messa a fuoco automatica, la videocamera non esegue la messa a fuoco sul soggetto anche quando si preme il pulsante PHOTO fino a metà corsa. In tal caso, il riquadro AF e l'icona ● appariranno in giallo.
- La funzione di messa a fuoco automatica (compresa la funzione Push AF) potrebbe non funzionare correttamente con i soggetti e nei casi descritti di seguito. In tal caso, eseguire la messa a fuoco manualmente.
  - Superfici riflettenti
  - Soggetti con poco contrasto o senza righe verticali
  - Soggetti in rapido movimento
  - Attraverso vetri sporchi o bagnati
  - Scene notturne

Messa a fuoco manuale (MF)

È possibile regolare la messa a fuoco utilizzando la ghiera di messa a fuoco dell'obiettivo o il menu FUNC.

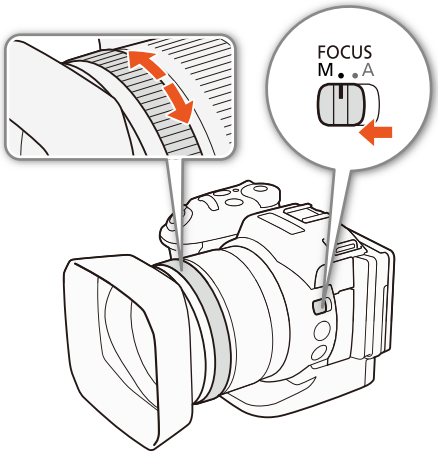

Modalità operative:

MXF MP4 | 4K HD

Utilizzo della ghiera di messa a fuoco

1 Spostare il selettore FOCUS su M.
- Sulla sinistra dello schermo appare l'indicazione MF.

2 Eseguire la messa a fuoco ruotando la ghiera di messa a fuoco dell'obiettivo.
- La velocità di messa a fuoco dipende dalla velocità di rotazione della ghiera.

NOTE
- È possibile scegliere la direzione di regolazione e la sensibilità di risposta della ghiera di messa a fuoco tramite le opzioni [Direzione ghiera fuoco] e [Risposta ghiera fuoco] (141).

Utilizzo del Menu FUNC.

Prima di poter regolare la messa a fuoco, è necessario aggiungere la voce [Fuoco] al lato destro del menu FUNC. Se questa operazione è già stata eseguita, passare direttamente alla seconda procedura, *Regolazione della messa a fuoco*.

Preparazione

1 Premere il pulsante MENU.

2 Aprire la schermata [Pers. menu FUNC. mod. /].
[Configura sistema] [3] [Pers. menu FUNC. mod.] (in modalità) o [Pers. menu FUNC. mod.] (in modalità)

3 Sul lato destro dello schermo, selezionare la funzione da rimuovere dal lato destro del menu FUNC.

4 Nel lato inferiore dello schermo, selezionare [Fuoco].

5 Toccare [✕].

[Configura sistema]
[3]
[Pers. menu FUNC. mod.] (in modalità) o [Pers. menu FUNC. mod.] (in modalità)

Regolazione della messa a fuoco

1 Toccare [FUNC.] e quindi toccare [Fuoco].

2 Toccare un soggetto che appare all'interno del riquadro bianco.
- L'indicatore lampeggia sul soggetto o sulla zona selezionata e la videocamera esegue la messa a fuoco sulla posizione dell'indicatore. Successivamente, la videocamera passa alla modalità MF.

Comando a distanza con Telecomando Browser

Dopo aver completato le preparazioni necessarie (132) è possibile regolare la messa a fuoco a distanza da un dispositivo connesso, utilizzando l'applicazione Telecomando Browser.

1 Se la videocamera è impostata sulla modalità AF, toccare [MF] sulla schermata di Telecomando Browser.
- La linea grigia del pulsante diventa arancione e la videocamera entra in modalità di messa a fuoco automatica.

2 Premere uno dei comandi [FOCUS] per regolare la messa a fuoco secondo le esigenze.
- Premere i comandi sul lato [NEAR] per mettere a fuoco su un punto più vicino o sul lato [FAR] per mettere a fuoco su un punto più lontano.
- Sono disponibili tre livelli di regolazione: [‹]/[›] è il minimo e [«]/[»] è il massimo.

NOTE

- **Utilizzo dell'indicazione della distanza del soggetto:**
  - Quando si utilizza la ghiera di messa a fuoco, la distanza approssimativa del soggetto viene visualizzata per alcuni secondi.
  - La distanza del soggetto visualizzata è solo una stima.
  - [∞] indica la messa a fuoco all'infinito.
  - L'opzione [Configura sistema] [4] (in modalità) o [3] (in modalità) [Unità di lunghezza] consente di scegliere fra la visualizzazione in metri o in piedi.
- Se si esegue uno zoom dopo la messa a fuoco, è possibile che la messa a fuoco vada persa.
- Se si lascia la videocamera accesa dopo aver eseguito una messa a fuoco manuale, è possibile che dopo un certo tempo la messa a fuoco vada persa. Questo eventuale lieve cambiamento della posizione di messa a fuoco è dovuto all'aumento della temperatura interna della videocamera e dell'obiettivo. Controllare sempre la messa a fuoco prima di continuare la ripresa.

Utilizzo delle funzioni di messa a fuoco assistita

Per una messa a fuoco più accurata sono disponibili due funzioni di assistenza: peaking, che crea un contrasto più netto evidenziando i contorni del soggetto, e ingrandimento, che ingrandisce l'immagine sullo schermo. È possibile utilizzare entrambe le funzioni contemporaneamente per ottenere migliori risultati.

Modalità operative: MXF MP4 4K HD

Peaking

Attivando la funzione di peaking, il contorno degli oggetti a fuoco verrà evidenziato in rosso, blu o giallo sullo schermo. Per un'accentuazione ancora più marcata è possibile visualizzare l'immagine sullo schermo in bianco e nero.

1 Toccare [FUNC.] e quindi toccare [Peaking].

2 Toccare [PEAK Acceso].

- Il peaking è attivato e i contorni risultano evidenziati.
- Toccare di nuovo [] per disattivare l'effetto peaking.

3 Per modificare le impostazioni di peaking, toccare [].

Per l'impostazione del bianco e nero: Toccare [Spento] oppure [Acceso]

Per il colore di peaking: Toccare [Rosso], [Blu] o [Giallo]

4 Toccare [✕].

Ingrandimento

1 Premere il pulsante MAGN.

- Alternativamente, utilizzare l'opzione [FUNC.] ❯ MAGN. [Ingrandimento] ❯ [OK].
- MAGN. compare nella parte inferiore dello schermo e il centro dello schermo è ingrandito di circa 2 volte*.
- Nella sezione inferiore destra dello schermo viene visualizzato un riquadro bianco che simbolizza l'intera area dello schermo. All'interno di tale riquadro appare un rettangolo bianco che indica approssimativamente la posizione della sezione dell'immagine ingrandita visualizzata.

2 Se necessario, spostare il rettangolo bianco con il joystick (▲▼ ◀▶) o trascinandolo con il dito per controllare altre parti dell'immagine.

3 Premere nuovamente il pulsante MAGN. o toccare [✕] per annullare l'ingrandimento.

* L'ingrandimento visualizzato a schermo potrà variare in base alla configurazione video.

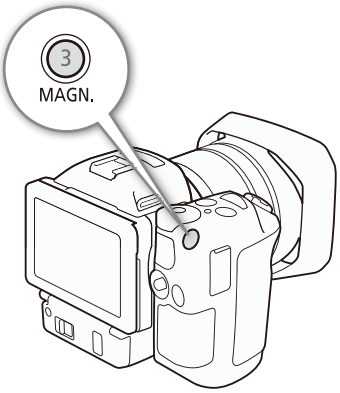

NOTE

- Il peaking e l'ingrandimento appaiono solo sullo schermo della videocamera. Non sono visualizzati sull'eventuale monitor esterno connesso alla videocamera né hanno alcun effetto sulla registrazione.
- Non è possibile utilizzare la funzione di ingrandimento mentre sullo schermo sono visualizzate le barre di colore.

Push AF

Modalità operative:

MXF MP4 | 4K HD

Mentre si usa la messa a fuoco manuale (74), premere e mantenere premuto il pulsante PUSH AF.

- Mentre viene mantenuto premuto il pulsante PUSH AF, la funzione di messa a fuoco automatica rimane momentaneamente attiva.

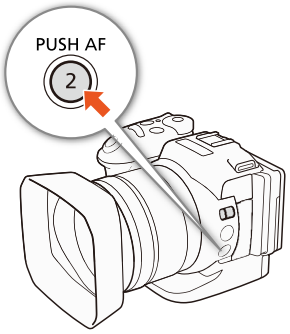

NOTE

- Tutte le NOTE della sezione relativa alla messa a fuoco automatica (📖 73) si applicano anche alla funzione Push AF.

Rilevamento e messa a fuoco dei visi (Rilevamento e puntamento del viso)

Nella modalità di messa a fuoco automatica, la videocamera è in grado di rilevare il viso di una persona, metterlo a fuoco automaticamente e seguirlo anche se la persona si muove. Se nell'immagine sono presenti più persone, una (indicata con il riquadro bianco di rilevamento del viso) sarà scelta come soggetto principale da mettere a fuoco. È possibile scegliere il soggetto principale. Per selezionare il soggetto è necessario usare il touch screen.

[Configura videocamera] (in modalità 🎥) o [Configura videocamera] (in modalità 📷)
[1]
[Rilev. e puntam. viso]
[ON Acceso]

Modalità operative:

🎥 📷 | MXF MP4 | 4K HD

1 Premere il pulsante MENU.

2 Aprire il sottomenu [Rilev. e puntam. viso].

[Configura videocamera] (in modalità 🎥) o [Configura videocamera] (in modalità 📷) ❯ [1] ❯ [Rilev. e puntam. viso]

3 Toccare [ON Acceso] e quindi toccare [✕].

- Selezionare [OFF Spento] per disattivare la funzione di rilevamento del viso.

4 Dirigere la videocamera sul soggetto.

- Se nell'immagine sono presenti più soggetti, la videocamera selezionerà automaticamente una persona come soggetto principale. La videocamera indicherà il viso del soggetto principale con un riquadro bianco e gli altri visi con riquadri grigi.
- Se necessario, toccare il viso di un'altra persona sul touch screen per ottimizzare le impostazioni della videocamera per tale persona.
  Intorno al soggetto apparirà un doppio riquadro bianco che lo seguirà mentre si muove. Toccare [Annulla] per rimuovere il riquadro e annullare il puntamento.
- È più facile seguire il soggetto se viene toccata una porzione con un colore o caratteristiche specifici. Tuttavia, la videocamera potrebbe seguire un soggetto sbagliato che si trova nelle vicinanze del soggetto desiderato, qualora esso presenti particolarità simili al soggetto desiderato. Toccare nuovamente lo schermo per selezionare il soggetto desiderato.

NOTE

- La videocamera può individuare erroneamente visi anche in soggetti che non sono persone. In tal caso, disattivare la funzione di individuazione del viso.
- Quando la modalità di ripresa è impostata su AUTO, la funzione di rilevamento e puntamento del viso verrà automaticamente impostata su [ON Acceso] e non potrà essere modificata.
- Non è sempre possibile individuare correttamente i visi. Alcuni esempi più comuni:
  - Visi molto piccoli, grandi, scuri o chiari in rapporto all'immagine generale.
  - Visi di profilo, di lato, capovolti, in diagonale o parzialmente nascosti.
- L'individuazione del viso non può essere utilizzata nei seguenti casi:
  - Se la velocità dell'otturatore è inferiore a 1/25.
  - Quando la modalità di ripresa è impostata su SCN e sono selezionate le opzioni [Scena notturna], [Bassa luminosità] o [Fuochi artificiali].
  - Quando [Rallenti/Veloce] è impostata su [x1/4].

- In modalità [📷], quando la modalità guida è impostata su [AF AF continuo].
- Quando l'opzione [Configura videocamera] ➤ [3] ➤ [Riduzione rolling shutter] è impostata su [ON Acceso].

Stabilizzatore d'immagine

Lo stabilizzatore d'immagine consente di compensare il movimento della videocamera e ottenere riprese più stabili. Durante la ripresa di foto, la funzione di stabilizzazione dell'immagine può essere attivata o disattivata. Per la ripresa di clip, sono disponibili 3 metodi di stabilizzazione. Selezionare il metodo più adatto alle proprie esigenze.

Standard IS : Standard IS compensa un livello inferiore di movimento della videocamera, ad esempio se si eseguono riprese rimanendo fermi, e consente di riprendere scene più naturali.

Dinamico IS* : Dinamico IS compensa un livello superiore di movimento della videocamera, ad esempio se si eseguono riprese camminando, ed è più efficace con focali corte nella zona grandangolo dello zoom.
* Non disponibile durante la registrazione di clip 4K, con la modalità di registrazione movimento lento e veloce o la ripresa di foto.

Powered IS : Powered IS è estremamente efficace quando l'operatore è fermo e esegue zoom su soggetti distanti con valori di zoom elevati (focali molto lunghe nella zona telefoto dello zoom). Questa modalità non è adatta per eseguire panoramiche verticali e orizzontali.

Per attivare Standard IS o Dinamico IS

Modalità operative: MXF MP4 | 4K HD

1 Toccare [FUNC.] e quindi toccare [Stabilizz. immagini].
2 Selezionare l'opzione desiderata e quindi toccare [✕].
- Nella modalità , selezionare [ON Acceso] per attivare la stabilizzazione dell'immagine.
- Selezionare [Spento] per disattivare la funzione di stabilizzazione dell'immagine, ad esempio se si usa un treppiede.
- L'icona della modalità selezionata appare nella sezione superiore destra dello schermo.

Per attivare Powered IS

Modalità operative: MXF MP4 | 4K HD

1 Toccare [FUNC.] e quindi toccare [Powered IS].
2 Selezionare [Acceso] e quindi toccare [✕].
- L'icona della funzione Powered IS comparirà nella parte superiore destra dello schermo.
- Selezionare [Spento] per ripristinare la modalità di stabilizzazione dell'immagine precedente.

NOTE
- Impostando un pulsante programmabile su [Powered IS] (103), è sufficiente premerlo per attivare o disattivare la modalità Powered IS.
- Se il livello di movimento della videocamera è troppo elevato, lo stabilizzatore d'immagine può non essere in grado di eseguire una compensazione completa.
- Usando la funzione Dinamico IS, i contorni delle immagini possono subire effetti indesiderati (visualizzando ghosting, artefatti, zone scure) in caso di compensazione di livelli elevati di movimento.
- L'angolo di visuale nella modalità Dinamico IS è diverso dall'angolo di visuale della modalità Standard IS o quando non si utilizza nessuna funzione di stabilizzazione dell'immagine.

Marcatori a schermo e motivo zebra

L'utilizzo di marcatori a schermo consente di controllare che il soggetto sia correttamente inquadrato. I motivi a zebra aiutano a identificare le aree di sovraesposizione. I marcatori a schermo e i motivi a zebra non sono inclusi nelle registrazioni.

Modalità operative: [MXF] [MP4] | [4K] [HD]

Visualizzazione dei marcatori a schermo

È possibile visualizzare una griglia o una linea orizzontale al centro dello schermo. I marcatori possono essere visualizzati in bianco o in grigio e consentono di controllare che il soggetto sia inquadrato correttamente.

[Configura videocamera] (in modalità) o [Configura videocamera] (in modalità)
[2] (in modalità) o [1] (in modalità)
[Marker su schermo]
[OFF Spento]

1 Premere il pulsante MENU.

2 Aprire il sottomenu [Marker su schermo].
[Configura videocamera] (in modalità) o [Configura videocamera] (in modalità) ❯ [2] (in modalità) o [1] (in modalità) ❯ [Marker su schermo]

3 Selezionare l'opzione desiderata e quindi toccare [✕].

NOTE
- È possibile nascondere la maggior parte delle altre indicazioni a schermo lasciando solo i marcatori (49).

Visualizzazione del motivo zebra

La videocamera offre una funzione denominata motivo zebra che visualizza strisce diagonali bianche e nere sulle aree sovraesposte. La videocamera dispone di due livelli di modello zebra: Il livello 100% identifica solo le zone di alte luci in cui si verificherà una perdita di dettagli, mentre il livello 70% identifica anche le zone ad elevato rischio di perdita di dettagli.

1 Toccare [FUNC.] e quindi [Zebra].

2 Toccare [70 70%] o [100 100%] e quindi toccare [✕].
- Il motivo zebra apparirà sulle aree sovraesposte nell'immagine.
- Toccare [OFF Spento] per nascondere il motivo zebra.

NOTE
- Il motivo zebra non viene emesso in uscita sul dispositivo esterno collegato al terminale HDMI OUT.

Impostazione del time code

Nella modalità [ ], la videocamera può generare un segnale di time code e incorporarlo nelle clip. Il time code può inoltre essere visualizzato in sovraimpressione sul video in uscita dal terminale HDMI OUT.

Modalità operative: [ ] [ ] [ ] [ ] | [MXF] [MP4] | [4K] [HD]

Selezione della modalità del time code

È possibile scegliere la modalità operativa del time code della videocamera.

[Configuraz. registraz.] > [2] > [Modalità time code] > [PRESET Preset]

1 Premere il pulsante MENU.

2 Aprire il sottomenu [Modalità time code].
[Configuraz. registraz.] ❯ [2] ❯ [Modalità time code]

3 Selezionare l'opzione desiderata e quindi toccare [✕].

Opzioni

[PRESET Preset]: Il time code si avvia da un valore iniziale selezionabile in anticipo. Il valore iniziale predefinito è 00:00:00:00. Quando si seleziona questa opzione, selezionare il valore iniziale e la modalità di avanzamento del time code come descritto di seguito.

[REGEN. Regen.]: Il time code continuerà dall'ultimo valore registrato sul supporto di registrazione selezionato letto dalla videocamera. Il time code avanza solo durante la registrazione e pertanto le clip registrate consecutivamente sullo stesso supporto di registrazione avranno time code consecutivi.

Impostazione della modalità operativa del time code

Se la modalità del time code è impostata su [PRESET Preset] è possibile specificarne la modalità di avanzamento.

[Configuraz. registraz.] > [2] > [Modalità operativa time code] > [REC RUN Rec Run]

1 Premere il pulsante MENU.

2 Aprire il sottomenu [Modalità operativa time code].
[Configuraz. registraz.] ❯ [2] ❯ [Modalità operativa time code]

3 Selezionare l'opzione desiderata e quindi toccare [✕].

Opzioni

[REC RUN Rec Run]: Il time code avanza solo durante la registrazione e pertanto le clip registrate consecutivamente sullo stesso supporto di registrazione avranno time code consecutivi.

[FREE RUN Free Run]: Il time code comincia ad avanzare non appena viene premuto [✕] e continua ad avanzare a prescindere dalla modalità della videocamera.

Impostazione del valore iniziale del time code

[Configuraz. registraz.]
[2]
[Time code iniziale]

Se si imposta la modalità del time code su [PRESET Preset], è possibile specificare il valore iniziale.

1 Premere il pulsante MENU.

2 Aprire la schermata [Time code iniziale].
[Configuraz. registraz.] [2] [Time code iniziale]
- Viene visualizzata la schermata d'impostazione del time code con un riquadro di selezione arancione che indica le ore.

3 Toccare [▲] o [▼] per impostare le ore e quindi toccare il campo successivo per impostare i minuti.

4 Impostare gli altri campi (minuti, secondi, fotogramma) nello stesso modo.
- Per chiudere la schermata senza impostare il time code, toccare [Annulla].
- Toccare [Ripristino] per azzerare il time code. Se la modalità di avanzamento è impostata su [FREE RUN Free Run], il time code si riavvierà immediatamente dopo essere stato azzerato.

5 Toccare [OK] e poi [✕].
- Se la modalità di avanzamento è impostata su [FREE RUN Free Run], il time code si avvierà dal valore selezionato non appena si tocca [OK].

NOTE

- Il valore di fotogramma del time code va da 0 a 24.
- Se si utilizza la modalità di registrazione movimento lento e veloce, non è possibile selezionare la modalità di avanzamento [FREE RUN Free Run]. Se si utilizza invece la modalità di preregistrazione, verrà automaticamente impostata la modalità di avanzamento [FREE RUN Free Run] e non sarà modificabile.
- Quando si utilizza la modalità di avanzamento [FREE RUN Free Run], il time code continuerà ad avanzare per tutta la durata della carica della batteria ricaricabile al litio incorporata, anche se si scollegano tutte le altre sorgenti di alimentazione. In tal caso, tuttavia, la precisione del time code è inferiore a quando la videocamera è accesa.

Bit utente

Il bit utente può visualizzare a scelta data o ora di registrazione o un codice di identificazione formato da 8 caratteri esadecimali. Sono disponibili sedici caratteri: i numeri da 0 a 9 e le lettere dalla A alla F.
Oltre ad essere registrati con le clip, i dati del bit utente possono essere emessi con il segnale video in uscita sul terminale HDMI OUT.

Modalità operative: MXF MP4 | 4K HD

Impostazione del bit utente

[Configuraz. registraz.] > [2] > [Tipo bit utente] > [SET Impostazione]

1 Premere il pulsante MENU.

2 Aprire il sottomenu [Tipo bit utente].
[Configuraz. registraz.] ❯ [2] ❯ [Tipo bit utente]

3 Selezionare l'opzione desiderata.
- Selezionare [SET Impostazione] per impostare un codice identificativo, [TIME Ora] per usare l'ora come bit utente o [DATE Data] per usare la data come bit utente.
- Se si è selezionato [TIME Ora] o [DATE Data], toccare [✕]. Non è necessario eseguire il resto della procedura. Se è stato selezionato [SET Impostazione], continuare la procedura per impostare il codice identificativo.

4 Toccare [▲] o [▼] per immettere il primo carattere e quindi toccare il campo successivo per immettere il carattere successivo
- Immettere gli altri caratteri nello stesso modo.
- Per chiudere la schermata senza impostare il bit utente, toccare [Annulla].

5 Toccare [OK] e poi [✕].

Emissione bit utente

Il bit utente viene emesso sul terminale HDMI OUT nel tipo selezionato.

Registrazione audio

La videocamera consente la registrazione e la riproduzione di due canali audio lineari PCM con una frequenza di campionamento di 48 kHz. La registrazione audio può essere effettuata mediante il microfono stereo incorporato o un microfono esterno collegato al terminale MIC.
L'audio non viene registrato durante la modalità di registrazione movimento lento e veloce.

Modalità operative: MXF MP4 | 4K HD

Utilizzo di microfoni disponibili in commercio

Il terminale MIC consente il collegamento di normali microfoni a condensatore disponibili in commercio con alimentazione propria, dotati di spinotto stereo mini da Ø 3,5 mm. Il livello di registrazione audio del microfono esterno è diverso da quello del microfono incorporato.

Collegare il microfono esterno al terminale MIC.

NOTE

- È possibile che il microfono esterno capti interferenze indesiderate mentre si utilizzano le funzioni Wi-Fi. Mantenere una distanza sufficiente tra la videocamera e il microfono.

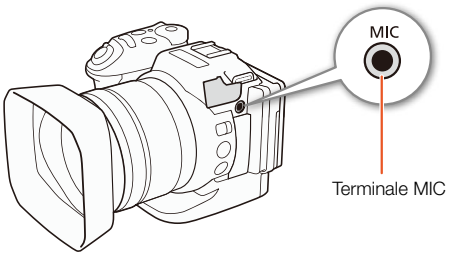

Scene audio (microfono incorporato)

La videocamera può ottimizzare le impostazioni audio del microfono incorporato selezionando la scena audio più adatta alle condizioni di ripresa. Questo migliorerà notevolmente il senso di presenza e di realismo della ripresa.

1 Toccare [FUNC.] e quindi toccare [Scena audio].

2 Selezionare l'opzione desiderata e quindi toccare [✕].

Opzioni

[Standard]:	Adatta alla maggior parte delle situazioni generali. La videocamera registra con le impostazioni standard.
[Musica]:	Per registrare efficacemente concerti al chiuso.
[Festival]:	Impostazioni ottimizzate per la registrazione di musica all'aperto ed ottenere risultati più naturali. Ideale per eventi all'aperto con musica.
[Parlato]:	Ideale per registrare voci e dialoghi.
[Riunioni]:	Per la registrazione di persone che parlano, mantenendo separate le varie voci e dare una maggior sensazione di presenza.
[Foresta e natura]:	Per registrare i suoni del bosco, degli uccelli e della natura. La videocamera cattura con la massima chiarezza il suono mentre si diffonde.
[Soppress. rumore]:	Per registrare scene riducendo il rumore causato da vento, veicoli in transito o altri rumori ambientali. Ideale per registrare sulla spiaggia o in luoghi rumorosi.
[Personalizzato]:	Permette di regolare le impostazioni audio secondo le proprie esigenze. Il menu [Configura audio] consente di modificare le seguenti impostazioni. [Filtro antivento mic. integr.], [Atten. mic. integrato], [Risposta di freq. mic. integ.], [Direzionalità mic. Integrato], [Limitatore audio] e [Compressore audio].

Impostazioni per le scene audio

	[♪STD Standard]	[♪ Musica]	[Festival]	[Parlato]	[Riunioni]	[Foresta e natura]	[Soppress. rumore]	[♪C Personalizzato]
[Livello microfono]	[M Manuale]: 70	[M Manuale]: 70	[M Manuale]: 70	[M Manuale]: 86	[M Manuale]: 94	[M Manuale]: 80	[M Manuale]: 70	Selezionato dall'utente (📖 86)
[Filtro antivento mic. integr.]	[H Auto (alto)]	[L Auto (basso) LOW]	[L Auto (basso) LOW]	[H Auto (alto)]	[H Auto (alto)]	[H Auto (alto)]	[H Auto (alto)]	Selezionato dall'utente (📖 86)
[Atten. mic. integrato]	[A Automatico]	[A Automatico]	[A Automatico]	[A Automatico]	[A Automatico]	[A Automatico]	[A Automatico]	Selezione dell'utente (📖 87)
[Risposta di freq. mic. integ.]	[NORM Normale]	[LHB Boost int. AF+BF]	[NORM Normale]	[MB Boost intervallo MF]	[MB Boost intervallo MF]	[LC Filtro taglia bassi]	[LC Filtro taglia bassi]	Selezione dell'utente (📖 87)
[Direzionalità mic. Integrato]	[NORM Normale]	[2ch WIDE Larga]	[2ch WIDE Larga]	[2ch MONO Mono]	[2ch WIDE Larga]	[2ch WIDE Larga]	[2ch MONO Mono]	Selezione dell'utente (📖 88)
[Limitatore audio]	[ON Acceso]	[ON Acceso]	[ON Acceso]	[ON Acceso]	[ON Acceso]	[ON Acceso]	[ON Acceso]	Selezione dell'utente (📖 89)
[Compressore audio]	[L Basso]	[L Basso]	[L Basso]	[OFF Spento]	[H Alto]	[L Basso]	[OFF Spento]	Selezione dell'utente (📖 90)

ⓘ NOTE

- [♪C Personalizzato] non è disponibile quando la modalità di ripresa è impostata su AUTO. Se, dopo aver impostato [Scena audio] su [♪C Personalizzato], la modalità di ripresa viene impostata su AUTO, questa impostazione diventerà [♪STD Standard].
- Per riprodurre con maggior fedeltà sia i suoni più forti che quelli più sommessi, si consiglia di regolare prima il livello di registrazione audio (vedere la sezione seguente). Per riprodurre ancora più fedelmente la linearità della musica, si consiglia di selezionare la scena audio [♪C Personalizzato] e configurare le stesse impostazioni della scena audio [♪ Musica] con l'eccezione di [Compressore audio] che deve essere impostato su [OFF Spento].

Livello di registrazione audio

È possibile regolare il livello di registrazione audio del microfono incorporato o del microfono esterno collegato al terminale MIC.

1 Toccare [FUNC.] e quindi toccare [Livello microfono].

2 Toccare [M] per impostare il livello di registrazione audio su manuale.

- Toccare invece [A] per ripristinare il livello di registrazione automatico.

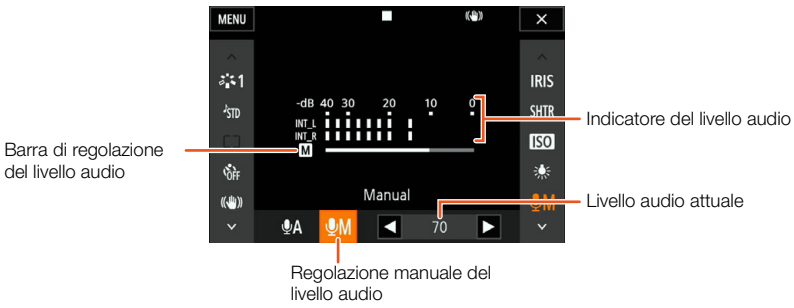

3 Toccare [◀]/[▶] per regolare il livello di registrazione audio secondo le proprie esigenze e quindi toccare [✕].

- A titolo indicativo, si consiglia di regolare il livello di registrazione audio in modo che l'indicatore di livello audio oltrepassi a destra il livello -10 dB solo occasionalmente.

NOTE

- Se l'indicatore del livello audio raggiunge il punto rosso (0 dB), il sonoro potrebbe risultare distorto.
- Si consiglia di controllare il livello dell'audio durante la regolazione del livello di registrazione audio o mentre è attivato l'attenuatore del microfono utilizzando cuffie.

Filtro antivento (microfono incorporato)

La videocamera riduce automaticamente i rumori di sottofondo causati dal vento durante le registrazioni all'aperto. Il filtro antivento può essere impostato su uno di due livelli di attenuazione automatica oppure disattivato.

1 Controllare che [Scena audio] sia impostata su [Personalizzato] (84).

2 Premere il pulsante MENU.

3 Aprire la schermata [Filtro antivento mic. integr.].

[Configura audio] ➤ [1] ➤ [Filtro antivento mic. integr.]

4 Selezionare l'opzione desiderata e quindi toccare [✕].

[Configura audio]
[1]
[Filtro antivento mic. integr.]
[H Auto (alto)]

Opzioni

[H Auto (alto)]: Verrà ridotta una maggior quantità del rumore del vento. Verranno ridotte anche le basse frequenze.

[L Auto (basso)]: Verrà ridotta una minor quantità del rumore del vento. Le basse frequenze verranno ridotte ma in minore misura.

[OFF Spento]: Il filtro antivento del microfono incorporato rimarrà sempre disattivato.

NOTE

- Insieme al rumore del vento verranno soppresse anche alcune basse frequenze. Durante le registrazioni in ambienti senza vento o se si desidera registrare le basse frequenze, si consiglia di impostare [Filtro antivento mic. integr.] su [OFF Spento].

Attenuatore del microfono (microfono incorporato)

[♪)) Configura audio] > [1] > [Atten. mic. integrato] > [A Automatico]

Per evitare distorsioni in caso di eccessivo livello audio, è possibile attivare la funzione di attenuazione (20 dB) del microfono incorporato.

1 Controllare che ♪STD [Scena audio] sia impostata su [♪c Personalizzato] (📖 84).

2 Premere il pulsante MENU.

3 Aprire il sottomenu [Atten. mic. integrato].
[♪)) Configura audio] > [1] > [Atten. mic. integrato.]

4 Selezionare l'opzione desiderata e quindi toccare [✕].

Opzioni

[A Automatico]: L'attenuazione del microfono incorporato verrà attivata automaticamente quando necessario per evitare la distorsione dei livelli audio più alti.

[ON Acceso]: L'attenuazione del microfono incorporato rimane sempre attivata per riprodurre più fedelmente le dinamiche sonore. Quando questa opzione è selezionata, l'indicazione ATT appare sullo schermo.

[OFF Spento]: L'attenuazione del microfono incorporato rimane sempre disattivata. Quando questa opzione è selezionata, l'indicazione A OFF appare sullo schermo.

Equalizzatore audio (microfono incorporato)

[♪)) Configura audio] > [1] > [Risposta di freq. mic. integ.] > [NORM Normale]

L'equalizzatore audio consente di regolare indipendentemente i livelli di specifici intervalli di frequenze.

1 Controllare che ♪STD [Scena audio] sia impostata su [♪c Personalizzato] (📖 84).

2 Premere il pulsante MENU.

3 Aprire il sottomenu [Risposta di freq. mic. integ.].
[♪)) Configura audio] > [1] > [Risposta di freq. mic. integ.]

4 Selezionare l'opzione desiderata e quindi toccare [✕].

Opzioni

[NORM Normale]: Adatto per un suono bilanciato nella maggior parte delle normali condizioni di registrazione.

[LB Boost intervallo BF]: Accentua le basse frequenze per aumentare l'intensità del suono.

[LC Filtro taglia bassi]: Filtra le basse frequenze per ridurre il rumore del vento, il rumore dei motori e i rumori ambientali analoghi.

[MB Boost intervallo MF]: Ideale per registrare voci e dialoghi.

[LHB Boost int. AF+BF]: Ideale, ad esempio, per registrare musica dal vivo e catturare con chiarezza il timbro caratteristico di svariati strumenti.

Direzionalità del microfono (microfono incorporato)

[♪)) Configura audio] > [1] > [Direzionalità mic. Integrato] > [NORM Normale]

È possibile modificare la direzionalità del microfono incorporato per un maggiore controllo sulle modalità di registrazione dell'audio.

1 Controllare che ♪STD [Scena audio] sia impostata su [♪C Personalizzato] (84).

2 Premere il pulsante MENU.

3 Aprire il sottomenu [Direzionalità mic. Integrato].
[♪)) Configura audio] ❯ [1] ❯ [Direzionalità mic. Integrato]

4 Selezionare l'opzione desiderata e quindi toccare [✕].

Opzioni

[2ch MONO Mono]: Registrazione monofonica che sottolinea l'audio proveniente da soggetti che si trovano davanti alla videocamera o al microfono.

[NORM Normale]: Registrazione stereo standard; un punto intermedio tra le impostazioni di direzionalità [2ch WIDE Larga] e [2ch MONO Mono].

[2ch WIDE Larga]: Registrazione stereo dei suoni ambientali su un campo più ampio per aumentare il senso di "presenza" delle clip.

Attenuatore del microfono (microfono esterno)

[♪)) Configura audio] > [2] > [Attenua MIC] > [A Automatico]

Per evitare distorsioni in caso di eccessivo livello audio, è possibile attivare la funzione di attenuazione (20 dB) del microfono connesso al terminale MIC.

1 Controllare che l'ingresso del terminale MIC sia impostato su [MIC Microfono] (89).

2 Premere il pulsante MENU.

3 Aprire il sottomenu [Attenua MIC].
[♪)) Configura audio] ❯ [2] ❯ [Attenua MIC]

4 Selezionare l'opzione desiderata e quindi toccare [✕].

Opzioni

[A Automatico]: L'attenuazione del microfono verrà attivata automaticamente quando necessario per evitare la distorsione dei livelli audio più alti.

[ON Acceso]: L'attenuazione del microfono rimane sempre attivata per riprodurre più fedelmente le dinamiche sonore. Quando questa opzione è selezionata, l'indicazione ATT appare sullo schermo.

[OFF Spento]: L'attenuazione del microfono rimane sempre disattivata. Quando questa opzione è selezionata, l'indicazione A OFF appare sullo schermo.

Filtro taglia bassi (microfono esterno)

Quando si registra con un microfono collegato al terminale MIC, è possibile attivare il filtro taglia bassi per ridurre rumori ambientali quali vento, veicoli in moto, ecc.

1 Controllare che l'ingresso del terminale MIC sia impostato su [MIC Microfono] (📖 89).

2 Premere il pulsante MENU.

3 Aprire il sottomenu [Taglia bassi MIC].
[♪)) Configura audio] ❯ [2] ❯ [Taglia bassi MIC]

4 Selezionare l'opzione desiderata e quindi toccare [✕].

[♪)) Configura audio]
[2]
[Taglia bassi MIC]
[OFF Spento]

Selezione del segnale di ingresso

È possibile selezionare il tipo di segnale di ingresso immesso sul terminale MIC a seconda che si utilizzi un microfono esterno o una sorgente audio esterna, ad esempio un lettore audio.

1 Premere il pulsante MENU.

2 Aprire il sottomenu [Ingresso MIC].
[♪)) Configura audio] ❯ [2] ❯ [Ingresso MIC]

3 Toccare [LINE Audio esterno] o [MIC Microfono] e quindi toccare [✕].

[♪)) Configura audio]
[2]
[Ingresso MIC]
[MIC Microfono]

Limitatore audio

Il limitatore audio consente di limitare l'ampiezza dei segnali audio per evitare distorsioni quando forti suoni improvvisi sono captati dalla videocamera. Avviare la procedura dal passo 1 per il microfono incorporato e dal passo 2 per una sorgente audio esterna.

1 Controllare che ♪STD [Scena audio] sia impostata su [♪C Personalizzato] (📖 84).

2 Controllare che 🎙A [Livello microfono] sia impostato su [🎙M] (📖 86).

3 Premere il pulsante MENU.

4 Aprire il sottomenu [Limitatore audio].
[♪)) Configura audio] ❯ [2] ❯ [Limitatore audio]

5 Toccare [ON Acceso] e poi [✕].

[♪)) Configura audio]
[2]
[Limitatore audio]
[ON Acceso]

Compressione audio

La funzione di compressione audio regola i livelli audio mantenendo l'intensità dei suoni più forti, facilitando in questo modo l'ascolto. Avviare la procedura dal passo 1 per il microfono incorporato e dal passo 2 per una sorgente audio esterna.

[♪)) Configura audio] > [2] > [Compressore audio] > [**L** Basso]

1 Controllare che [STD] [Scena audio] sia impostata su [♪c Personalizzato] (📖 84).

2 Premere il pulsante MENU.

3 Aprire il sottomenu [Compressore audio].
[♪)) Configura audio] ❯ [2] ❯ [Compressore audio]

4 Selezionare l'opzione desiderata e quindi toccare [✕].

Opzioni

[**H** Alto]: Appiattisce maggiormente i livelli audio ed è consigliato per la registrazione di più persone che parlano a livelli diversi, ad esempio durante una riunione.

[**L** Basso]: Mantiene una chiara distinzione fra i vari livelli audio ed è consigliato per la registrazione, ad esempio di spettacoli ed esibizioni musicali. Questa impostazione è molto efficace quando l'indicatore di livello audio raggiunge spesso il fondo scala a destra.

[OFF Spento]: Per registrare scene che non sono principalmente di persone che parlano o esibizioni musicali.

Monitoraggio dell'audio con le cuffie

Il terminale 🎧 (cuffie) consente il collegamento di cuffie dotate di spinotto stereo mini da ∅ 3,5 mm per il monitoraggio dell'audio registrato.

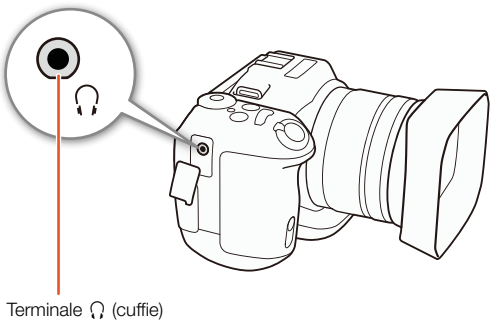

Terminale 🎧 (cuffie)

[♪)) Configura audio] > [1] > [Volume cuffie] > [8]

1 Premere il pulsante MENU.

2 Aprire la schermata [Volume cuffie].
[♪)) Configura audio] ❯ [1] ❯ [Volume cuffie]

3 Toccare [🎧)]/[🎧))] e per regolare il volume e poi toccare [✕].
- In alternativa, trascinare il dito verso sinistra o destra per spostare la barra di regolazione sul valore desiderato.

Barre di colore/Segnale di riferimento audio

La videocamera può generare e registrare barre di colore e un segnale di riferimento audio a 1 kHz. Le barre di colore vengono emesse dal terminale HDMI OUT, mentre il segnale di riferimento audio può essere emesso dal terminale HDMI OUT e dal terminale ∩ (cuffie).

Modalità operative: MXF MP4 | 4K HD

Registrazione delle barre di colore

Sono disponibili barre di colore EBU e barre di colore SMPTE. Per le clip 4K, le barre di colore verranno registrate in formato 4K (3840x2160) ma l'uscita dal terminale HDMI OUT sarà in formato HD (1920x1080).

[Configuraz. registraz.] > [3] > [Barre colore] > [OFF Spento]

1 Premere il pulsante MENU.

2 Aprire il sottomenu [Barre colore].
[Configuraz. registraz.] ❯ [3] ❯ [Barre colore]

3 Selezionare il tipo di barre di colore desiderato e toccare [✕].

- Le barre di colore selezionate appaiono sullo schermo e vengono registrate quando si preme il pulsante START/STOP.
- Selezionare [OFF Spento] per disattivare le barre di colore.
- Le barre di colore vengono disattivate anche spegnendo la videocamera o selezionando la modalità operativa di riproduzione.

Registrazione di un segnale audio di riferimento

La videocamera può emettere un segnale di riferimento audio a 1 kHz.

[Configuraz. registraz.] > [3] > [Tono a 1 kHz] > [OFF Spento]

1 Premere il pulsante MENU.

2 Aprire il sottomenu [Tono a 1 kHz].
[Configuraz. registraz.] ❯ [3] ❯ [Tono a 1 kHz]

3 Selezionare l'opzione desiderata e poi toccare [✕].

- I livelli disponibili sono -12 dB, -18 dB e -20 dB.
- Selezionare [OFF Spento] per disattivare il segnale.
- Il segnale viene emesso al livello selezionato e viene registrato quando si preme il pulsante START/STOP.

Registrazione di dati GPS (georeferenziazione)

Quando il ricevitore GPS GP-E2 opzionale è collegato al terminale USB della videocamera, la videocamera aggiungerà automaticamente i dati geografici ottenuti dal satellite GPS (ora standard UTC*, latitudine, longitudine e altitudine) a tutte le registrazioni eseguite. I dati GPS sono registrati nei metadati della clip e possono essere utilizzati per la gestione e la ricerca delle clip con Canon XF Utility (📖 119).

* L'ora in formato standard UTC è registrata solo per le foto e le clip in formato MP4.

Connessione del ricevitore GPS

Spegnere la videocamera e il ricevitore. Collegare il ricevitore al terminale USB della videocamera con il cavetto USB*. Per informazioni dettagliate su collegamento e utilizzo, fare riferimento al manuale di istruzioni del ricevitore GP-E2.

* Fornito con il ricevitore GPS GP-E2 opzionale.

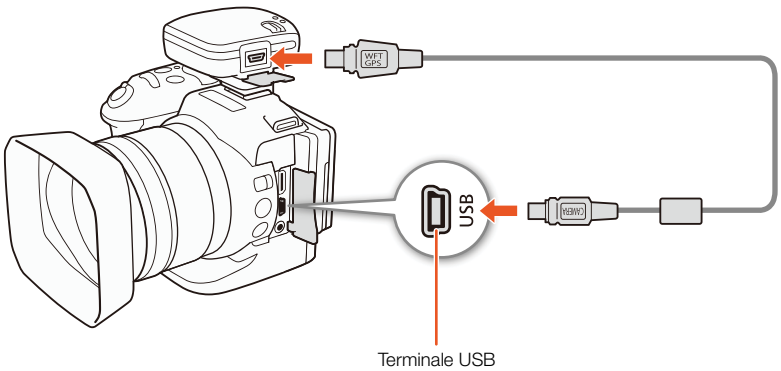

Attivazione del ricevitore GPS

Modalità operative: MXF MP4 | 4K HD

1 Spegnere la videocamera e il ricevitore e quindi collegare il ricevitore alla videocamera.

2 Accendere la videocamera e il ricevitore.

- Sulla destra dello schermo verrà visualizzata l'icona che lampeggia mentre il ricevitore tenta di acquisire i segnali satellitari.
- Dopo aver correttamente acquisito i segnali satellitari, l'icona cessa di lampeggiare e rimane visualizzata costantemente. Le funzioni GPS si attivano e tutte le clip registrate da questo momento conterranno dati di georeferenziazione.

Visualizzazione dei dati GPS

È possibile visualizzare i dati GPS contenuti in clip e foto.

[Configura sistema]
[4] (in modalità) o [3] (in modalità)
[Display informazioni GPS]

Modalità operative:

MXF MP4 4K HD

1 Premere il pulsante MENU.
2 Aprire la schermata [Display informazioni GPS].
[Configura sistema] [4] (in modalità) o [3] (in modalità) [Display informazioni GPS]
3 Toccare [ ].
- Vengono visualizzate le informazioni GPS.

Regolazione automatica di data e ora sulla base della posizione GPS

Impostando [Configura sistema] [4] (in modalità) o [3] (in modalità) [Impost. auto ora GPS] su [A Aggiorn.auto], la videocamera aggiorna automaticamente le impostazioni di data e ora sulla base delle informazioni ricevute dal segnale GPS mentre il ricevitore GPS opzionale GP-E2 è connesso.

- Quando [Configura sistema] [4] (in modalità) o [3] (in modalità) [Impost. auto ora GPS] è impostato su [A Aggiorn.auto], le voci del sottomenu [Configura sistema] [1] [Data/Ora] non saranno disponibili.
- Mentre si utilizza l'applicazione Telecomando Browser, la regolazione automatica di data e ora sarà disattivata.

IMPORTANTE

- In alcuni paesi, l'uso del GPS può essere soggetto a limitazioni. Utilizzare sempre il ricevitore GPS in conformità con le leggi locali e i regolamenti del paese dove viene utilizzato. Prestare particolare attenzione nei viaggi all'estero.
- Prestare attenzione all'utilizzo del ricevitore GPS in luoghi in cui l'uso di dispositivi elettronici è soggetto a restrizioni.
- I dati GPS registrati con le clip e le foto possono fornire informazioni sufficienti all'identificazione e all'individuazione dell'utente. Prestare la dovuta cautela prima di condividere con terzi o caricare sul Web registrazioni georeferenziate .
- Non lasciare il ricevitore GPS in prossimità di forti campi elettromagnetici, ad esempio vicino a potenti magneti o motori elettrici.

NOTE

- La ricezione del segnale GPS può richiedere un certo tempo dopo la sostituzione del pacco batteria o alla prima accensione della videocamera dopo un lungo periodo di inutilizzo.
- La videocamera non è compatibile con le funzioni di bussola digitale e intervallo di posizionamento del ricevitore GPS. Anche l'opzione [Imposta] non è disponibile nella voce di menu [Configura sistema] [4] (in modalità) o [3] (in modalità) [Impost. auto ora GPS].
- I dati GPS non verranno registrati nelle foto catturate da una clip.

Modalità movimento lento e veloce

Questa modalità permette di modificare la velocità fotogrammi delle riprese in modo da ottenere un effetto di movimento rallentato o accelerato durante la riproduzione. In questa modalità di registrazione speciale non viene registrato l'audio.

Modalità operative: MXF MP4 | 4K HD

1 Toccare il pulsante di comando del movimento lento e veloce nella sezione inferiore destra dello schermo.
- In alternativa, è possibile utilizzare la voce di menu [Configuraz. registraz.] [1] [Rallenti/Veloce].

2 Selezionare la velocità di movimento lento/veloce desiderata e quindi toccare [↩] o [✕].
- Selezionare [OFF Registraz. normale] per disattivare la registrazione in movimento lento e veloce.
- La velocità di movimento lento e veloce selezionata è visualizzata nel pulsante di comando del movimento lento e veloce.

3 Premere il pulsante START/STOP per avviare la registrazione.
- La lampada tally si illumina.

4 Premere nuovamente il pulsante START/STOP per arrestare la registrazione.

Velocità di movimento lento e veloce disponibili

x1/4*	x1/2*	x2	x4	x10	x20	x60	x120	x1200

* Non disponibile durante la registrazione di clip 4K.

NOTE

- La modalità di registrazione movimento lento e veloce non può essere utilizzata insieme con modalità di preregistrazione.
- La velocità di movimento lento e veloce non può essere modificata durante la registrazione.
- Le clip avranno una velocità fotogrammi di 25.00P.
- La modalità di registrazione movimento lento e veloce viene disattivata se si modifica la configurazione video.
- Mentre è attiva la modalità di registrazione movimento lento e veloce, la modalità di avanzamento del time code (📖 81) può essere impostata su [Rec Run] o [Regen.] in modo che il time code avanzi del numero di fotogrammi registrati. Se la modalità di avanzamento del time code era impostata su [Free Run], verrà commutata a [Rec Run] durante la modalità di registrazione movimento lento e veloce. Alla disattivazione della modalità di registrazione movimento lento e veloce, la modalità di avanzamento ritorna all'impostazione precedente.
- **Note sulla registrazione con velocità di movimento lento x1/4:**
  - Le funzioni di rilevamento e puntamento del viso non saranno disponibili.
  - Le clip hanno una risoluzione di 1280x720 e un bit rate di 18 Mbps (per clip MXF) o 4 Mbps (per clip MP4).

Modalità di preregistrazione

Quando la modalità di preregistrazione è attiva, la videocamera registra continuativamente circa 5 secondi di video e audio in una memoria temporanea in modo che, quando viene premuto il pulsante START/STOP, la clip conterrà anche questi 5 secondi circa di video e audio registrati prima della pressione del pulsante. La preregistrazione è disponibile solo per le clip HD.

Modalità operative: MXF MP4 | 4K HD

1 Toccare [FUNC.] e quindi toccare [Pre-registr.].

2 Toccare [Acceso] per attivare la modalità di preregistrazione e quindi toccare [✕].

- appare in alto a destra sullo schermo.
- Toccare [Spento] per disattivare la preregistrazione.

3 Premere il pulsante START/STOP per avviare la registrazione.

- La lampada tally si illumina.

4 Premere nuovamente il pulsante START/STOP per arrestare la registrazione.

- La videocamera registra la clip, inclusi circa 5 secondi di audio e video registrati prima della pressione del pulsante START/STOP.
- La lampada tally si spegne.

NOTE

- Durante la modalità di preregistrazione, il time code verrà registrato con la modalità di avanzamento (📖 81) impostata su [Free Run], indipendentemente dall'impostazione precedente. Quando il time code viene registrato, includerà i 5 secondi precedenti alla pressione del pulsante START/STOP. Alla disattivazione della modalità di preregistrazione, la modalità di avanzamento ritorna all'impostazione precedente.
- La modalità di preregistrazione non può essere utilizzata con la registrazione movimento lento e veloce.
- La modalità di preregistrazione verrà disattivata se si aprono i menu di impostazione o si modifica l'impostazione del look (📖 69).

Modalità di registrazione a intervalli

La videocamera registra automaticamente foto a un intervallo selezionato. Questa modalità è adatta per la registrazione di soggetti con scarso movimento, ad esempio piante o ambienti naturali. Impostare l'intervallo in anticipo.

Modalità operative: MXF MP4 4K HD

1 Toccare il pulsante della registrazione a intervalli nella sezione inferiore destra dello schermo.
- In alternativa, è possibile utilizzare la voce di menu [Configuraz. registrazione] [1] [Registraz. a intervalli].

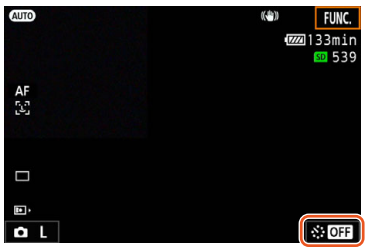

2 Selezionare l'intervallo desiderato e quindi toccare [⮌] o [✕].
- Sono selezionabili intervalli di 5 secondi, 10 secondi, 30 secondi, 1 minuto e 10 minuti.
- Selezionare [OFF Spento] per arrestare la registrazione a intervalli.

3 Premere il pulsante PHOTO per avviare la registrazione.
- La foto vengono riprese all'intervallo selezionato. Il numero di foto ripreso fino a quel momento e il tempo rimanente fino allo scatto successivo sono visualizzati nella parte superiore dello schermo.

4 Premere nuovamente il pulsante PHOTO per arrestare la registrazione.

NOTE
- La modalità di registrazione a intervalli non può essere utilizzata insieme alla funzione di rilevamento e puntamento del viso, la messa a fuoco Touch, il blocco dell'esposizione, l'esposizione Touch o la funzione di livello AE.
- La messa a fuoco verrà bloccata all'avvio della registrazione ad intervalli. Durante la registrazione, la messa a fuoco automatica è disattivata.
- Con alcune schede SD, il salvataggio delle foto può richiedere un certo tempo. In questo caso l'intervallo effettivo fra una ripresa e l'altra può essere superiore all'intervallo selezionato.

Autoscatto

La videocamera può avviare la registrazione anche 2 o 10 secondi dopo la pressione del pulsante.

Modalità operative: MXF MP4 | 4K HD

1 Toccare [FUNC.] e quindi toccare [Autoscatto].

2 Selezionare il tempo di attesa desiderato e poi toccare [✕].

- Nella parte superiore dello schermo appare l'icona del timer (2 o 10).

3 Premere il pulsante START/STOP per avviare il timer e la registrazione.

- È possibile premere nuovamente il pulsante START/STOP per annullare il timer.

NOTE

- Quando si utilizza il telecomando fornito in dotazione, la durata del timer sarà determinata dall'impostazione [Autoscatto], indipendentemente dalla posizione del selettore di ritardo del telecomando.
- Dopo l'avvio, il timer dell'autoscatto si arresterà se vengono eseguite le seguenti operazioni:
  - Si spegne la videocamera.
  - Si preme il pulsante ▶ o si cambia la modalità di ripresa.

Rilevamento automatico dell'orientamento

Quando è attivato il rilevamento automatico dell'orientamento, la videocamera è in grado di rilevare se si trova ruotata su un lato o capovolta durante la ripresa e aggiunge tale informazione ai dati Exif della foto. Quando tali foto vengono riprodotte, la videocamera potrà ruotarle automaticamente per visualizzarle con l'orientamento corretto.

Modalità operative: MXF MP4 4K HD

1 Premere il pulsante MENU.

2 Aprire il sottomenu [Rileva orientamento].

[Configuraz. registraz.] [1] [Rileva orientamento]

3 Toccare [ON Acceso] e poi [✕].

- Nella sezione in basso a sinistra dello schermo appare l'icona dell'orientamento (vedere la tabella seguente).

[Configuraz. registraz.]
[1]
[Rileva orientamento]
[ON Acceso]

Esempi di rotazione dell'immagine quando [Rileva orientamento] è impostato su [ON Acceso]

Registrazione		Riproduzione
Orientamento della videocamera*	Icona sullo schermo	
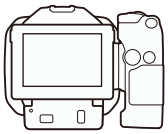		
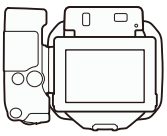		
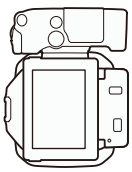		
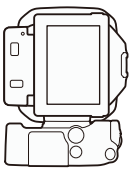		

* Visto dal retro della videocamera, con l'obiettivo rivolto in avanti.

Correzione dell'orientamento durante la riproduzione

Durante la riproduzione, la videocamera può correggere l'orientamento delle foto registrate con la funzione di rilevamento automatico dell'orientamento.

Modalità operative: MXF MP4 4K HD

1 Premere il pulsante MENU.

2 Aprire il sottomenu [Rotazione auto.].

[▶ Configura riproduzione] ❯ [1] ❯ [Rotazione auto.]

3 Toccare [ON Acceso] e poi [✕].

- Se si disattiva questa funzione, le foto registrate con la funzione di rilevamento dell'orientamento non saranno visualizzate con l'orientamento corretto.

[▶ Configura riproduzione]

[1]

[Rotazione auto.]

[ON Acceso]

Utilizzo di un flash Speedlite opzionale

Questa videocamera consente l'utilizzo di flash opzionali Speedlite serie EX per fotocamere EOS (270EX II, 320EX, 430EX II, 580EX II, 600EX-RT). Se si sceglie un flash 320EX Speedlite, è possibile utilizzare la sua luce LED (luce video) anche per la registrazione di clip.
Per ulteriori informazioni sull'utilizzo di un flash Speedlite, fare riferimento al relativo manuale di istruzioni.

Montaggio dello Speedlite

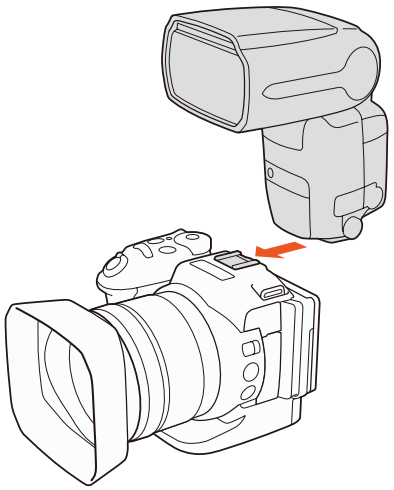

Configurazione del flash montato

[Configura videocamera]

[2]

[Flash]

A seconda del modello di Speedlite utilizzato, potrebbero essere disponibili le seguenti impostazioni di flash: modalità flash, compensazione esposizione flash, potenza flash, sincronizzazione alta velocità. È possibile anche ripristinare le impostazioni del flash sui valori predefiniti.

Modalità operative

MXF MP4 4K HD

1 Premere il pulsante MENU.

2 Aprire il sottomenu [Flash].
[Configura videocamera] ❯ [2] ❯ [Flash]

Scelta della modalità flash

3 Toccare [Modalità flash].

4 Selezionare [A Automatico] o [M Manuale] e quindi toccare [⮌] per configurare altre impostazioni del flash, oppure [✕] per chiudere il menu.

Scelta della compensazione dell'esposizione flash

3 Controllare che [Modalità flash] sia impostata su [A Automatico].

4 Toccare [Compens. espos. flash].

5 Selezionare il livello di compensazione desiderato e quindi toccare [⮌] per configurare altre impostazioni del flash, oppure [✕] per chiudere il menu.

- I valori disponibili vanno da -3 a +3 stop in incrementi di 1/3-stop.
- È possibile selezionare il livello anche toccando [-] e [+].

Regolazione della potenza del flash

3 Controllare che [Modalità flash] sia impostata su [M Manuale].

4 Toccare [Potenza flash].

- Verrà visualizzato un comando di regolazione.

5 Trascinare il dito verso sinistra o destra per spostare il comando di regolazione sul valore desiderato.

- È possibile regolare il valore anche spostando il joystick a sinistra o destra.
- I valori disponibili vanno da 1/128 della potenza* a 1/1 (massima potenza) in incrementi di 1/3 di stop.
  * 1/64 della potenza per i modelli Speedlite 270EX II, 320EX e 430EX II.

6 Toccare [⮌] per configurare altre impostazioni del flash, oppure [✕] per chiudere il menu.

Impostazione della sincronizzazione ad alta velocità

3 Toccare [Sincronizzazione alta velocità].

4 Selezionare [ON Acceso] e quindi toccare [⮌] per configurare altre impostazioni del flash, oppure [✕] per chiudere il menu.

- Selezionare [OFF Spento] per disattivare la sincronizzazione ad alta velocità.
- Quando questa funzione è impostata su [ON Acceso], il flash è disponibile per tutte le velocità dell'otturatore. Quando è impostata su [OFF Spento], è disponibile solo per velocità di otturazione di 1/250 o inferiori.

Reset delle impostazioni del flash

3 Toccare [Reset impostazioni flash].

4 Toccare [Sì].

5 Quando viene visualizzata la schermata di conferma, toccare [OK] e poi [✕].

ⓘ NOTE

- Alcune delle funzioni offerte in alcuni modelli Speedlite potrebbero non essere disponibili con questa videocamera.
- I flash Speedlite di tipo diverso dalla serie Speedlite EX* potrebbero non lampeggiare alla massima potenza, non lampeggiare correttamente o non lampeggiare del tutto.
- L'utilizzo di accessori o flash non di fabbricazione Canon, specialmente di modelli ad alta tensione, potrebbe causare danni alla videocamera o impedirne il funzionamento corretto.
- Le seguenti azioni ripristinano ai valori predefiniti le impostazioni del flash:
  - Collegamento o scollegamento del flash Speedlite.
  - Spegnimento della videocamera o dello Speedlite mentre lo Speedlite è collegato alla videocamera.

* La serie Speedlite EX comprende i modelli 270EX II, 320EX, 430EX II, 580EX II e 600EX-RT.

Personalizzazione del menu FUNC.

Per facilitare l'accesso alle funzioni più utilizzate è possibile scegliere le funzioni visualizzate sulla destra del menu FUNC. Per impostazione predefinita, sul lato destro di FUNC. menu sono visualizzate le funzioni elencate di seguito. Per sostituire un'icona, eseguire la procedura descritta di seguito.

Modalità operative: [MXF] [MP4] [4K] [HD]

1 Premere il pulsante MENU.

2 Aprire il sottomenu [Pers. menu FUNC. mod. /] della modalità di registrazione corrente.
[Configura sistema] [3] [Pers. menu FUNC. mod.] (in modalità) o [Pers. menu FUNC. mod.] (in modalità)
- Il lato destro del menu FUNC. può essere personalizzato indipendentemente per le modalità e .

3 Sul lato destro dello schermo, selezionare la funzione da rimuovere dal lato destro del menu FUNC.

4 Nella parte inferiore dello schermo, selezionare la funzione da aggiungere al lato destro del menu FUNC.

5 Toccare [✕].

[Configura sistema]
[3]
[Pers. menu FUNC. mod.] (in modalità) o [Pers. menu FUNC. mod.] (in modalità)

Funzioni predefinite per modalità

IRIS [Apertura]	IRIS [Apertura]
SHTR [Velocità otturatore]	SHTR [Velocità otturatore]
ISO [ISO]	ISO [ISO]
AWB [Bilanc. bianco]	AWB [Bilanc. bianco]
A [Livello microfono]	[Blocco esposizione]
[Blocco esposizione]	[Livello AE]
[Livello AE]	[Zebra]
[Zebra]	[Peaking]
[Peaking]	[Fuoco]
[Powered IS]	[Ingrandimento]

Pulsanti programmabili

La videocamera dispone di comodi pulsanti programmabili ai quali è possibile assegnare varie funzioni. Assegnando le funzioni più usate a questi pulsanti, diventa sufficiente premere il pulsante corrispondente per accedere alla funzione desiderata.

Modalità operative: MXF MP4 | 4K HD

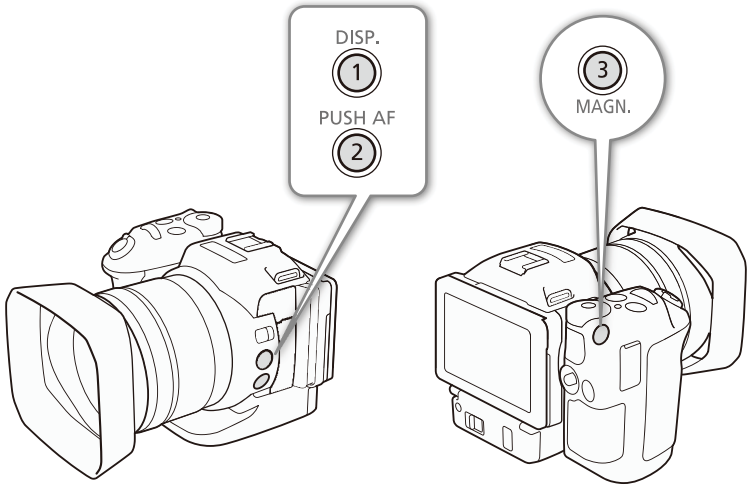

1 Aprire il sottomenu del pulsante programmabile desiderato.

[Configura sistema] ▸ [2] ▸ [Assegna tasto 1], [Assegna tasto 2] o [Assegna tasto 3]

- Viene visualizzato l'elenco delle funzioni disponibili.
- Il riferimento rapido mostra le impostazioni predefinite per ciascun pulsante programmabile. Anche l'etichetta sul pulsante ne indica l'impostazione predefinita.

2 Selezionare l'opzione desiderata e poi toccare [✕].

[Configura sistema]
[2]
[Assegna tasto 1]
[Assegna tasto 2]
[Assegna tasto 3]
1: [DISP. DISP.]
2: [PUSH AF Push AF]
3: [MAGN. Ingrandimento]

Utilizzo di un pulsante programmabile

Dopo avere assegnato una funzione a uno dei pulsanti programmabili, è sufficiente premerlo per attivare la funzione.

Funzioni assegnabili

Le funzioni possono essere impostate separatamente a seconda della modalità operativa. La seguente tabella elenca le funzioni assegnabili e le modalità disponibili.

Nome della funzione	Descrizione					
[DISP. DISP.]	Seleziona le indicazioni visualizzate a schermo. Mantenere premuto il pulsante per cambiare l'intensità della retroilluminazione del display LCD dal livello massimo al livello normale e viceversa. Se la retroilluminazione del display LCD si trova sul livello minimo, premendo il pulsante passerà prima al livello normale.	●	●	●	●	145
[PUSH AF Push AF]	Attiva la funzione Push AF.	●	●	–	–	76
[MAGN. Ingrandimento]	Attiva o disattiva la funzione di ingrandimento.	●	●	–	–	75
[Zebra]	Attiva i motivi zebra nella seguente sequenza: 70% → 100% → Disattivato	●	●	–	–	80
[PEAK Peaking]	Attiva o disattiva la funzione di peaking.	●	●	–	–	75
[20x Conv. tele digitale]	Attiva o disattiva la funzione teleconvertitore digitale.	●	–	–	–	71
[Powered IS]	Attiva o disattiva la funzione Powered IS.	●	–	–	–	79
[ND Filtro ND]	Attiva o disattiva il filtro ND.	●	●	–	–	141
[START STOP Start / Stop]	Avvia e arresta la registrazione di una clip.	●	–	–	–	40
[PHOTO Photo]	Riprende una foto.	●	–	–	–	40

Salvataggio e caricamento delle impostazioni di menu

Dopo averle configurate secondo le proprie esigenze, le impostazioni del menu FUNC. e dei menu di impostazione possono essere salvate su una scheda SD. Queste impostazioni possono essere ricaricate in un secondo momento o utilizzate su un'altra videocamera XC10 per replicare su di essa esattamente le modalità d'utilizzo specificate.

Modalità operative: [MXF] [MP4] [4K] [HD]

Salvataggio delle impostazioni di menu su una scheda SD

[Configura sistema] > [4] (in modalità) o [3] (in altre modalità) > [Backup menu impost. SD]

1 Premere il pulsante MENU.

2 Aprire il sottomenu [Backup menu impost. SD].

[Configura sistema] ▶ [4] (in modalità) o [3] (in altre modalità) ▶ [Backup menu impost. SD]

3 Toccare [Salva] e poi [Sì].

- Le impostazioni correnti vengono salvate sulla scheda SD.

4 Quando viene visualizzata la schermata di conferma, toccare [OK] e poi [✕].

Caricamento delle impostazioni di menu da una scheda SD

[Configura sistema] > [4] (in modalità) o [3] (in altre modalità) > [Backup menu impost. SD]

1 Premere il pulsante MENU.

2 Aprire il sottomenu [Backup menu impost. SD].

[Configura sistema] ▶ [4] (in modalità) o [3] (in altre modalità) ▶ [Backup menu impost. SD]

3 Toccare [Carica] e poi [Sì].

- Dopo la sostituzione delle impostazioni correnti della videocamera con quelle salvate sulla scheda SD, lo schermo si spegne momentaneamente e la videocamera si riavvia.

NOTE

- È possibile utilizzare con questa videocamera solo le impostazioni di menu provenienti da altre videocamere XC10.
- Non verranno salvate le impostazioni del menu FUNC. e dei menu di impostazione elencate di seguito.
  - Menu FUNC: [Pre-registr.], [Autoscatto], le impostazioni automatica/manuale di ✳ [Blocco esposizione], [MAGN. Ingrandimento], [Powered IS]
  - Menu di impostazione:
    [Configura videocamera] ▶ [2] ▶ [Flash]
    [Configuraz. registraz.] ▶ [1] ▶ [Registraz. a intervalli]
    [Configuraz. registraz.] ▶ [3] ▶ [Barre colore]
    [Configura Wi-Fi] ▶ [1] ▶ [Impostazioni smartphone]
    [Configura sistema] ▶ [1] ▶ [Data/Ora].
- Se le impostazioni del menu della videocamera vengono caricate da un'altra videocamera XC10 con una versione firmware meno recente, vengono ripristinate le impostazioni predefinite di [Configuraz. registraz.] ▶ [Formato filmati] e [Configura riproduzione] ▶ [Codice dati]. Controllare la versione firmware della videocamera.

Riproduzione

Questa sezione descrive come riprodurre registrazioni con la videocamera. Per informazioni dettagliate sulla riproduzione di registrazioni con un monitor esterno, fare riferimento a *Collegamento a un monitor esterno* (📖 118).

Modalità operative: MXF MP4 | 4K HD

Riproduzione di registrazioni

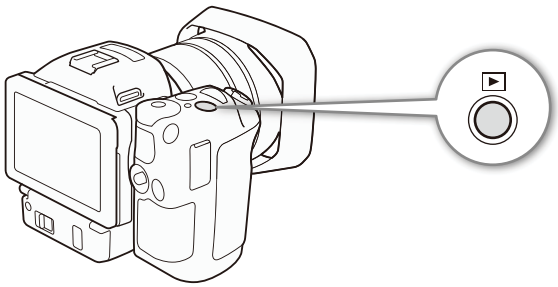

Nella modalità di riproduzione, le miniature delle clip e delle foto registrate vengono visualizzate in schermate di indice, ordinate per tipo di registrazione.

1 Con la videocamera spenta, mantenere premuto il pulsante ▶.

- Apparirà una schermata indice. Per visualizzare un'altra schermata indice, fare riferimento a *Scelta della schermata indice visualizzata* (📖 106).
- Se si mantiene nuovamente premuto il pulsante, la videocamera passerà alla modalità 🎥 o 📷 a seconda della posizione del selettore filmati/foto.

2 Toccare la miniatura della registrazione desiderata per avviarne la riproduzione.

- È possibile selezionare una registrazione anche utilizzando il joystick.
- Durante la riproduzione, toccare lo schermo o premere il pulsante DISP. per visualizzare i comandi di riproduzione. Azionare i comandi di riproduzione toccando il touch screen o utilizzando il joystick.

Riproduzione delle clip

- La riproduzione avrà inizio dalla clip selezionata e continuerà fino alla fine dell'ultima clip nella schermata indice.
- Nei comandi di riproduzione, toccare [❚❚] per sospendere la riproduzione oppure [■] per arrestare la riproduzione e tornare alla schermata indice.

Riproduzione di foto

- Quando sono visualizzate le foto, scorrere il dito a sinistra/destra per scorrere le foto una per una.
- È possibile scorrere le foto anche utilizzando il joystick.
- Nei comandi di riproduzione, toccare [▦] per tornare alla schermata indice.

Scelta della schermata indice visualizzata

Le clip e le foto sono suddivise in schermate indice diverse a seconda del tipo di registrazione. È facile passare da una schermata all'altra per riprodurre la registrazione desiderata.

1 Toccare il pulsante della schermata indice.

2 Selezionare la schermata indice desiderata.

Sommario delle schermate indice

Schermata indice	Pulsante della schermata indice	Tipo di registrazione e supporto di registrazione
[4K]	[CFast MXF]	Clip 4K in formato (MXF) registrate sulla scheda CFast.
[HD]	[SD MXF]	Clip HD in formato (MXF) registrate sulla scheda SD.
	[SD MP4]	Clip HD in formato (MP4) registrate sulla scheda SD.
[📷]	[SD]	Foto registrate sulla scheda SD.

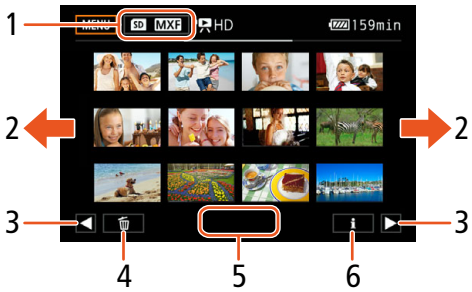

1 Pulsante della schermata indice. Toccare per passare all'altra schermata indice.
2 Scorrere il dito verso sinistra o destra per andare alla pagina indice successiva o precedente.
3 Visualizza la pagina indice successiva o precedente.
4 Elimina registrazioni (📖 114).
5 Numero cartella (per clip MP4 e foto; 📖 143).
6 Informazioni sulle clip (per le clip; 📖 111).

Passaggio alla modalità di riproduzione dalle modalità 🎥 o 📷
Mantenendo premuto il pulsante ▶ nelle modalità 🎥 o 📷, la videocamera passa alla modalità di riproduzione e visualizza l'ultima foto o clip registrata, a seconda della posizione del selettore filmato/foto. Per avviare la riproduzione di una clip, toccare [▶]. I comandi di riproduzione sono identici a quelli visualizzati nella riproduzione di filmati dalla schermata indice.

IMPORTANTE
- Mentre l'indicatore ACCESS è illuminato o lampeggia con luce rossa, osservare le precauzioni indicate di seguito. In caso contrario, i dati potrebbero andare permanentemente perduti.
  - Non spegnere la videocamera né scollegarla dall'alimentazione.
  - Non aprire il coperchio degli slot dei supporti di registrazione.

NOTE
- Si potrebbero notare brevi interruzioni durante la riproduzione di video o audio tra una clip e l'altra.
- I tipi di foto elencati di seguito potrebbero non essere visualizzati correttamente:
  - Foto non registrate con questa videocamera.
  - Foto create o modificate con un computer.
  - Foto il cui nome di file è stato modificato.

Indicazioni a schermo e icone visualizzate durante la riproduzione

Modalità operative: MXF MP4 | 4K HD

Icone visualizzate in modalità

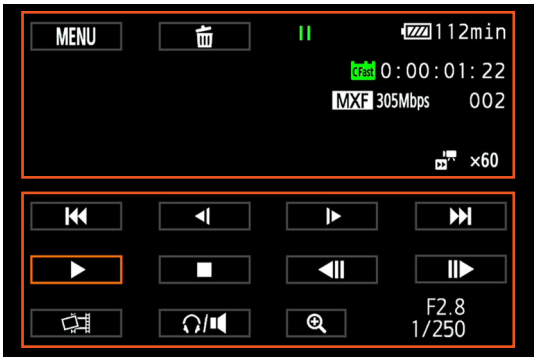

Icone sul lato superiore dello schermo.

Icona/Indicazione	Descrizione	🕮
MENU	Pulsante per aprire i menu di impostazione.	140
🗑	Elimina registrazione.	114
▶, ❚❚, ◂❚/❚▸, ◀◀/▶▶, ◀❚❚/❚❚▶	Riproduzione ▶: riproduzione, ❚❚: pausa di riproduzione, ◂❚/❚▸: riproduzione lenta normale o indietro, ◀◀/▶▶: riproduzione veloce normale o indietro, ◀❚❚/❚❚▶: fotogramma avanti/fotogramma indietro	110
CFast, SD 0:00:00:00	Supporto di registrazione che contiene la registrazione corrente. Time code	33 81
MXF, MP4	Formato di filmato	51
000 Mbps	Bit rate	51
000	Numero clip	–
000-0000	Numero del file	143
x1/4, x1/2 x2, x4, x10, x20, x60, x120, x1200	Velocità movimento lento della clip corrente. Velocità movimento veloce della clip corrente.	94

Icone sul lato inferiore dello schermo

Icona/Indicazione	Descrizione	🕮
⏮/⏭, ❚❚, ■, ◀◀/▶▶, ▶, ◂❚/❚▸, ◀❚❚/❚❚▶	Comandi di riproduzione durante la riproduzione di clip	110
📷	Pulsante per catturare una foto da una clip 4K (acquisizione fotogramma 4K) o HD.	112
🎧/🔊	Pulsante per aprire i comandi di regolazione del volume.	111
🔍	Pulsante per riprodurre una clip di dimensioni HD da una clip 4K.	112
F0.0 0/000 9:00 AM 25 Ott, 2015	Codice dati	142

Icone visualizzate in modalità

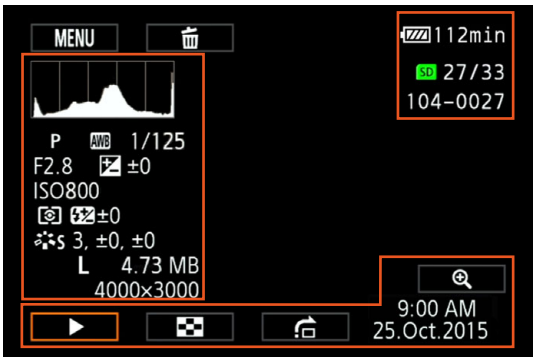

Icone sul lato sinistro dello schermo

Icona/Indicazione	Descrizione	🕮
	Istogramma	–
M, Av, Tv, P, AUTO, , , , , , , , ,	Modalità di ripresa	53
, , , , , , , K, ,	Bilanciamento del bianco	66
1/0000	Velocità dell'otturatore	53, 55
F0.0	Valore apertura	53, 55
+0/0	Valore di compensazione dell'esposizione	62
ISO00000	Velocità ISO	53
, ,	Modalità di misurazione luce	65
±0	Compensazione esposizione flash	100
S, P, L, N, Se, M, ,	Look	69
L, S, 0000x0000	Dimensioni foto	43
0.00 MB	Dimensioni file	–

Icone sul lato destro dello schermo

Icona/Indicazione	Descrizione	🕮
SD 00/00	Foto corrente / Numero totale di foto	–
000-0000	Numero del file	143

Icone sul lato inferiore dello schermo

Icona/Indicazione	Descrizione	🕮
,	Pulsante per ingrandire la foto.	113
, , ,	Comandi di riproduzione durante la riproduzione di foto	111
9:00 AM 25 Ott.,2015	Codice dati	142

Comandi di riproduzione durante la riproduzione di clip

Durante la riproduzione di una clip, toccare lo schermo per visualizzare i comandi delle varie modalità di riproduzione. Fare riferimento alla tabella seguente.

Modalità operative: MXF MP4 4K HD

Modalità di riproduzione disponibili
Durante la riproduzione è possibile eseguire le seguenti operazioni, salvo diversa indicazione.

Tipo di riproduzione	Operazione
Riproduzione avanti veloce	Toccare [◀◀] o [▶▶]. Toccare più volte per aumentare la velocità di riproduzione nella sequenza di 5x → 15x → 60x volte circa rispetto alla velocità normale.
Fotogramma avanti/ fotogramma indietro	Durante la pausa della riproduzione, toccare [◀II] o [II▶].
Passa all'inizio della clip successiva	Toccare [▶▶I].
Passa all'inizio della clip corrente	Toccare [I◀◀].
Passa alla clip precedente	Toccare [I◀◀] due volte.
Ritorna alla modalità di riproduzione	Toccare [▶].
Riproduzione al rallentatore in avanti o indietro	Toccare [◀I] o [I▶]. Ripetere per diminuire la velocità a 1/4x → 1/8x circa.

NOTE

- Nei tipi di riproduzione elencati nella tabella precedente non viene emesso audio. Non viene emesso audio neanche nella riproduzione di clip registrate in modalità di registrazione movimento lento e veloce.
- Durante la riproduzione accelerata o al rallentatore, l'immagine riprodotta può presentare anomalie o artefatti (riquadri, strisce, ecc.).
- La velocità indicata sullo schermo è approssimativa.
- Durante la riproduzione all'indietro fotogramma per fotogramma, l'intervallo fra i fotogrammi dipende dalla configurazione video utilizzata:
  1 fotogramma (per clip 4K), circa 0,25 secondi (per clip HD in formato MXF con velocità fotogrammi di 50.00P) o circa 0,5 secondi (per altre configurazioni video).
- Durante la riproduzione lenta all'indietro, l'intervallo fra i fotogrammi sarà circa 0,25 secondi (per clip MXF con velocità fotogrammi di 50.00P) o circa 0,5 secondi (per altre configurazioni video).

Comandi di riproduzione durante la riproduzione di foto

Durante la riproduzione di una foto, toccare lo schermo per visualizzare i comandi delle varie modalità di riproduzione.

Modalità operative: MXF MP4 4K HD

Pulsante	Funzione
[▶]/[❚❚]	Avvia/arresta la riproduzione della presentazione.
[▪]	Torna alla schermata indice.
[⌂]	Salto di foto. Toccare [◀] o [▶], oppure trascinare il dito lungo la barra di scorrimento per trovare la foto desiderata. Toccare [⮌] per tornare alla visualizzazione di una singola foto.
[🔍+]/[🔍−]	Ingrandimento di foto (📖 113)

Regolazione del volume

Durante la riproduzione, l'audio verrà emesso dall'altoparlante incorporato mono o dal terminale stereo 🎧 (cuffie). Quando si collegano cuffie al terminale 🎧 (cuffie) o si collega un dispositivo esterno al terminale HDMI OUT, l'altoparlante incorporato viene disattivato. Il segnale audio viene emesso anche sul terminale HDMI OUT.

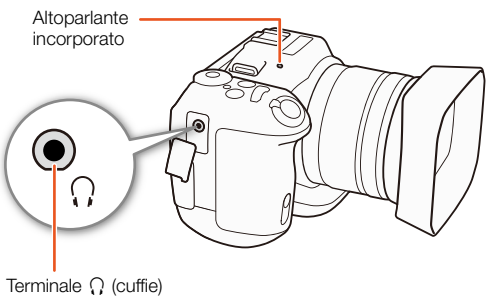

1 Durante la riproduzione, toccare lo schermo per visualizzare i comandi della riproduzione.

2 Toccare [🎧/🔊], trascinare il dito sulla barra [Volume cuffie] o [Volume altoparlanti] oppure toccare ripetutamente l'icona delle cuffie o dell'altoparlante su uno dei due lati per regolarne il volume, quindi toccare [⮌].

Visualizzazione delle informazioni delle clip

Nella schermata indice è possibile visualizzare varie informazioni sulle clip, quali ad esempio il bit rate, la velocità fotogrammi e la lunghezza.

1 Toccare [ℹ] e quindi toccare la miniatura della clip desiderata.
- Appare la schermata [Info clip].
- Toccare [◀]/[▶] per passare alla clip precedente o successiva.

2 Toccare [⮌] due volte.

Riproduzione di una clip HD da una clip 4K

Durante la riproduzione di una clip 4K, è possibile selezionare e riprodurne una sezione in formato HD.
In questa modalità di riproduzione, il terminale HDMI OUT emette video in formato HD.

Modalità operative: MXF MP4 | 4K HD

1 Riprodurre la clip 4K desiderata.

2 Durante la riproduzione o la pausa della riproduzione, toccare lo schermo per visualizzare i comandi di riproduzione, quindi toccare [🔍+].

- L'immagine sullo schermo viene ingrandita e, nella sezione superiore destra dello schermo, viene visualizzato un riquadro bianco che simbolizza l'intera area dello schermo. Il rettangolo bianco al suo interno indica approssimativamente la posizione della sezione dell'immagine visualizzata.
- Trascinare il dito sullo schermo per spostare il rettangolo bianco e selezionare la porzione dell'immagine da riprodurre.
- Toccare [🔍−] per tornare alla riproduzione normale.

Cattura di foto da clip 4K (acquisizione fotogramma 4K) e da clip HD

È possibile catturare una foto da una clip durante la pausa di riproduzione. Le foto catturate vengono salvate sulla scheda SD. Le dimensioni della foto dipendono dal tipo di clip dalla quale è stata catturata.

Modalità operative: MXF MP4 | 4K HD

1 Riprodurre la clip da cui si desidera catturare la foto.

2 Sospendere la riproduzione sull'immagine da catturare (📖 106).

- Se si preme a metà corsa il pulsante PHOTO durante la riproduzione, la velocità di riproduzione rallenta a 1/8 del normale, facilitando l'individuazione del punto desiderato.

3 Premere il pulsante PHOTO o toccare [📷] per catturare la foto.

- 📷▶ SD appare nell'angolo inferiore destro dello schermo.
- Durante la registrazione di una foto, l'indicatore ACCESS lampeggerà.

4 Toccare [■] per arrestare la riproduzione.

Dimensioni foto per tipo di clip

Clip	Dimensioni foto
Clip 4K (Acquisizione fotogramma 4K)	3840x2160
Clip HD	1920x1080
Clip HD registrato al rallentatore a x1/4	1280x720

IMPORTANTE

- Mentre l'indicatore ACCESS è illuminato o lampeggia con luce rossa, osservare le precauzioni indicate di seguito. In caso contrario, i dati potrebbero andare permanentemente perduti.
  - Non spegnere la videocamera né scollegarla dall'alimentazione.
  - Non aprire il coperchio degli slot dei supporti di registrazione.

NOTE

- Se la linguetta LOCK della scheda SD si trova nella posizione di protezione dalla scrittura, non sarà possibile registrare foto. Controllare in anticipo che la linguetta LOCK si trovi nella posizione corretta.

Ingrandimento delle foto durante la riproduzione

È possibile ingrandire le foto durante la riproduzione.

Modalità operative: MXF MP4 4K HD

1 Riprodurre la foto da ingrandire (106).

2 Toccare lo schermo per visualizzare i comandi della riproduzione.

3 Toccare [🔍+].

- Il centro della foto viene ingrandito di circa 2 volte. Toccare [🔍+] per ingrandire ulteriormente l'immagine. Toccare [🔍−] diminuire l'ingrandimento.
- In alternativa, allargare le dita sullo schermo per ingrandire una foto.
- Trascinare il dito lungo l'area ingrandita per controllare altre parti della foto. Il rettangolo bianco all'interno del riquadro indica la posizione approssimativa della porzione di foto che è ingrandita.

4 Toccare [↩] per disattivare l'ingrandimento.

- È possibile disattivare l'ingrandimento anche toccando [🔍−] ripetutamente.

Eliminazione di registrazioni

Le clip e le foto che non si desidera conservare possono essere eliminate. L'eliminazione di registrazioni permette inoltre di liberare spazio sul supporto di registrazione.

Modalità operative: MXF MP4 | 4K HD

Eliminazione di clip e foto dalla schermata indice

1 Aprire la schermata indice che contiene le clip o le foto da eliminare (📖 106).
- Per eliminare tutte le clip MP4 o le foto registrate in una stessa data (contenute in una stessa cartella), trascinare il dito verso sinistra o destra finché non appare una delle clip MP4 o delle foto da eliminare.

2 Toccare [🗑].

3 Selezionare l'opzione desiderata.
- Quando si seleziona [Seleziona], toccare le specifiche registrazioni da eliminare. Sulle registrazioni toccate apparirà un segno di spunta ✓. Il numero totale delle registrazioni selezionate appare accanto all'icona ☑. Possono essere selezionate fino a 100 registrazioni.
- Per rimuovere il segno di spunta da una registrazione selezionata, toccarla nuovamente. Per rimuovere tutti i segni di spunta contemporaneamente, toccare [Rimuovi tutto] ❯ [Sì].
- Dopo aver selezionato tutte le registrazioni desiderate, toccare [OK].

4 Toccare [Sì].
- Toccare [Stop] per interrompere l'operazione mentre è in corso. Alcune registrazioni, tuttavia, verranno comunque eliminate.

5 Toccare [OK].

Opzioni

[*nome della cartella*]:	Elimina tutte le clip MP4 o le foto registrate in una determinata data. Le ultime quattro cifre del nome della cartella ne indicano la data di registrazione (es. 1025 = 25 ottobre).
[Seleziona]:	Seleziona le singole clip o foto da eliminare.
[Tutte le clip] o [Tutte le immagini]:	Elimina tutte le clip o tutte le foto.

Eliminazione di una clip durante la pausa di riproduzione

1 Riprodurre la clip da eliminare (📖 106).

2 Toccare lo schermo per visualizzare i comandi della riproduzione.

3 Eliminare la clip.

[⏸] ❯ [🗑] ❯ [Sì]
- La clip viene eliminata

4 Toccare [OK].

Eliminazione di una foto durante la riproduzione

1 Riprodurre la foto da eliminare (106).

2 Toccare lo schermo per visualizzare i comandi della riproduzione.

3 Eliminare la foto.

[🗑] ➤ [🗑 Continua] ➤ [Sì]

- La foto viene eliminata e viene visualizzata la foto successiva. È possibile anche trascinare il dito verso destra o sinistra per selezionare un'altra foto da eliminare e quindi toccare nuovamente [🗑 Continua].

4 Toccare [✕].

5 Nei comandi di riproduzione, toccare [⚑].

IMPORTANTE

- Prestare la massima attenzione nell'eliminazione delle registrazioni. Una volta eliminate, le registrazioni non potranno più essere recuperate.
- Prima di eliminare registrazioni importanti, si consiglia di salvarne una copia (119, 122).

NOTE

- Le foto protette con altri dispositivi non possono essere eliminate con questa videocamera.
- Per eliminare tutte le registrazioni e rendere nuovamente disponibile tutto lo spazio del supporto, può essere preferibile inizializzare il supporto di registrazione (36).

Configurazione dell'uscita video

Il segnale video in uscita sul terminale HDMI OUT dipende dalla configurazione video della clip, dalle capacità del monitor esterno e da varie impostazioni di menu.

Configurazione del segnale video di registrazione e configurazione dell'uscita video

La seguente tabella indica la configurazione dell'uscita video in base alla configurazione del segnale video di registrazione.

Modalità operative: MXF MP4 4K HD

Configurazione video registrazione		Uscita terminale HDMI OUT
Formato filmati / Risoluzione	Velocità fotogrammi / bit rate	
MXF 4K (3840x2160)	25.00P / 305 Mbps 25.00P / 205 Mbps	3840x2160 / 25.00P 1920x1080 / 50.00P 1920x1080 / 50.00i 720x576 / 50.00P
MXF HD (1920x1080)	50.00P / 50 Mbps 50.00i / 35 Mbps 25.00P / 35 Mbps	1920x1080 / 50.00P 1920x1080 / 50.00i 720x576 / 50.00P
MP4 HD (1920x1080)	50.00P / 35 Mbps 25.00P / 35 Mbps	1920x1080 / 50.00P 1920x1080 / 50.00i 720x576 / 50.00P

Configurazione del segnale video di riproduzione e configurazione dell'uscita video

Le seguenti tabelle indicano la configurazione dell'uscita video in base alla configurazione video della clip riprodotta. Per la riproduzione di clip in formato HD provenienti da clip 4K, fare riferimento alla voce HD.

Modalità operative: MXF MP4 4K HD

Configurazione video di riproduzione		Uscita terminale HDMI OUT
Risoluzione	Velocità fotogrammi	
4K (3840x2160)	25.00P	3840x2160 / 25.00P 1920x1080 / 50.00P 1920x1080 / 50.00i 720x576 / 50.00P
HD (1920x1080)	Tutte le velocità fotogramma disponibili	1920x1080 / 50.00P 1920x1080 / 50.00i 720x576 / 50.00P

Configurazione video di riproduzione		Uscita terminale HDMI OUT
Risoluzione	Velocità fotogrammi	
Foto	–	3840x2160 / 25.00P 1920x1080 / 50.00P 1920x1080 / 50.00i 720x576 / 50.00P

Collegamento a un monitor esterno

Per la connessione della videocamera a un monitor esterno per la registrazione o riproduzione, collegare il terminale HDMI™ OUT della videocamera al terminale di ingresso HDMI del monitor utilizzando il cavo HDMI ad alta velocità HTC-100/S fornito in dotazione.

Schema dei collegamenti

Si consiglia di alimentare la videocamera da una presa di corrente tramite l'adattatore di alimentazione compatto.

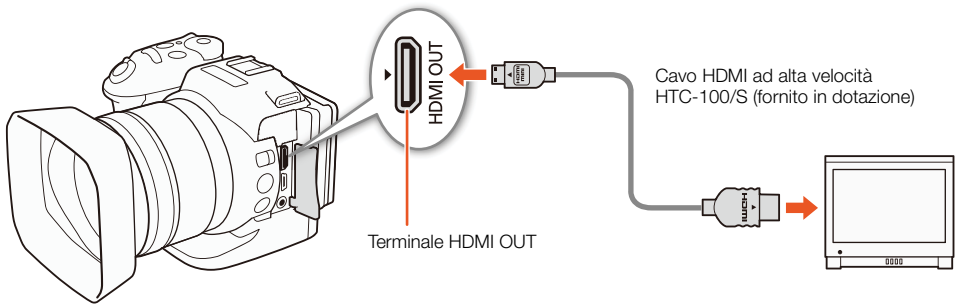

NOTE

- Il terminale HDMI OUT è di sola uscita. Non collegare il terminale HDMI OUT della videocamera al terminale di uscita di un altro apparecchio per evitare possibili malfunzionamenti.
- Se si utilizza un altro cavo HDMI acquistato separatamente, assicurarsi che sia un cavo HDMI di Tipo A a Tipo C.
- Mentre vengono utilizzate le funzioni Wi-Fi, il terminale HDMI OUT non emette audio e video.
- Non è possibile garantire il corretto funzionamento se la videocamera è connessa a monitor DVI.
- Il video potrebbe non essere emesso correttamente su tutti i monitor.
- Quando [Configura videocamera] [3] [Riduzione rolling shutter] è impostato su [ON Acceso] e si avvia la registrazione, l'emissione HDMI si interrompe.

Salvataggio delle clip su un computer

Il software utilizzato per salvare le clip su un computer dipende dal formato di filmato delle clip. Utilizzare Canon XF Utility per salvare le clip MXF oppure uno dei plugin* Canon XF per importare le clip MXF nel software di editing non lineare (NLE). Utilizzare Data Import Utility per salvare le clip MP4 (121). Quando si utilizza il software per trasferire clip a un computer, utilizzare sempre un lettore di schede compatibile.

* I plugin per il software NLE sono disponibili presso Avido e Apple.

Salvataggio di clip MXF

Canon XF Utility e i plugin Canon XF possono essere scaricati gratuitamente dal sito Web Canon del proprio paese. Fate riferimento al sito Web per i requisiti di sistema e le informazioni più aggiornate sul software e i plugin. Per scaricare, fare clic sul proprio paese o regione e seguire le istruzioni a schermo.

www.canon.com/icpd

Canon XF Utility: browser per il trasferimento delle clip MXF in un computer, nonché la riproduzione, il controllo e la gestione delle clip. Il software permette anche di catturare foto da clip.

Plugin per software di editing non lineare (NLE): i plugin consentono di trasferire clip da un computer o un supporto di registrazione (collegato mediante lettore USB a un computer) al software NLE. Sono disponibili i seguenti plugin.

- Canon XF Plugin 64 for Avid Media Access (Windows o Mac OS)
- Canon XF Plugin for Final Cut Pro X (Mac OS)

Per informazioni dettagliate sull'utilizzo del software, fare riferimento al manuale di istruzioni (file PDF) installato con il software stesso. Per informazioni dettagliate su come visualizzare il manuale, fare riferimento a *Visualizzazione dei manuali di istruzione del software* (120).
Le seguenti procedure potranno variare in base alla versione del sistema operativo utilizzato. Per ulteriori informazioni, fare riferimento alla guida del sistema operativo.

Modalità operative: MXF MP4 4K HD

Installazione di Canon XF Utility (Windows)

1 Fare doppio clic sul file scaricato dal sito Web Canon per decomprimerlo.
- Il file è denominato **xuw*****.zip** per Canon XF Utility o **xpmw*****.zip** per Canon XF Plugin 64 for Avid Media Access. Il resto della spiegazione si riferisce solo a Canon XF Utility ma la procedura è analoga per il plugin Canon XF.
- Verrà creata la cartella **xuw******* contenente il file **xuw***.exe**.

2 Fare doppio clic su **xuw***.exe**.

3 Seguire le istruzioni a schermo per selezionare la zona (continente), il paese e/o la lingua secondo le proprie esigenze.
- Le opzioni disponibili variano a seconda del paese.

4 Quando viene visualizzato un messaggio che richiede di chiudere le altre applicazioni, chiudere le altre applicazioni e fare clic su **OK**.
- Viene visualizzato l'accordo di licenza del software.

5 Leggere l'accordo di licenza e fare clic su **Sì** per avviare l'installazione.
- Il software potrà essere installato solo se si sceglie **Sì**.
- Al termine dell'installazione, viene visualizzato il messaggio **Installazione completata**.

6 Fare clic su **Avanti** e quindi su **Fine**.

Disinstallazione del software (Windows)

1 Nel Pannello di controllo aprire **Installazione applicazioni**.
- Viene visualizzato un elenco dei programmi installati.

2 Selezionare il software da disinstallare.
- Selezionare Canon XF Utility, Canon XF Plugin 64 for Avid Media Access o Canon XF AVC Decoder*.
  * Disinstallare il decoder solo se si disinstalla completamente il software.

3 Fare clic **Disinstalla/Cambia** e seguire le istruzioni.

Installazione di Canon XF Utility (Mac OS)

1 Fare doppio clic sul file scaricato dal sito Web Canon per decomprimerlo.
- Il file scaricato è **xum*****.dmg.gz** per Canon XF Utility, **xpmm*****.dmg.gz** per Canon XF Plugin 64 for Avid Media Access, o **xpfm*****.dmg.gz** per Canon XF Plugin for Final Cut Pro X. Il resto della spiegazione si riferisce solo a Canon XF Utility ma la procedura è analoga anche per i plugin Canon XF.
- Verrà creato il file **xum*****.dmg**.

2 Fare doppio clic su **xum*****.dmg**.
- L'icona **xum*** ** apparirà sul desktop.

3 Fare doppio clic su **xum*** ** e quindi fare doppio clic su **XUMInstaller**.

4 Seguire le istruzioni a schermo per selezionare la zona (continente), il paese e/o la lingua secondo le proprie esigenze.
- Le opzioni disponibili variano a seconda del paese.

5 Quando viene visualizzato un messaggio che richiede di chiudere le altre applicazioni, chiudere le altre applicazioni e fare clic su **OK**.
- Viene visualizzato l'accordo di licenza del software.

6 Leggere l'accordo di licenza e fare clic su **Sì** per avviare l'installazione.
- Il software potrà essere installato solo se si sceglie **Sì**.
- Al termine dell'installazione, viene visualizzato il messaggio **Installazione completata**.

7 Fare clic su **Avanti** e quindi su **Fine**.

Disinstallazione del software (Mac OS)

Trascinare nel **Cestino** il file o la cartella dell'elemento da disinstallare.

Software/Plugin/Manuale	File/Cartella
Canon XF Utility	/Applicazioni/Canon Utilities/Canon XF Utility
Canon XF Plugin for Final Cut Pro X	/Libreria/Application Support/ProApps/MIO/RADPlugins/CanonXF64.RADPlug
Canon XF Plugin 64 per Avid Media Access	/Libreria/Application Support/Avid/AVX2_Plug-ins/AMA/MVP_CanonXF64.avx
Canon XF AVC Decoder	/Libreria/Application Suport/Canon/XFUtility2/mc_bc_dec_avc.framework
Istruzioni Canon XF Plugin	/Applicazioni/Canon Utilities/*Nome del plugin desiderato*

Visualizzazione dei manuali di istruzione del software

Per informazioni sull'uso del software, fare riferimento al manuale di istruzioni (file PDF) di ciascun modulo. I manuali di istruzione vengono installati con il software. È possibile visualizzare il manuale di istruzioni anche avviando il software Canon XF Utility e scegliendo **Aiuto** > **Manuale d'istruzioni**.

Visualizzazione del Manuale di istruzioni Canon XF Utility
Windows:
Nel menu di **avvio**, selezionare **Tutti i programmi** > **Canon Utilities** > **Canon XF Utility** > **Manuale di istruzioni Canon XF Utility**.

Mac OS:

1 In **Applicazioni**, aprire **Canon Utilities** > **Canon XF Utility** > **Manual**.

2 Aprire la cartella e fare doppio clic sul file PDF.

Visualizzazione delle istruzioni dei plugin

Windows:
Nel menu **Start**, selezionare **Tutti i programmi** > **Canon Utilities** > **Canon XF Plugin 64 for Avid Media Access** > **Manuale di istruzioni Canon XF Plugin 64 for Avid Media Access**.

Mac OS:

1 In **Applicazioni**, aprire **Canon Utilities** > *Nome del plugin desiderato* > **Manual**.

2 Aprire la cartella e fare doppio clic sul file PDF.

Salvataggio di clip MP4

Con il software Data Import Utility, è possibile eseguire le seguenti operazioni:
- Salvare clip MP4 su un computer.
- Unire più clip MP4 di una singola scena previamente suddivise (📖 51) e salvarle come singolo file video.

Prima di installare il software, accedere al sito Web PIXELA di seguito per i requisiti di sistema e le informazioni più recenti sul software.

http://www.pixela.co.jp/oem/canon/e/index_biz.html

Fare riferimento a *Installazione di Data Import Utility* di seguito per informazioni sul sito da cui scaricare il software. Per informazioni dettagliate sull'installazione e l'utilizzo del software, fare riferimento al manuale di istruzioni (file PDF) incluso con il download.

- Per installare il software è necessario essere connessi a Internet.

Modalità operative:

IMPORTANTE

- Prima di salvare le clip MP4 sul computer con Data Import Utility utilizzando un lettore di schede o lo slot della scheda di memoria del computer, non accedere né modificare i file sulla scheda SD con un altro software. La mancata osservanza di questa precauzione potrebbe non consentire il salvataggio dei file sul computer.

Installazione di Data Import Utility

Data Import Utility è disponibile come download gratuito dal sito Web PIXELA di seguito.

http://pixela.jp/ediu23_dl

Consultare *Installazione* e *Requisiti di sistema* nella guida del software 'Data Import Utility Software Guide' (file PDF) per le istruzioni di installazione graduale e i requisiti di sistema.

- Per installare il software è necessario essere connessi a Internet.

Salvataggio delle foto su un computer

Utilizzare il software CameraWindow per salvare le foto su un computer.

Modalità operative: MXF MP4 4K HD

Installazione

Il software CameraWindow (nel pacchetto software CAMCORDER) può essere scaricato gratuitamente dal sito Web Canon indicato di seguito. Il sito contiene anche informazioni sui requisiti di sistema, informazioni aggiornate sul software, nonché istruzioni per l'apertura del pacchetto software e l'esecuzione del programma di installazione. Per scaricare e installare il software, fare clic sul proprio paese o regione e seguire le istruzioni a schermo. Il sito anche

www.canon.com/icpd

Dopo aver completato il download, seguire le istruzioni visualizzate per installare il software.

- Per installare il software è necessario essere connessi a Internet.
- Per gli utenti di Windows: se compare una finestra di dialogo Controllo dell'account utente, seguire le istruzioni.
- Quando viene visualizzata la schermata dell'ultimo passo, il software è stato installato correttamente. Fare clic su **Fine** per chiudere il programma di installazione.

Collegamento della videocamera al computer

1 Videocamera: Alimentare la videocamera con l'adattatore di alimentazione compatto.

2 Videocamera: Aprire la schermata indice [📷] (📖 106).

3 Videocamera: Collegate la videocamera al computer utilizzando il cavo USB fornito.

4 Computer: CameraWindow si avvierà automaticamente e verrà visualizzata la schermata principale.

- Windows: Se appare la finestra di dialogo AutoPlay, fare clic su **Scarica le immagini da Canon Camera** per avviare il programma CameraWindow.
- Mac OS: Se non si avvia automaticamente, avviare il programma manualmente.

5 Computer: Nella schermata principale di CameraWindow, fare clic su **Importa immagini da fotocamera** e quindi su **Importa immagini non trasferite**.

- Le foto che non sono già state trasferite sul computer verranno salvate.
- Fare clic su **Annulla** per interrompere il trasferimento mentre è in corso.
- Quando il trasferimento è completato, fare clic su **OK** e chiudere CameraWindow.

IMPORTANTE

- Quando la videocamera è collegata al computer:
  - Non aprire il coperchio degli slot dei supporti di registrazione.
  - Non aprire, modificare o eliminare cartelle o file direttamente dal computer perché ciò potrebbe comportare la perdita permanente dei dati.
  - Non abilitare le modalità di **Sospensione** o **Ibernazione** del computer (Windows) e non attivare lo stato di **stop** (Mac OS).
- Se si desidera utilizzare le registrazioni sul proprio computer, farne una copia prima. Usare la copia dei file e conservare gli originali.

NOTE

- Per disinstallare CameraWindow:
  - Windows: Nel Pannello di controllo aprire **Installazione applicazioni**. Selezionare **Canon Utilities CameraWindow DC 8**, fare clic su **Disinstalla/Cambia** e seguire le istruzioni.
  - Mac OS: Trascinare nel **Cestino** la seguente cartella: /Applications/Canon Utilities/CameraWindow
- Il software potrebbe non funzionare correttamente su tutti i computer.
- Quando la videocamera è alimentata solo con il pacco batteria, l'indicazione della carica della batteria nella zona delle informazioni della videocamera nella schermata di CameraWindow (**Capacità batteria**) sarà sempre indicata come **Massima**, indipendentemente dall'effettiva carica residua della batteria.

Informazioni sulle funzioni Wi-Fi

A seconda della funzione specifica, le funzioni Wi-Fi di questa videocamera utilizzano la connessione all'infrastruttura o al punto di accesso videocamera. Per un breve sommario delle funzioni Wi-Fi, fare riferimento alla tabella seguente.

Funzioni Wi-Fi e tipi di connessione

Funzione	Descrizione	Connessione Wi-Fi		🕮
		Infrastruttura[1]	Punto di accesso videocamera[2]	
Telecomando Browser	Consente il comando a distanza della videocamera tramite il browser Web di un dispositivo connesso.	–	●	132
Riproduzione con Browser	Consente l'accesso alle clip MP4 e alle foto registrate sulla scheda SD della videocamera tramite il browser Web di un dispositivo connesso, per riprodurle o salvarle localmente.	–	●	136
Media Server	Consente la visualizzazione su un computer connesso tramite rete wireless delle clip MP4 o delle foto presenti sulla scheda SD della videocamera.	●	–	137

[1] Connessione a una rete Wi-Fi tramite un punto di accesso esterno (router wireless, ecc.).
[2] Connessione diretta a un dispositivo con funzioni Wi-Fi, ad esempio uno smartphone, in cui la videocamera serve da punto di accesso Wi-Fi per il dispositivo.

Prima di utilizzare le funzioni Wi-Fi

- Le istruzioni fornite in questo capitolo presuppongono la presenza di una rete, di uno o più dispositivi di rete e/o di un punto di accesso Wi-Fi correttamente configurati e funzionanti. Se necessario, fare riferimento alla documentazione fornita con i dispositivi di rete utilizzati.
- La configurazione delle impostazioni di rete richiede una sufficiente conoscenza delle modalità di configurazione e utilizzo delle reti wireless (Wi-Fi). Canon non può fornire supporto per quanto riguarda le configurazioni di rete.

IMPORTANTE

- Canon non si assume alcuna responsabilità per l'eventuale perdita di dati o per gli eventuali danni risultanti da impostazioni o configurazione di rete non corrette. Inoltre, Canon declina ogni responsabilità per eventuali perdite o danni causati dall'uso delle funzioni Wi-Fi.
- L'utilizzo di una rete Wi-Fi non protetta potrebbe rendere visibili i dati a terzi non autorizzati. Considerare i rischi con attenzione.

NOTE

- **Antenna Wi-Fi**: Quando si utilizzano le funzioni Wi-Fi della videocamera, evitare di coprirne l'antenna Wi-Fi con la mano o altri oggetti. Coprire l'antenna può interferire con la trasmissione dei segnali wireless.
- Non aprire il coperchio degli slot dei supporti di registrazione mentre si utilizzano le funzioni Wi-Fi.

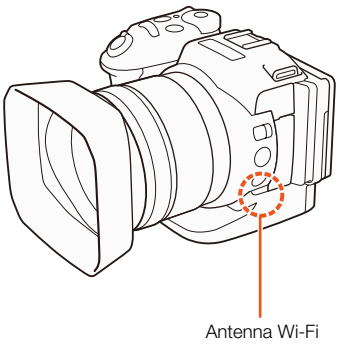

Connessioni wireless tramite Wi-Fi

La videocamera è dotata di certificazione Wi-Fi ed è in grado di connettersi a una rete Wi-Fi utilizzando un punto di accesso esterno (router wireless) o servire essa stessa come punto di accesso Wi-Fi. La videocamera è in grado di connettersi a router wireless (punti di accesso) compatibili con i protocolli 802.11a*/b/g/n e dotati di certificazione Wi-Fi (riportanti il logo mostrato a destra).

Il collegamento a una rete Wi-Fi può essere eseguito in cinque modi diversi a seconda del tipo e delle caratteristiche del punto di accesso e della rete che si utilizzano. Si osservi che l'utilizzo di una rete Wi-Fi non protetta può rendere visibili i dati a terzi non autorizzati. Considerare i rischi con attenzione.

* Il protocollo 802.11a non è disponibile sulle videocamere la cui targhetta di identificazione contiene l'identificativo "ID0055" e il testo "2.4 GHz only" (📖 166).

Modalità operative:

WPS (pulsante): Se il router wireless supporta la funzione Wi-Fi Protected Setup (WPS), la configurazione è semplicissima e non richiede l'immissione di password. Per controllare se il router wireless è dotato di un pulsante WPS e per informazioni dettagliate su come attivarne la funzione WPS, consultare il manuale di istruzioni del router.

WPS (codice PIN): Anche se il router wireless non è provvisto di un pulsante WPS dedicato, è possibile che supporti la funzione WPS tramite l'immissione di un codice PIN. Per la configurazione mediante un codice PIN, è necessario sapere come attivare la funzione WPS del router wireless. Per informazioni dettagliate, fare riferimento al manuale di istruzioni del router wireless.

Ricerca di punti di accesso: Se il punto di accesso non supporta la funzione WPS oppure tale funzione non può essere attivata, è possibile eseguire la ricerca dei punti di accesso sulla videocamera.

Impostazione manuale: Se il punto di accesso che si desidera utilizzare opera in modalità stealth (è nascosto) e non può essere rilevato automaticamente dalla videocamera, è possibile immettere tutte le impostazioni necessarie manualmente. Questo richiede una conoscenza più avanzata delle impostazioni Wi-Fi e di rete.

Punto di accesso videocamera: Quando si eseguono riprese in località in cui non vi sono punti di accesso disponibili, la videocamera può servire come punto di accesso* wireless. Questo consente ai dispositivi Wi-Fi di connettersi alla videocamera direttamente.

* Limitatamente al collegamento tra videocamera e dispositivi Wi-Fi supportati. Questa funzionalità non è la stessa fornita dai normali punti di accesso disponibili in commercio.

Wi-Fi Protected Setup (WPS)

La funzione WPS (Wi-Fi Protected Setup) rappresenta il metodo di collegamento più semplice a un punto di accesso. È sufficiente infatti premere il pulsante WPS (se il punto di accesso o router wireless a cui si desidera connettersi ne è dotato) oppure immettere il codice PIN fornito dalla videocamera.

Router Wireless con pulsante WPS

1 Premere il pulsante MENU.

2 Aprire la schermata [Impost. punto di accesso].
[Configura Wi-Fi] ▶ [1] ▶ [Impost. punto di accesso]

3 Toccare [Non configurato] e quindi toccare [WPS: Pulsante].

4 Mantenere premuto il pulsante WPS sul router wireless.

[Configura Wi-Fi]
[1]
[Impost. punto di accesso]

- Il tempo necessario per il quale deve essere mantenuto premuto il pulsante WPS dipende dal modello del router wireless. Fare riferimento al manuale di istruzioni del router wireless ed accertarsi che la funzione WPS del router sia attivata.

5 Entro 2 minuti, toccare [OK] sullo schermo della videocamera.
- Mentre la videocamera sta cercando di connettersi al punto di accesso, è possibile toccare [Stop] e poi [OK] per interrompere l'operazione.

6 Quando viene visualizzata la schermata di conferma, toccare [OK] e poi [✕].

NOTE
- Il metodo [WPS: Pulsante] può non funzionare correttamente se sono attivi diversi punti di accesso nelle vicinanze. In tal caso, provare invece a utilizzare i metodi [WPS: Codice PIN] o [Cercare punti di accesso] (📖 127).

WPS con codice PIN

[((•)) Configura Wi-Fi]
[1]
[Impost. punto di accesso]

1 Premere il pulsante MENU.

2 Aprire la schermata [((•)) Impost. punto di accesso].
[((•)) Configura Wi-Fi] ➤ [1] ➤ [Impost. punto di accesso]

3 Toccare [Non configurato] e quindi toccare [WPS: Codice PIN]
- Dopo 7 o 8 secondi circa, la videocamera genera e visualizza un codice PIN.

4 Immettere il codice PIN ottenuto al passo 3 nella schermata di impostazione del codice PIN WPS del router wireless.
- Con la maggior parte dei router wireless, è necessario utilizzare un browser Web per accedere alla schermata di impostazione.
- Per ulteriori informazioni su come accedere alle impostazioni del router wireless e attivare la funzione WPS (Wi-Fi Protected Setup) utilizzando un codice PIN, consultare il manuale di istruzioni del router wireless.

5 Entro 2 minuti, toccare [OK] sullo schermo della videocamera.
- Mentre la videocamera sta cercando di connettersi al punto di accesso, è possibile toccare [Stop] e poi [OK] per interrompere l'operazione.

6 Quando viene visualizzata la schermata di conferma, toccare [OK] e poi [✕].

Ricerca di punti di accesso

La videocamera rileverà automaticamente i punti di accesso che si trovano nelle vicinanze. Dopo aver selezionato il punto di accesso desiderato, è sufficiente immetterne la password (chiave di crittografia) per connettere la videocamera.

[((•)) Configura Wi-Fi]
[1]
[Impost. punto di accesso]

1 Premere il pulsante MENU.

2 Aprire la schermata [((•)) Impost. punto di accesso].
[((•)) Configura Wi-Fi] ➤ [1] ➤ [Impost. punto di accesso]

3 Toccare [Non configurato] e quindi toccare [Cercare punti di accesso].
- La videocamera cerca i punti di accesso attivi più vicini e visualizza un elenco delle opzioni disponibili.

4 Selezionare il punto di accesso desiderato.

- Se il punto di accesso desiderato non è visualizzato, toccare [▲] o [▼] per scorrere l'elenco dei punti di accesso rilevati. È possibile anche toccare [Cerca di nuovo] per ripetere la ricerca dei punti di accesso.
- Quando appare il nome di rete (SSID) del punto di accesso desiderato, toccare [OK].
- Se il punto di accesso è crittografato (🔒), immetterne la password (chiave di crittografia) eseguendo la procedura descritta di seguito. In caso contrario, continuare con il passo 7 di *Impostazione manuale* (📖 129) ed eseguire il resto di tale procedura.

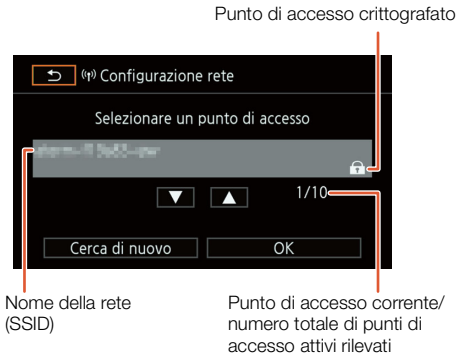

Punti di accesso crittografati

1 Se necessario, selezionare la chiave indice WEP.

- Questo passaggio è necessario solo se il metodo di autenticazione della rete Wi-Fi è impostato su [WPA] o se il metodo di crittografia è impostato su [WEP].

2 Per specificare la [Chiave di crittografia] (password), toccare [Non configurato].

- Immettere la password della rete Wi-Fi selezionata servendosi della tastiera a schermo (📖 128).

3 Quando viene visualizzata la schermata di conferma, toccare [OK].

ⓘ NOTE

- Le chiavi di crittografia utilizzabili variano a seconda del metodo di crittografia utilizzato.
  Crittografia 64 bit WEP: 5 caratteri ASCII o 10 caratteri esadecimali.
  Crittografia 128 bit WEP: 13 caratteri ASCII o 26 caratteri esadecimali.
  Crittografia AES / TKIP: da 8 a 63 caratteri ASCII o 64 caratteri esadecimali.
  * Nota: I caratteri ASCII includono i numeri da 0 a 9, le lettere da "a" a "z" e da "A" a "Z", alcuni segni di punteggiatura e simboli. I caratteri esadecimali consistono dei numeri da 0 a 9 e delle lettere da "a" a "f" e da "A" a "F".

Utilizzo della tastiera virtuale a schermo

La tastiera virtuale è visualizzata sullo schermo. Le seguenti illustrazioni mostrano i vari tasti disponibili.

1 Toccare il tasto desiderato per digitarne il carattere corrispondente.

- Toccare [◀] o [▶] per spostare il cursore.
- Toccare [123] per visualizzare caratteri alfabetici o numeri e caratteri speciali.
- Toccare [←] per eliminare il carattere alla sinistra del cursore.
- Toccare [A/a] per il blocco maiuscole. Quando è visualizzata la tastiera numerica, [#%?] passa dal set 1 al set 2 dei caratteri speciali e viceversa.

2 Dopo aver immesso il testo desiderato, toccare [OK].

3 Nella schermata originale, toccare [Avanti] o [OK] per continuare.

Impostazione manuale

Se si preferisce, è possibile immettere manualmente i dettagli della rete Wi-Fi desiderata. Seguire le istruzioni a schermo per completare la procedura.
Utilizzare la tastiera virtuale per digitare il testo richiesto dalle varie impostazioni (📖 128).

[((•)) Configura Wi-Fi]
[1]
[Impost. punto di accesso]

1 Premere il pulsante MENU.

2 Aprire la schermata [((•)) Impost. punto di accesso].
[((•)) Configura Wi-Fi] ➔ [1] ➔ [Impost. punto di accesso]

3 Nella schermata di selezione del punto di accesso, toccare [Non configurato] e quindi toccare [Impostazione manuale].

4 Nel campo [SSID] (nome di rete), toccare [Non configurato].
- Immettere il SSID (nome della rete) della rete Wi-Fi selezionata.

5 Nel campo [Metodo di autenticazione/crittografia], toccare [APERTO - NO AUT] e poi toccare il metodo desiderato.
- Se è stato selezionato [APERTO - AUT WEP], l'indice WEP è 1.
- Se è stato selezionato [APERTO - NO AUT] continuare con il passo 7.

6 Nel campo [Chiave di crittografia], toccare [Non configurato].
- Immettere la chiave di crittografia.

7 Toccare [Automatico] o [Manuale] per selezionare come ottenere l'indirizzo IP.
- Se è stato selezionato [Automatico], continuare con il passo 12.

8 Nel campo [Indirizzo IP] toccare [0.0.0.0]. Toccare il primo campo, quindi impostarne il valore toccando [▲]/[▼]. Impostare il valore degli altri campi nello stesso modo, quindi toccare [OK].

9 Immettere l'indirizzo nel campo [Subnet Mask] nello stesso modo, quindi toccare [Avanti].

10 Immettere l'indirizzo nel campo [Default Gateway] nello stesso modo, quindi toccare [Avanti].

11 Immettere gli indirizzi nei campi [Server DNS primario] e [Server DNS secondario] nello stesso modo, quindi toccare [Avanti].

12 Quando viene visualizzata la schermata di conferma, toccare [OK] e poi [✕].

IMPORTANTE
- Le funzioni Wi-Fi disponibili e il metodo di configurazione variano in base alle specifiche e alle caratteristiche della rete Wi-Fi che si desidera utilizzare.

Visualizzazione e modifica delle impostazioni Wi-Fi

È possibile visualizzare e modificare le impostazioni di connessione Wi-Fi salvate nella videocamera. Dato che le impostazioni devono essere modificate manualmente, è necessario possedere adeguate conoscenze sulla configurazione e l'utilizzo di reti Wi-Fi. Se è stato attivato Telecomando Browser, disattivarlo prima di eseguire le seguenti impostazioni.
Utilizzare la tastiera virtuale per digitare il testo richiesto dalle varie impostazioni (📖 128).

Modalità operative: MXF MP4 | 4K HD

Per visualizzare le impostazioni di connessione dello smartphone

1 Premere il pulsante MENU.

2 Aprire la schermata [Impostazioni smartphone].
[Configura Wi-Fi] ▸ [1] ▸ [Impostazioni smartphone].
- Appariranno il SSID (nome della rete), la password e la frequenza operativa della videocamera.

[Configura Wi-Fi] ▸ [1] ▸ [Impostazioni smartphone]

Per modificare SSID e password

3 Toccare [ ] accanto a [Password della videocamera], quindi toccare [OK].
- La videocamera sceglierà casualmente un nuovo SSID e una nuova password.

4 Toccare [OK].

Per selezionare un'altra frequenza operativa

Non tutti i modelli consentono la selezione della banda di frequenza operativa (📖 166).

3 Toccare [ ] accanto a [Frequenza].

4 Toccare [2.4 GHz] o [5 GHz] e quindi toccare [ ].

Per visualizzare le impostazioni di connessione del punto di accesso

1 Premere il pulsante MENU.

2 Aprire la schermata [Impost. punto di accesso].
[Configura Wi-Fi] ▸ [1] ▸ [Impost. punto di accesso]
- Verranno visualizzate le impostazioni dei SSID dei punti di accesso conservati nella memoria della videocamera.
- Per aggiungere un punto di accesso, toccare [Non configurato] quindi eseguire la procedura indicata in *Connessioni wireless tramite Wi-Fi* (📖 126). Al termine, apparirà il menu [Configura Wi-Fi].

[Configura Wi-Fi] ▸ [1] ▸ [Impost. punto di accesso]

3 Toccare il SSID di cui si desidera visualizzare o modificare le impostazioni.
- Verranno visualizzate le impostazioni del punto di accesso. Non è possibile modificare l'indirizzo MAC.
- Toccare [▲] e [▼] per visualizzare ulteriori informazioni.
- Per eliminare le impostazioni, toccare [Modifica] ▸ [Elimina] ▸ [Sì].
- Se necessario, toccare [Modifica] ▸ [Impostazione manuale] per modificare le impostazioni, quindi eseguire la procedura descritta in *Impostazione manuale* (📖 129).

4 Toccare [ ] due volte e quindi toccare [✕].

Per visualizzare l'indirizzo MAC della videocamera

1 Premere il pulsante MENU.

2 Aprire la schermata [Visualizza indirizzo MAC].

[Configura Wi-Fi] ❯ [1] ❯ [Visualizza indirizzo MAC]

- Verrà visualizzato l'indirizzo MAC della videocamera.

3 Toccare [⮌] e poi [✕].

[Configura Wi-Fi]

[1]

[Visualizza indirizzo MAC]

Telecomando Browser: Azionamento della videocamera da un dispositivo di rete

Utilizzando una connessione di tipo punto di accesso videocamera, in cui la videocamera stessa agisce da punto di accesso, è possibile collegare un dispositivo come ad esempio uno smartphone (tali dispositivi collegati sono in seguito denominati "dispositivi di rete"). Questo consente di comandare a distanza la videocamera con il browser Web del dispositivo di rete tramite l'applicazione Telecomando Browser. Telecomando Browser consente di monitorare l'immagine in tempo reale tramite la funzione Live View, registrare clip e foto, nonché configurare velocità otturatore, guadagno e altre impostazioni. Consente anche di controllare il supporto di registrazione, i tempi di registrazione rimanenti, i time code, ecc.

* Per maggiori dettagli su dispositivi, sistemi operativi, browser Web compatibili, ecc. visitare il sito Web Canon del proprio paese.

Modalità operative: MXF MP4 | 4K HD

Configurazione di Telecomando Browser

È possibile assegnare alla videocamera un codice identificativo univoco e specificare la porta che deve essere utilizzata da Telecomando Browser per l'accesso alla videocamera tramite la rete. Il numero della porta (protocollo HTTP) utilizzata da Telecomando Browser è generalmente impostato su 80, ma può essere modificato. La schermata di Telecomando Browser indica l'identificativo della videocamera comandata, facilitandone l'identificazione in caso di configurazioni di ripresa con più videocamere sincronizzate.

Per digitare il testo per le varie impostazioni utilizzare la tastiera virtuale (128).

[Configura Wi-Fi] > [1] > [Impost. connessione browser]

1 Premere il pulsante MENU.

2 Aprire il sottomenu [Impost. connessione browser].
[Configura Wi-Fi] ▶ [1] ▶ [Impost. connessione browser]

3 Per modificare l'ID della videocamera, toccare [ID videocamera]. Toccare l'ID desiderato e poi toccare [OK].

4 Per specificare un numero di porta diverso, toccare [80]. Immettere un altro numero di porta e toccare [OK].

5 Toccare [OK] due volte e quindi toccare [✕].

NOTE

- Mentre è attiva una connessione Wi-Fi non è possibile modificare le impostazioni Wi-Fi della videocamera.

Avvio di Telecomando Browser

Dopo aver connesso il dispositivo di rete alla videocamera, avviare l'applicazione Telecomando Browser sul browser Web* del dispositivo stesso.

* È necessario utilizzare un browser Web che supporta JavaScript e accetta cookie.

[Configura Wi-Fi] > [1] > [Telecomando Browser] > [Spento]

Preparazione della videocamera

1 Premere il pulsante MENU.

2 Aprire il sottomenu [Telecomando Browser].
[Configura Wi-Fi] ▶ [1] ▶ [Telecomando Browser]

3 Toccare [Acceso].

- Verranno visualizzati l'URL da immettere nel browser Web del dispositivo di rete collegato, nonché il SSID (nome rete) e la password della videocamera. Prima di avviare il browser Web del dispositivo di rete, configurare il dispositivo con la procedura descritta di seguito, facendo riferimento allo schermo della videocamera.

Collegamento del dispositivo di rete

1 Dispositivo di rete: Attivare la funzione Wi-Fi nella schermata delle impostazioni.
- Le reti individuate verranno visualizzate sullo schermo.

2 Dispositivo di rete: Toccare il SSID che corrisponde a quello visualizzato sullo schermo della videocamera.

3 Dispositivo di rete: Immettere la password visualizzata sullo schermo della videocamera per stabilire una connessione.
- È necessario immettere la password solo la prima volta che si utilizza questa funzione.

4 Dispositivo di rete: Avviare il browser Web e immettere l'URL visualizzato sullo schermo della videocamera.
- Apparirà la finestra di Telecomando Browser.
- Mentre Telecomando Browser rimane connesso correttamente alla videocamera, i puntini indicatori ●●●● sopra il time code si accenderanno e spegneranno in sequenza uno alla volta continuamente.
- Se è stato impostato, l'ID della videocamera viene visualizzato nella schermata di Telecomando Browser quando non è attiva la funzione di Live View. Non è visualizzato se non è stato impostato l'identificativo della videocamera.
- L'URL rimane lo stesso fino a quando non si modificano le impostazioni della porta e può risultare comodo salvarlo in un segnalibro.

5 Videocamera: Toccare [✕].
- Una volta stabilita la connessione, lo schermo visualizzerà Remote in bianco. Apparirà in giallo se non è connesso nessun dispositivo di rete.

6 Selezionare la lingua di Telecomando Browser.

- Premere l'icona [▼] accanto al pulsante della lingua e selezionare la lingua desiderata nell'elenco. La maggior parte dei pulsanti e dei comandi emulano i comandi fisici della videocamera e sono identificati solo in inglese, indipendentemente dalla lingua selezionata.
- Si osservi che non tutte le lingue supportate dalla videocamera sono supportate dall'applicazione Telecomando Browser.

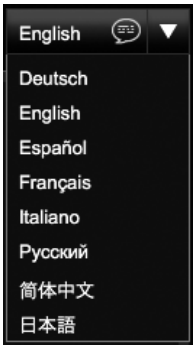

7 Azionare la videocamera servendosi dei comandi di Telecomando Browser.

- Le seguenti pagine ne descrivono i comandi. Il funzionamento viene descritto in dettaglio nella pagina di riferimento di ciascuna funzione.

8 Dopo aver finito di utilizzare Telecomando Browser, sulla videocamera impostare [Configura Wi-Fi] [1] [Telecomando Browser] su [Spento] e quindi toccare [✕].

- Remote diventerà prima gialla e poi scomparirà dallo schermo della videocamera. La connessione con l'applicazione viene terminata.

NOTE

- In certi casi, se la rete utilizzata e la potenza del segnale Wi-Fi sono inadeguate, si potranno notare ritardi nell'aggiornamento dell'immagine di Live View e altre impostazioni.
- L'immagine Live View non è visualizzata mentre sono visualizzate barre di colore sulla videocamera.

La schermata [Controllo avanzato]

Quando si utilizza un computer, un tablet o un altro dispositivo con uno schermo di maggiori dimensioni, la schermata [Controllo avanzato] visualizza tutti i comandi disponibili per l'azionamento della videocamera tramite Telecomando Browser. Per informazioni dettagliate, fare riferimento alla descrizione di ciascuna funzione.

Durante la registrazione di clip

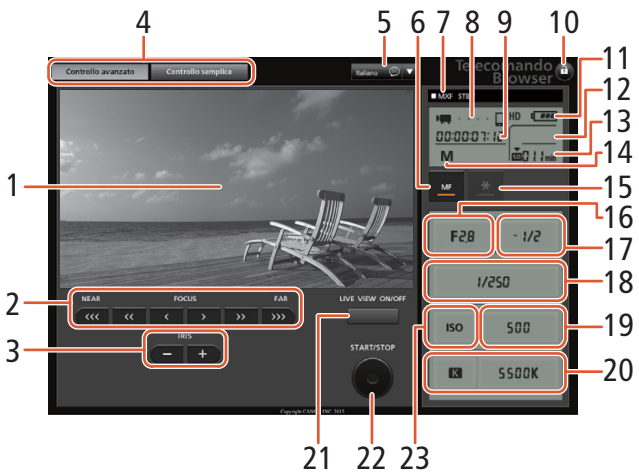

Durante la ripresa di foto

1 Schermata Live View
2 Comandi di messa a fuoco (📖 73)
3 Pulsanti IRIS -/+ (📖 58)
4 Schede di selezione della schermata di Telecomando Browser
5 Selezione della lingua (📖 134)
6 Pulsante modalità messa a fuoco (📖 73, 75)
7 Operazione di registrazione (📖 45)
8 Indicatore di connessione di rete*
9 Time code* (📖 81)
10 Blocco pulsanti (solo i pulsanti di Telecomando Browser)
11 Carica residua approssimativa della batteria*
12 Stato della scheda CFast e tempo di registrazione approssimato rimanente
13 Stato della scheda SD e tempo di registrazione approssimato rimanente
14 Modalità di ripresa*
15 Blocco dell'esposizione (📖 62)
16 Regolazione apertura (📖 58)
17 Valore di compensazione dell'esposizione (📖 62)
18 Regolazione velocità otturatore (📖 59)
19 Comandi di regolazione di velocità ISO e guadagno (📖 62)
20 Regolazione del bilanciamento del bianco (📖 67)
21 Pulsante LIVE VIEW ON/OFF (📖 44)
22 Pulsante START/STOP (📖 44)
23 Selettore velocità ISO / guadagno (📖 59)
24 Stato della scheda SD e numero di foto disponibile
25 Pulsante PHOTO (📖 44)

* Solo indicazione a schermo. Il contenuto o i valori non possono essere modificati tramite Telecomando Browser.

Aprire la schermata [Controllo semplice]

Quando si utilizza uno smartphone o un altro dispositivo dotato di uno schermo di piccole dimensioni, è possibile utilizzare la schermata [Controllo semplice] che include solo i principali comandi di ripresa (START/STOP, PHOTO, Live View, messa a fuoco) ma entra completamente nello schermo. Per informazioni dettagliate, fare riferimento alla descrizione di ciascuna funzione.

1 Aprire la schermata [Controllo semplice].

Nella schermata [Controllo avanzato] scegliere la scheda [Controllo semplice].

Riproduzione con Browser

La funzione di riproduzione con il browser consente di accedere a clip MP4 e foto contenuti nella videocamera tramite il browser Web di un dispositivo connesso in rete*. Questo consente di riprodurre le registrazioni tramite il browser Web e persino salvarne copie locali sul dispositivo*.

* A seconda del dispositivo, del sistema operativo e della qualità video potrebbe non essere sempre possibile riprodurre o salvare le registrazioni. Per informazioni dettagliate visitare il sito Web Canon del proprio paese.

Modalità operative: MXF MP4 4K HD

1 Videocamera: Aprire la schermata indice desiderata (106).

2 Videocamera: Premere il pulsante MENU.

3 Videocamera: Aprire la schermata [Riproduzione con Browser].

[Configura Wi-Fi] [1] [Riproduzione con Browser]

- Apparirà il SSID (nome rete) e la password della videocamera. La videocamera è ora pronta per connettersi con il dispositivo di rete.

[Configura Wi-Fi]
[1]
[Riproduzione con Browser]

4 Dispositivo di rete: Attivare la funzione Wi-Fi nella schermata delle impostazioni.

- Le reti individuate verranno visualizzate sullo schermo.

5 Dispositivo di rete: Toccare il SSID che corrisponde a quello visualizzato sullo schermo della videocamera.

6 Dispositivo di rete: Immettere la password visualizzata sullo schermo della videocamera per stabilire una connessione.

- È necessario immettere la password solo la prima volta che si utilizza questa funzione.
- Lo schermo della videocamera visualizzerà un URL.

7 Dispositivo di rete: Avviare il browser Web e immettere l'URL visualizzato sullo schermo della videocamera.

- Apparirà la finestra Riproduzione con Browser.
- L'URL è sempre lo stesso e può essere comodo aggiungerlo ai segnalibri preferiti.

8 Dispositivo di rete: riproduzione delle registrazioni.

- Per visualizzare una schermata indice diversa, toccare o fare clic sul pulsante in alto a sinistra sullo schermo (SD MP4 o SD). Toccare o fare clic su MP4 per visualizzare clip MP4 oppure per visualizzare foto.
- Toccare o fare clic sulla registrazione desiderata nell'elenco. Per le clip MP4 toccare o fare clic su ▶ per riprodurre la clip. Foto: la foto viene visualizzata.
- Toccare o fare clic su per tornare all'elenco delle registrazioni.
- Dispositivi non iOS: Toccare o fare clic su per salvare una copia locale della clip MP4 o della foto sul dispositivo.

9 Videocamera: Al termine, toccare [Fine] e poi [OK] per terminare la connessione wireless

NOTE

- È possibile connettere alla videocamera un solo dispositivo alla volta.
- I seguenti tipi di clip MP4 verranno riconosciuti come file multipli su altri dispositivi.
  - Clip superiori a 4 GB
  - Clip registrate a 50.00P superiori a 30 minuti
  - Scene registrate con una velocità fotogrammi diversa da 50.00P superiori a 1 ora

Media Server

La funzione Media Server consente di visualizzare clip MP4 o foto da un dispositivo connesso tramite rete wireless. Questa funzione richiede la presenza di un punto di accesso collegato alla rete e l'installazione di software sul computer in grado di riprodurre foto dal server multimediale.

Modalità operative: MXF MP4 4K HD

1 Videocamera: Aprire la schermata indice desiderata (106).

2 Videocamera: Premere il pulsante MENU.

3 Videocamera: Aprire la schermata [Media Server].

[Configura Wi-Fi] [1] [Media Server]

[Configura Wi-Fi]
[1]
[Media Server]

- Se le impostazioni del punto di accesso sono già salvate sulla videocamera, la connessione viene stabilita automaticamente e lo schermo mostra l'indicazione [Connesso].
- Se il punto di accesso non è già stato salvato sulla videocamera, verrà richiesto di farlo. Eseguire la procedura descritta in *Connessioni wireless tramite Wi-Fi* (126).
- Toccare [Visualizzare le info] per visualizzare il SSID (nome di rete) del punto di accesso, il protocollo di connessione e gli indirizzi IP e MAC della videocamera.
- Nella schermata delle informazioni soprastante, toccare [Cambiare il punto di connessione] per collegarsi a un altro punto di accesso.

4 Computer: Avviare il software di riproduzione multimediale e selezionare [Canon XC10] nell'elenco dei server.

5 Computer: Selezionare la registrazione desiderata nella cartella visualizzata.

6 Videocamera: Per terminare la funzione di server multimediale, toccare [Fine] e poi [OK].

Opzioni dei menu

Per informazioni dettagliate su come selezionare una voce di menu, fare riferimento a *Utilizzo del menu FUNC. e dei menu di impostazione* (📖 30). Per ulteriori dettagli su ciascuna funzione, vedere la pagina di riferimento. Le voci di menu senza pagina di riferimento sono descritte dopo la tabella. Le opzioni riportate in grassetto ne indicano i valori predefiniti.
A seconda della modalità operativa della videocamera e di altre impostazioni correntemente configurate, alcune delle voci dei menu potrebbero non essere visualizzate o essere visualizzate in grigio e quindi non disponibili.

Per raggiungere direttamente la pagina di un menu specifico:

Menu FUNC.
- Funzioni disponibili per ciascuna modalità di ripresa 📖 138
- Opzioni menu FUNC. 📖 139

Menu di impostazione
- Menu [🎥/📷 Configura videocamera] 📖 140
- Menu [▶ Configura riproduzione] 📖 142
- Menu [Configuraz. registraz.] 📖 142
- Menu [♪ Configura audio] 📖 143
- Menu [Configura Wi-Fi] 📖 144
- Menu [Configura sistema] 📖 144

Menu FUNC.

Funzioni disponibili per ciascuna modalità di ripresa (modalità 🎥 e 📷, lato sinistro del menu FUNC.)

Voce di menu	Modalità di ripresa														
	M	Av	Tv	P	AUTO	SCN									
[Scena speciale]	–	–	–	–	–	●	●	●	●	●	●	●	●	●	
[Look]	●	●	●	●	–	–	–	–	–	–	–	–	–	–	
[Scena audio][1]	●	●	●	●	●	●	●	●	●	●	●	●	●	●	
[Modalità guida][2]	●	●	●	●	●	●	●	●	●	●	●	●	●	●	
[Lettura luce]	–	●	●	●	–	–	–	–	–	–	–	–	–	–	
[Priorità fuoco][2]	●	●	●	●	–	●	●	●	●	●	●	●	●	–	
[Autoscatto]	●	●	●	●	●	●	●	●	●	●	●	●	●	●	
[Stabilizz. immagini]	●	●	●	●	●	●	●	●	●	●	●	●	●	●	
[Pre-registr.][3]	●	●	●	●	●	●	●	●	●	●	●	●	●	●	

[1] Disponibile solo per clip.
[2] Disponibile solo per foto.
[3] Disponibile solo per clip HD.

Funzioni disponibili per ciascuna modalità di ripresa (modalità [🎥] e [📷], lato destro del menu FUNC.)

Voce di menu	Modalità di ripresa														
	M	Av	Tv	P	AUTO	SCN									
[Apertura]	●	●	–	–	–	–	–	–	–	–	–	–	–	–	–
[Velocità otturatore]	●	–	●	–	–	–	–	–	–	–	–	–	–	–	–
[ISO]	●	–	–	–	–	–	–	–	–	–	–	–	–	–	–
[Gain][1]	●	–	–	–	–	–	–	–	–	–	–	–	–	–	–
[Bilanc. bianco]	●	●	●	●	–	–	–	–	–	–	–	–	–	–	–
[Livello microfono][1]	●	●	●	●	●	●	●	●	●	●	●	●	●	●	●
[Blocco esposizione]	–	●	●	●	–	●	●	●	●	●	●	●	●	●	–
[Livello AE]	–	●	●	●	–	–	–	–	–	–	–	–	–	–	–
[Zebra]	●	●	●	●	●	●	●	●	●	●	●	●	●	●	●
[Peaking]	●	●	●	●	●	●	●	●	●	●	●	●	●	●	●
[Powered IS][1]	●	●	●	●	●	●	●	●	●	●	●	●	●	●	●
[Conv. tele digitale][1,2]	●	●	●	●	–	●	●	●	●	●	●	●	●	●	●
[Fuoco][2]	●	●	●	●	●	●	●	●	●	●	●	●	●	●	–
[Ingrandimento][3]	●	●	●	●	●	●	●	●	●	●	●	●	●	●	●

[1] Disponibile solo per clip.
[2] Non appare nel menu per impostazione predefinita. Disponibile personalizzando il menu (📖 57).
[3] Nella modalità [📷] non appare nel menu per impostazione predefinita. Disponibile personalizzando il menu (📖 57).

Menu FUNC. (modalità [🎥] e [📷]; lato sinistro del menu FUNC.)

Voce di menu	Opzioni disponibili	📖
[Scena speciale]	**[Ritratto]**, [Sport], [Scena notturna], [Neve], [Spiaggia], [Tramonto], [Bassa luminosità], [Riflettore], [Fuochi artificiali]	56
[Look]	Per le clip: **[Standard]**, [EOS Std.], [Wide DR], [Cinema EOS Std.], [Canon Log], [Imp. utente 1], [Imp. utente 2] Per le foto: **[Standard]**, [Ritratto], [Paesaggio], [Neutro], [Seppia], [Monocromatico], [Imp. utente 1], [Imp. utente 2]	69
[Scena audio][1]	**[Standard]**, [Musica], [Festival], [Parlato], [Riunioni], [Foresta e natura], [Soppress. rumore], [Personalizzato]	84
[Modalità guida][2]	**[Scatto singolo]**, [Continuo], [AF continuo]	43
[Lettura luce]	Per le clip: **[Standard]**, [Riflettore], [Controluce] Per le foto: **[Valutativa]**, [Media ponderata al centro], [Spot]	65
[Priorità fuoco][2]	[Spento], [AiAF], **[Centrale]**	72
[Autoscatto]	**[Spento]**, [2 sec], [10 sec]	97
[Stabilizz. immagini]	Per le clip: [Spento], **[Standard]**, [Dinamico][3] Per le foto: **[Acceso]**, [Spento]	79
[Pre-registr.][3]	[Acceso], **[Spento]**	95

[1] Disponibile solo per clip.
[2] Disponibile solo per foto.
[3] Disponibile solo per clip HD.

Menu FUNC. (modalità [video] e [foto]: lato destro del menu FUNC.)

Voce di menu	Opzioni disponibili	🕮
[Apertura]	Da [F2.8] a [F11]	53, 55
[Velocità otturatore]	Per le clip: Da [1/2] a [1/2000]**([1/50])** Per le foto: Da [0"5] a [1/2000] **([1/125])**	53, 55
[ISO]	Da [ISO160] a [ISO20000] **([ISO160])**	53
[Gain][1]	Da [0.0dB] a [42.0dB] **([0.0dB])**	53
[Bilanc. bianco]	**[AWB Automatico]**, [Luce diurna], [Ombra], [Nuvoloso], [Fluorescent], [Fluorescent H], [Tungsteno], [Flash][2], [K Temp. colore], [Set 1], [Set 2]	66
[Livello microfono][1]	**[A]** (automatico), [M] (manuale) Se impostato su [M]: Da 0 a 100	86
[Blocco esposizione]	[M] (manuale) attivo o **disattivo** Quando impostato su [M]: Da [-3] a [3] (per clip: incrementi di 1/4 di stop, per foto: incrementi di 1/3 di stop)	62
[Livello AE]	Da [-2] a [+2] **(±0)** (per clip: incrementi di 1/4 di stop, per foto: incrementi di 1/3 di stop)	63
[Zebra]	**[Spento]**, [70 70%], [100 100%]	80
[Peaking]	[PEAK Acceso], **[Spento]**	75
[Powered IS][1]	[Acceso], **[Spento]**	79
[Conv. tele digitale][1,3]	[Acceso], **[Spento]**	71
[Fuoco][3]	Toccare il punto da mettere a fuoco.	72
[Ingrandimento][3]	**[Spento]**, [OK] (Attivo) Quando attiva: selezionare area da ingrandire	75

[1] Disponibile solo per clip.
[2] Disponibile solo per foto.
[3] Non appare nel menu per impostazione predefinita. Disponibile personalizzando il menu (🕮 102).

Menu di impostazione

Menu [Configura videocamera] (modalità [video])/ [Configura videocamera] (modalità [foto])

Voce di menu	Opzioni disponibili	video	foto	🕮
[Rilev. e puntam. viso]	**[ON Acceso]**, [OFF Spento]	●	●	77
[Otturatore lento autom.]	[ON Acceso], **[OFF Spento]**	●	–	–
[Filtro ND]	[ON Acceso], **[OFF Spento]**	●	●	–
[Riduzione flicker]	[A Automatico], **[OFF Spento]**	●	–	–
[Limite ISO auto]	**[A]** (automatico), [ISO] Se impostato su [ISO]: Da [160] a [4000]	●	●	60
[Limite AGC]	**[A]** (automatico), [GAIN] Se impostato su [GAIN]: Da [0.0dB] a [28.5dB]	●	–	60
[WB fluido]	[ON Acceso], **[OFF Spento]**	●	–	–
[Marker su schermo]	**[OFF Spento]**, [Livello (bianco)], [Livello (grigio)], [Griglia (bianco)], [Griglia (grigio)]	●	●	80
[Direzione ghiera fuoco]	**[NORM Normale]**, [REV Inversa]	●	●	–

Voce di menu	Opzioni disponibili			
[Risposta ghiera fuoco]	[Veloce], **[Normale]**, [Lenta]	●	●	–
[Velocità AF]	**[Veloce]**, [Normale], [Lenta]	●	–	–
[ISO/Gain]	**[ISO]**, [Gain]	●	–	–
[Incremento gain]	**[Normale]**, [Fine]	●	–	–
[Riduzione rolling shutter]	[Acceso], **[Spento]**	●	–	–
[Flash]	[Modalità flash], [Compens. espos. flash], [Potenza flash], [Sincronizzazione alta velocità], [Reset impostazioni flash]	–	●	100

[Otturatore lento autom.]: Per ottenere registrazioni più luminose in luoghi poco illuminati, la videocamera utilizza automaticamente tempi di otturazione più lenti.

- Massima velocità dell'otturatore utilizzata: 1/25; 1/12 quando la velocità fotogrammi è impostata su 25.00P.
- Nella registrazione di soggetti in movimento, se appare una scia dietro al soggetto, impostare la modalità otturatore lento su [Spento].
- Questa funzione è disponibile quando la modalità di ripresa è impostata su **P** o .
- Questa funzione non può essere utilizzata quando [✳ Blocco esposizione] è impostato su [ ].

[Filtro ND]: Questa funzione attiva il filtro ND per ridurre la quantità di luce di 3 stop (1/8 della luce).

- Quando lampeggia, l'indicazione a schermo del filtro ND indica quanto segue:
  [ND]: L'immagine è sovraesposta. Impostare il filtro ND su [Acceso].
  [ND CLR]: L'immagine è sottoesposta. Impostare il filtro ND su [Spento].

[Riduzione flicker]: Se impostata su [Automatico], questa funzione rileva e riduce automaticamente lo sfarfallio.

- Quando si registra con illuminazione fornita da lampade fluorescenti, al mercurio o alogene, si potrà notare uno sfarfallio dello schermo, a seconda della velocità dell'otturatore. Può essere possibile ridurre lo sfarfallio impostando la modalità dell'otturatore su un valore corrispondente alla frequenza della rete elettrica locale: 1/25, 1/50 o 1/100 per reti a 50 Hz, 1/30, 1/60 o 1/120 per reti a 60 Hz.

[WB fluido]: Crea una transizione più fluida quando viene modificato il bilanciamento del bianco.

[Direzione ghiera fuoco]: Cambia la direzione di rotazione dell'anello di messa a fuoco.

[Risposta ghiera fuoco]: Seleziona la sensibilità di risposta alla rotazione della ghiera di messa a fuoco.

[Velocità AF]: Consente di selezionare la velocità di regolazione della messa a fuoco durante la messa a fuoco automatica.

[ISO/Gain]: Seleziona se è possibile regolare le impostazioni relative alla velocità ISO o al guadagno.

[Incremento gain]: Seleziona l'incremento quando si regola il guadagno.

[Riduzione rolling shutter]: Riduce la distorsione da otturatore progressivo nelle registrazioni.

- Questa funzione è disponibile quando la risoluzione è impostata su 4K.
- Quando questa funzione è impostata su [Acceso], avviene quanto segue.
  - Quando si avvia la registrazione, l'emissione HDMI si interrompe.
  - Non è possibile scattare foto durante la registrazione di una clip.
  - [Configura videocamera] [1] [Rilev. e puntam. viso] e [Riduzione flicker] non saranno disponibili.

Menu [▶ Configura riproduzione]

Voce di menu	Opzioni disponibili			
[Codice dati MXF]	[OFF Spento], [Data], [Ora], **[Data e ora]**, [Dati camera]	●	–	–
[Codice dati MP4]	[OFF Spento], **[Data]**	●	●	–
[Codice dati 📷]	[OFF Spento], [Data], [Ora], **[Data e ora]**	–	●	–
[Rotazione auto.]	**[ON Acceso]**, [OFF Spento]	–	●	99

[Codice dati]: nelle modalità 🎥 e 📷 è possibile selezionare l'opzione appropriata per la visualizzazione di data e/o ora*. Per clip MXF, è possibile anche selezionare [Dati camera] per visualizzare apertura e velocità dell'otturatore.

* Per clip MP4, è disponibile solo la visualizzazione della data.

Menu [Configuraz. registraz.]

Voce di menu	Opzioni disponibili					
[Formato filmati]	[Clip 4K MXF], **[Clip HD MXF]**, [Clip HD MP4]	●	–	–	–	51
[Registrazione 4K MXF]	**[25.00P 25.00P / 305 Mbps]**, [25.00P 25.00P / 205 Mbps]	●	–	–	–	52
[Registrazione HD MXF]	**[50.00P 50.00P / 50 Mbps]**, [50.00i 50.00i / 35 Mbps], [25.00P 25.00P / 35 Mbps]	●	–	–	–	52
[Registrazione HD MP4]	**[50.00P 50.00P / 35 Mbps]**, [25.00P 25.00P / 35 Mbps]	●	–	–	–	52
[Rallenti/Veloce]	**[OFF Registraz. normale]**, [x1/4], [x1/2], [x2], [x4], [x10], [x20], [x60], [x120], [x1200]	●	–	–	–	94
[Formato foto]	**[L 4:3 4000x3000]**, [L 3:2 4000x2664], [L 16:9 3840x2160], [S 4:3 640x480]	–	●	–	–	43
[Registraz. a intervalli]	**[OFF Spento]**, [5sec 5 sec], [10sec 10 sec], [30sec 30 sec], [1min 1 min], [10min 10 min]	–	●	–	–	96
[Tempo revisione foto]	[OFF Spento], [2sec 2 sec], **[4sec 4 sec]**, [6sec 6 sec], [8sec 8 sec], [10sec 10 sec]	–	●	–	–	–
[Rileva orientamento]	**[ON Acceso]**, [OFF Spento]	–	●	–	–	98
[Spazio memoria disponibile]	[CFast], [SD]	●	●	–	–	–
[Spazio memoria utilizzato]	[CFast], [SD]	–	–	●	●	–
[Inizializza CFast/SD]	[CFast Scheda di memoria], [SD Scheda di memoria]	●	●	●	●	36
[Modalità time code]	**[PRESET Preset]**, [REGEN. Regen.]	●	–	–	–	81
[Modalità operativa time code]	**[REC RUN Rec Run]**, [FREE RUN Free Run]	●	–	–	–	81
[Time code iniziale]	Da [00:00:00:00] a [23:59:59:24] **([00:00:00:00])**, [Ripristino]	●	–	–	–	82
[Tipo bit utente]	**[SET Impostazione]**, [TIME Ora], [DATE Data]	●	–	–	–	83
[Barre colore]	**[OFF Spento]**, [EBU EBU], [SMPTE SMPTE]	●	–	–	–	91
[Tono a 1 kHz]	[-12dB -12 dB], [-18dB -18 dB], [-20dB -20 dB], **[OFF Spento]**	●	–	–	–	91
[Numerazione file]	[Ripristino], **[Continuo]**	●	●	●	●	–

[Tempo revisione foto]: Seleziona per quanto tempo visualizzare una foto dopo la ripresa.

[Spazio memoria disponibile]/[Spazio memoria utilizzato]: Mostra una schermata per controllare lo spazio attualmente disponibile o utilizzato per la registrazione sul supporto di registrazione (l'icona del supporto di registrazione indica il tempo di registrazione totale e 📷 mostra il numero totale di foto).

- I valori stimati relativi alla durata disponibile per la registrazione di clip e al numero disponibile di foto sono approssimativi e basati sul bit rate e sulle dimensioni di foto correntemente in uso.

- È possibile anche controllare la classe di velocità di una scheda SD.

[Numerazione file]: Le clip MP4 e le foto vengono automaticamente numerate consecutivamente e memorizzate sulla scheda SD in cartelle. È possibile scegliere il metodo di numerazione dei file desiderato. Si consiglia di utilizzare l'impostazione [Continuo].

[Ripristino]: La numerazione dei file ripartirà da 100-0001 ogni volta che si inserisce una nuova scheda SD. Se sono già presenti registrazioni sulla scheda SD, la numerazione continuerà dal numero successivo a quello dell'ultimo file sulla scheda SD.

[Continuo]: La numerazione dei file continua dal numero successivo a quello dell'ultima clip MP4 o foto registrata con la videocamera. Questa impostazione è la più conveniente per la gestione dei file su un computer.

- Nome delle cartelle: Prendiamo come esempio una cartella con il nome "101_1025". Le prime tre cifre indicano il numero della cartella (da 100 a 999) mentre le ultime quattro cifre indicano il mese e il giorno in cui la cartella è stata creata. Nell'esempio, la cartella numero 101 è stata creata il giorno 25 del 10° mese (ottobre).
  - Ciascuna cartella può contenere un massimo di 500 registrazioni. Quando viene raggiunto questo numero, una nuova cartella viene creata automaticamente. Durante la ripresa di foto mentre la modalità guida è impostata su [Continuo] o [AF continuo], potrebbero venire salvate in una cartella più di 500 foto.
- Informazioni sui numeri dei file: Prendiamo come esempio un file con il numero "101-0107". Le prime tre cifre indicano il numero della cartella in cui è conservata la registrazione mentre le ultime quattro cifre indicano il numero consecutivo assegnato alla registrazione (da 0001 a 9999).
- Nome di file: Il nome del file indica anche il nome e il percorso del file sulla scheda SD. Ad esempio, una registrazione con il numero 101-0107 registrata il 25 ottobre si trova nella cartella “DCIM**101**_1025” come file “MVI_**0107**.MP4” (se è una clip MP4) o “IMG_**0107**.JPG” (se è una foto).

Menu [Configura audio]

Voce di menu	Opzioni disponibili					
[Volume cuffie]	, 0-15 **(8)**	●	–	●	●	111
[Volume altoparlanti]	, 0-15 **(8)**	–	–	●	●	111
[Suonerie di avviso]	[Volume alto], [Volume basso], **[OFF Spento]**	●	●	●	●	–
[Filtro antivento mic. integr.]	**[H Auto (alto)]**, [L Auto (basso)], [OFF Spento]	●	–	–	–	86
[Atten. mic. integrato]	**[A Automatico]**, [ON Acceso], [OFF Spento]	●	–	–	–	87
[Risposta di freq. mic. Integ.]	**[NORM Normale]**, [LB Boost intervallo BF], [LC Filtro taglia bassi], [MB Boost intervallo MF], [LHB Boost int. AF+BF]	●	–	–	–	87
[Direzionalità mic. Integrato]	[2ch MONO Mono], **[NORM Normale]**, [2ch WIDE Larga]	●	–	–	–	88
[Attenua MIC]	**[A Automatico]**, [ON Acceso], [OFF Spento]	●	–	–	–	88
[Taglia bassi MIC]	[ON Acceso], **[OFF Spento]**	●	–	–	–	89
[Ingresso MIC]	[LINE Audio esterno], **[MIC Microfono]**	●	–	–	–	89
[Limitatore audio]	**[ON Acceso]**, [OFF Spento]	●	–	–	–	89
[Compressore audio]	[H Alto], **[L Basso]**, [OFF Spento]	●	–	–	–	90

[Suonerie di avviso]: Alcune operazioni, come l'accensione della videocamera, il timer dell'autoscatto, sono accompagnate da un segnale acustico.

- Selezionare [OFF Spento] per disattivare il segnale.

- Quando la funzione di preregistrazione (📖 95) è attivata, la videocamera non emette segnali acustici.

Menu [Configura Wi-Fi]

Voce di menu	Opzioni disponibili					
[Telecomando Browser]	**[Spento]**, [Acceso]	●	●	–	–	132
[Riproduzione con Browser]	–	–	–	●	●	136
[Media Server]	–	–	–	●	●	137
[Impost. connessione browser]	–	●	●	●	●	132
[Impostazioni smartphone]	–	●	●	●	●	130
[Impost. punto di accesso]	–	●	●	●	●	126, 130
[Visualizza indirizzo MAC]	–	●	●	●	●	131

Menu [Configura sistema]

Voce di menu	Opzioni disponibili					
[Lingua]	[Česky], [Dansk], [Deutsch], [Ελληνικά], **[English]**, [Español], [Français], [Italiano], [Magyar], [Melayu], [Nederlands], [Norsk], [Polski], [Português], [Română], [Suomi], [Svenska], [Türkçe], [Русский], [Українська], [العربية], [فارسی], [ภาษาไทย], [简体中文], [繁體中文], [한국어], [日本語]	●	●	●	●	29
[Fuso orario/Ora legale]	[ ] (fuso orario del proprio paese) o [ ] (fuso orario estero): **[Parigi]**, elenco dei fusi orari [ ] (correzione ora legale): attivato o **disattivato**	●	●	●	●	29
[Data/Ora]	[Data/Ora]: – [Formato data]: [Y.M.D], [M.D,Y], **[D.M.Y]** (Y = anno, M = mese, D = giorno) [24H]: Attivato (formato 24 ore) o **disattivato (formato 12 ore)**	●	●	●	●	28
[Luminosità LCD]		●	●	●	●	–
[Retroilluminazione]	[H Massima], **[M Normale]**, [L Minima]	●	●	●	●	–
[Ventola]	[A Automatico], **[ON Acceso]**	●	–	–	–	50
[Telecomando wireless]	[ON Acceso], **[OFF Spento OFF]**	●	●	–	–	38
[Spia di registrazione]	**[ON Acceso]**, [OFF Spento]	●	●	●	●	–
[Spegnimento automatico]	[ON Acceso], **[OFF Spento]**	●	●	●	●	–
[Assegna tasto 1], [Assegna tasto 2], [Assegna tasto 3]*	[DISP. DISP.], [PUSH AF Push AF], [MAGN. Ingrandimento], [Zebra], [PEAK Peaking], [2.0x Conv. tele digitale], [Powered IS], [ND Filtro ND], [START STOP Start / Stop], [PHOTO Photo]	●	●	●	●	103
[Ghiera dei comandi]	**[IRIS Apertura]**, [SHTR Velocità otturatore], [ISO ISO/Gain] ([GAIN ISO/Gain])	●	●	–	–	53
[Pers. menu mod. FUNC.]	[IRIS Apertura], [SHTR Velocità otturatore], [ISO ISO], [GAIN Gain], [AWB Bilanc. bianco], [M Livello microfono], [Blocco esposizione], [Livello AE], [70 Zebra], [PEAK Peaking], [Powered IS], [2.0x Conv. tele digitale], [Fuoco], [MAGN. Ingrandimento]	●	–	–	–	102

Voce di menu	Opzioni disponibili					
[Pers. menu mod. FUNC.]	[IRIS Apertura], [SHTR Velocità otturatore], [ISO ISO], [AWB Bilanc. bianco], [Blocco esposizione], [Livello AE], [Zebra], [PEAK Peaking], [Fuoco], [MAGN. Ingrandimento]	–	●	–	–	102
[Informazioni batteria]	–	●	●	●	●	–
[Time code HDMI]	[ON Acceso], [**OFF Spento]**	●	–	–	–	–
[Comando reg HDMI]	[ON Acceso], [**OFF Spento]**	●	–	–	–	–
[Stato HDMI]	–	●	–	●	●	–
[Unità di lunghezza]	[**m metri]**, [ft piedi]	●	●	–	–	–
[Backup menu impost. SD]	[Salva], [Carica]	●	●	●	●	105
[Impost. auto ora GPS]	[**OFF Spento]**, [A Aggiorn.auto]	●	●	–	–	93
[Display informazioni GPS]	–	●	●	–	–	93
[Schermo TV]	[ON Acceso], [**OFF Spento]**	●	–	●	●	–
[Visualizz. logo certificazioni]	–	●	●	●	●	–
[Firmware]	–	●	–	–	–	–
[Ripristina tutto]	[No], [Sì]	●	●	●	●	–

* Le impostazioni predefinite sono le seguenti. [Assegna tasto 1]: [DISP. DISP.], [Assegna tasto 2]: [PUSH AF Push AF], [Assegna tasto 3]: [MAGN Ingrandimento].

[Luminosità LCD]: Regola la luminosità dello schermo LCD.

- La regolazione della luminosità dello schermo LCD non influisce sulla luminosità delle registrazioni o delle immagini riprodotte su un televisore.

[Retroilluminazione]: Attiva uno di tre livelli di luminosità dello schermo.

- La regolazione della luminosità dello schermo LCD non influisce sulla luminosità delle registrazioni o delle immagini riprodotte su un televisore.
- L'uso dell'impostazione [**H** Massima] riduce la durata effettiva del pacco batteria.

[Spia di registrazione]: Quando questa funzione è impostata su [ON Acceso], la lampada tally si illumina con luce fissa durante la registrazione di clip, lampeggia mentre è attivo il timer dell'autoscatto e lampeggia più velocemente durante gli ultimi due secondi del timer prima dello scatto.

[Spegnimento automatico]: Per risparmiare energia durante l'alimentazione con il pacco batteria, la videocamera si spegne automaticamente se non viene utilizzata per 5 minuti.

- Circa 30 secondi prima che la videocamera si spenga apparirà il messaggio [Spegnimento automatico]. L'utilizzo di uno dei comandi della videocamera mentre è visualizzato il messaggio annullerà lo spegnimento automatico.

[Informazioni batteria]: Questa opzione visualizza una schermata in cui è possibile controllare la carica della batteria (indicata come percentuale) e i tempi rimanenti di registrazione (modalità e) o riproduzione (modalità e).

- Se il pacco batteria è esaurito, le informazioni sulla batteria potrebbero non essere visualizzate.
- L'indicazione rappresenta la vita utile del pacco batteria. Se è visualizzata l'indicazione in verde, la vita utile della batteria non è diminuita. Se è visualizzata l'indicazione in verde, la vita utile della batteria è parzialmente diminuita. Se è visualizzata l'indicazione in rosso, si consiglia di sostituire il pacco batteria.

[Time code HDMI]: Consente di emettere il segnale di time code sul terminale HDMI OUT.

[Comando reg HDMI]: Quando questa funzione è impostata su [ON Acceso] e la videocamera è connessa tramite il terminale HDMI OUT a un dispositivo compatibile con i comandi di registrazione HDMI, quando si avvia o si arresta la registrazione con la videocamera, anche l'altro dispositivo avvia o arresta la registrazione. Questa funzione non è disponibile quando [Time code HDMI] è impostato su [OFF Spento].

[Stato HDMI]: Visualizza una schermata che consente di controllare lo standard del segnale di uscita dal terminale HDMI OUT.

[Unità di lunghezza]: Seleziona l'unità di misura per la visualizzazione della distanza di messa a fuoco durante la messa a fuoco manuale. L'impostazione influisce anche sulle unità di misura delle informazioni GPS quando si utilizza il ricevitore GPS GP-E2 opzionale.

[Visualizz. logo certificazioni]: Visualizza vari loghi di certificazione che si applicano a questa videocamera.

- Questa opzione potrebbe non essere disponibile in tutti i paesi o regioni di acquisto.

[Schermo TV]: Se impostato su [ON Acceso], le schermate della videocamera appaiono anche sullo schermo di un televisore o un monitor collegato alla videocamera. Non disponibile per clip 4K.

[Firmware]: Consente di verificare la versione corrente del firmware della videocamera. Questa opzione di menu non è generalmente disponibile.

[Ripristina tutto]: Ripristina tutte le impostazioni della videocamera.

Risoluzione dei problemi

In caso di problemi nell'utilizzo della videocamera, fare riferimento alla seguente sezione. Se il problema persiste, rivolgersi al rivenditore o a un Centro di assistenza Canon.

Alimentazione

La videocamera non si accende oppure si spegne da sola.
- Il pacco batteria è esaurito. Sostituire o ricaricare il pacco batteria.
- Rimuovere il pacco batteria e reinserirlo correttamente.

È impossibile caricare il pacco batteria.
- Assicurarsi che la videocamera sia spenta per consentire l'inizio della ricarica.
- La temperatura del pacco batteria è fuori dal campo di temperature permesso (circa 0 – 40 °C). Rimuovere il pacco batteria e riscaldarlo o lasciarlo raffreddare secondo il caso, quindi provare a caricarlo di nuovo.
- Caricare il pacco batteria a una temperatura compresa tra circa 0 °C e 40 °C.
- Il pacco batteria è guasto. Sostituire il pacco batteria.
- La videocamera non riesce a comunicare con il pacco batteria montato. Non è possibile ricaricare pacchi batterie non originali Canon con questa videocamera.
- Se si sta utilizzando un pacco batteria originale Canon, potrebbe essersi verificato un problema con la videocamera o il pacco batteria. Rivolgersi a un centro di assistenza Canon.
- Non è possibile ricaricare una batteria Canon LP-E6. Controllare l'etichetta sul lato inferiore della batteria e controllare che sia una batteria modello LP-E6N.

L'adattatore di alimentazione compatto emette un rumore.
- Quando è collegato ad una presa di corrente, l'adattatore di alimentazione compatto produce un lieve rumore. Non si tratta di un malfunzionamento.

Il pacco batteria si esaurisce molto rapidamente, anche a temperature normali.
- La batteria potrebbe essere alla fine della sua vita utile. Acquistare un nuovo pacco batteria.

Registrazione

Premendo il pulsante START/STOP, la registrazione non si avvia.
- Non è possibile registrare mentre la videocamera sta scrivendo registrazioni precedenti su un supporto di registrazione (l'indicatore ACCESS è acceso o lampeggia). Attendere il completamento dell'operazione.
- Il supporto di registrazione è pieno o contiene già 999 clip (il numero massimo consentito). Eliminare alcune registrazioni (📖 114) o inizializzare il supporto di registrazione (📖 36) per liberare spazio.
- I numeri di cartella e di file hanno raggiunto il valori massimi consentiti. Impostare [Configuraz. registraz.] ❯ [3] (in modalità [🎥]), [2] (in modalità [📷]) o [1] (nelle modalità [🎥] e [📷]) ❯ [Numerazione file] su [Ripristino] (📖 143) ed inserire una nuova scheda SD.

Il punto in cui è stato premuto il pulsante START/STOP non corrisponde al punto iniziale o finale della registrazione.
- Vi è un breve intervallo tra la pressione del pulsante e l'inizio/la fine effettivi della registrazione. Non si tratta di un malfunzionamento.

La videocamera non esegue la messa a fuoco.
- La messa a fuoco automatica può non funzionare correttamente con determinati soggetti. Eseguire la messa a fuoco manualmente (📖 74).
- Il mirino non è regolato. Eseguire le correzioni necessarie con la levetta di regolazione diottrica (📖 22).
- La lente dell'obiettivo è sporca. Pulire l'obiettivo o il sensore con un panno morbido specifico per la pulizia degli obiettivi.

Quando un soggetto passa velocemente davanti all'obiettivo, l'immagine appare leggermente distorta.
- Questo è un fenomeno tipico dei sensori di immagine CMOS. Quando un soggetto passa velocemente davanti alla videocamera, l'immagine può sembrare leggermente deformata. Non si tratta di un malfunzionamento.

Il passaggio tra registrazione (●), standby di registrazione (■) e riproduzione (▶) richiede un tempo superiore al normale.
- Se il supporto di registrazione contiene un gran numero di clip, alcune operazioni potrebbero richiedere più tempo del solito. Salvare le registrazioni (📖 119, 122) e inizializzare il supporto di registrazione (📖 36). In alternativa, sostituire il supporto di registrazione.

La videocamera non riesce a registrare correttamente sul supporto di registrazione.
- Questo problema può verificarsi se, con il tempo, vengono eseguite e poi eliminate numerose registrazioni. Salvare le registrazioni (📖 119, 122) e inizializzare il supporto di registrazione (📖 36). Nel caso di schede SD, inizializzare utilizzando l'opzione [Inizializzazione completa].

La videocamera si riscalda dopo un certo periodo di utilizzo.
- Dopo un uso prolungato, la videocamera potrebbe riscaldarsi; non si tratta di un malfunzionamento. Se la videocamera si surriscalda senza motivo o dopo solo un breve utilizzo, potrebbe essere presente un guasto. Rivolgersi a un centro di assistenza Canon.

Riproduzione

L'eliminazione delle clip richiede più tempo del previsto.
- Se il supporto di registrazione contiene un gran numero di clip, alcune operazioni potrebbero richiedere più tempo del solito. Salvare le registrazioni (📖 119, 122) e inizializzare il supporto di registrazione (📖 36).

Non è possibile eliminare clip o foto.
- La linguetta LOCK della scheda SD si trova nella posizione che impedisce l'eliminazione accidentale. Spostare la linguetta LOCK.
- Le foto protette con altri dispositivi non possono essere eliminate con questa videocamera.

Non è possibile contrassegnare con il segno di spunta ✓ foto o clip individualmente
- Non è possibile selezionare più di 100 clip o foto individualmente. Selezionare l'opzione [Tutte le clip] o [Tutte le immagini] invece di [Seleziona].

Indicatori e visualizzazioni su schermo

appare in rosso sullo schermo.
- Il pacco batteria è esaurito. Sostituire o ricaricare il pacco batteria.

appare sullo schermo.
- La videocamera non è in grado di comunicare con il pacco batteria montato e la durata rimanente della batteria non può essere visualizzata.

La lampada tally non si accende.
- Impostare [Configura sistema] ❯ [2] (nelle modalità 🎥 e 📷) oppure [1] (nelle modalità 🎥 e 📷) ❯ [Spia di registrazione] su [Acceso].

La spia lampeggia velocemente (quattro volte al secondo).
- Il pacco batteria è esaurito. Sostituire o ricaricare il pacco batteria.
- Lo spazio disponibile sul supporto di registrazione è insufficiente. Eliminare alcune registrazioni (📖 114) per liberare spazio oppure sostituire il supporto di registrazione.

o appaiono in rosso sullo schermo.
- Lo spazio disponibile sul supporto di registrazione è insufficiente. Eliminare alcune registrazioni (📖 114) per liberare spazio oppure sostituire il supporto di registrazione.
- È stato raggiunto il valore massimo consentito per i numeri di cartella e di file delle clip e delle foto. Dopo aver salvato le registrazioni (📖 119, 122), impostare [Configuraz. registraz.] ❯ [3] (in modalità 🎥), [2] (in modalità 📷) oppure [1] (nelle modalità 🎥 e 📷) ❯ [Numerazione file] su [Ripristino]. Quindi inizializzare il supporto di registrazione (📖 36) o eliminare tutte le registrazioni (📖 114).

o appaiono in rosso sullo schermo.
- Si è verificato un errore sul supporto di registrazione indicato. Rimuoverlo e quindi reinserirlo. Se l'indicazione non ritorna normale, salvare le registrazioni (📖 119, 122) ed inizializzare il supporto di registrazione (📖 36).

Anche dopo l'arresto della registrazione, l'indicatore ACCESS lampeggia in rosso.
- È in corso la registrazione della clip. Non si tratta di un malfunzionamento.

L'indicatore POWER/CHG lampeggia rapidamente (una volta ogni 0,5 secondi).
- La temperatura del pacco batteria è fuori dal campo di temperature permesso (circa 0 – 40 °C). Rimuovere il pacco batteria e riscaldarlo o lasciarlo raffreddare secondo il caso, quindi provare a caricarlo di nuovo.
- Caricare il pacco batteria a una temperatura compresa tra circa 0 °C e 40 °C.
- Il pacco batteria è danneggiato. Utilizzare un altro pacco batteria.
- Non è possibile ricaricare una batteria Canon LP-E6. Controllare l'etichetta sul lato inferiore della batteria e controllare che sia una batteria modello LP-E6N.

- La carica si è interrotta a causa di un guasto dell'adattatore di alimentazione compatto o del pacco batteria. Rivolgersi a un centro di assistenza Canon.

lampeggia costantemente sullo schermo.
- È stato connesso il ricevitore GPS GP-E2 opzionale al terminale USB della videocamera in modalità o . Scollegare il ricevitore GP-E2 e ricollegarlo dopo aver impostato la videocamera in modalità o .

appare in giallo sullo schermo.
- La temperatura interna della videocamera ha raggiunto un livello predeterminato. È possibile continuare ad utilizzare la videocamera senza problemi.

appare in rosso sullo schermo.
- Dopo la comparsa dell'indicatore giallo sullo schermo, la temperatura interna della videocamera è ulteriormente aumentata. È possibile continuare ad utilizzare la videocamera senza problemi.

Immagine e audio

Lo schermo è troppo scuro.
- La retroilluminazione dello schermo LCD è al minimo. Configurare [Configura sistema] [1] [Retroilluminazione] su [Normale] o [Luminoso].

Le indicazioni a schermo lampeggiano ripetutamente.
- Il pacco batteria è esaurito. Sostituire o ricaricare il pacco batteria.
- Rimuovere il pacco batteria e reinserirlo correttamente.

Strani caratteri appaiono sullo schermo e la videocamera non funziona dovutamente.
- Scollegare la sorgente di alimentazione e attendere qualche istante prima di ricollegarla.

Lo schermo visualizza rumore video.
- Non utilizzare la videocamera vicino a forti campi elettromagnetici, ad esempio vicino a potenti magneti o motori elettrici, apparecchiature per risonanza magnetica o linee ad alta tensione

Sullo schermo appaiono bande orizzontali.
- Questo fenomeno, tipico dei sensori di immagine CMOS, si verifica quando si registra usando certi tipi di lampade fluorescenti, al mercurio o al sodio. Non si tratta di un malfunzionamento. Nella modalità può essere possibile ridurre questo fenomeno impostando [Configura videocamera] [1] [Riduzione flicker] su [Automatico]. Alternativamente, oppure nella modalità , impostare la velocità di otturazione su un valore sincronizzato alla frequenza della rete elettrica locale (1/25, 1/50 o 1/100 per reti a 50 Hz, 1/30, 1/60 o 1/120 per reti a 60 Hz).

L'immagine nel mirino è sfocata.
- Regolare il mirino con la levetta per la regolazione diottrica (22).

Impossibile registrare audio.
- La sorgente audio esterna collegata al terminale MIC non è accesa o la sua batteria è scarica.

L'audio presenta distorsioni o viene registrato a livelli bassi.
- Registrando in vicinanza di luoghi molto rumorosi (es. fuochi artificiali, spettacoli o concerti), l'audio può risultare distorto o non essere registrato ai livelli effettivi. Regolate manualmente il livello di registrazione audio (86).

L'immagine è visualizzata correttamente ma non viene emesso audio dall'altoparlante interno.
- Il volume dell'altoparlante è zero. Regolare il volume (111).
- L'altoparlante incorporato non è attivo se alla videocamera sono connesse cuffie o il cavo HDMI ad alta velocità HTC-100/S fornito in dotazione. Scollegare le cuffie o il cavo HDMI.

Supporti di registrazione e accessori

Impossibile inserire il supporto di registrazione.
- Si sta cercando di inserire una scheda CFast o SD nel senso sbagliato. Inserire la scheda nell'altro verso.

Non è possibile registrare clip 4K sulla scheda CFast.
- È necessario utilizzare una scheda CFast compatibile (33).
- Inizializzare la scheda CFast (36) quando si usa per la prima volta su questa videocamera.
- La scheda CFast è piena o contiene già il numero massimo di clip consentito (999 clip). Eliminare alcune clip (114) per liberare spazio o sostituire la scheda CFast.

Non è possibile registrare clip HD o foto sulla scheda SD.
- È necessario utilizzare una scheda SD compatibile (33).
- È necessario inizializzare la scheda SD con l'opzione [Inizializzazione completa] (36) se viene utilizzata per la prima volta su questa videocamera.
- La linguetta LOCK della scheda SD si trova nella posizione che impedisce l'eliminazione accidentale. Spostare la linguetta LOCK.
- La scheda SD è piena o contiene già il numero massimo di clip consentito (999 clip). Eliminare alcune registrazioni (114) per liberare spazio oppure sostituire il supporto di registrazione.
- I numeri di cartella e di file hanno raggiunto il valori massimi consentiti. Impostare [Configuraz. registraz.] ❯ [3] (in modalità [video]), [2] (in modalità [foto]) o [1] (nelle modalità [video] e [foto]) ❯ [Numerazione file] su [Ripristino] (143) ed inserire una nuova scheda SD.
- Quando è connesso un dispositivo esterno al terminale HDMI OUT non è possibile riprendere foto durante la registrazione di clip.

Il telecomando fornito non funziona.
- Impostare [Configura sistema] ❯ [2] (in modalità [video]) o [1] (in modalità [foto]) ❯ [Telecomando wireless] su [Acceso].
- Sostituire la batteria del telecomando.

Il flash opzionale Speedlite non lampeggia.
- Controllare che il flash opzionale Speedlite sia collegato correttamente alla videocamera.
- Le seguenti funzioni non sono compatibili con questa videocamera: Impostazioni di modalità flash MULTI, Ext.A e Ext.B; FEB (eccetto per impostazione ±0); e sincronizzazione con seconda tendina.
- Quando la modalità di ripresa è impostata su SCN ed è selezionata l'opzione [Fuochi artificiali], il flash opzionale non lampeggerà quando l'opzione [Configura videocamera] ❯ [2] ❯ [Flash] ❯ [Modalità flash] è impostata su [Automatico]. Configurare questa opzione su [Manuale].
- Il flash opzionale Speedlite non lampeggia nella modalità di registrazione a intervalli.
- Se si utilizza uno Speedlite 320EX, il flash non lampeggia se è accesa la luce LED. Impostare il selettore della luce LED dello Speedlite su M e spegnere la luce LED.

Il livello di compensazione dell'esposizione flash non può essere regolato anche se è stata selezionata l'opzione [Configura videocamera] ❯ [2] ❯ [Flash] ❯ [Compens. espos. flash.].
- Se è stato selezionato sullo Speedlite opzionale un livello di compensazione dell'esposizione flash diverso da ±0, non sarà possibile impostare il livello con la videocamera. Impostare il livello dello Speedlite su ±0.

Quando si utilizza uno Speedlite opzionale, la velocità dell'otturatore cambia.
- Quando [Configura videocamera] ❯ [2] ❯ [Flash] ❯ [Sincronizzazione alta velocità] è impostato su [Spento], la velocità massima consentita è limitata a 1/250. Impostare su [Acceso] e cambiare la velocità di otturazione.

Quando si utilizza uno Speedlite opzionale, la potenza del flash non è al livello appropriato.
- Se si utilizza un modello di Speedlite che non appartiene alla serie EX*, può non essere possibile controllare la potenza del flash correttamente.
- L'impostazione [Configura videocamera] ❯ [2] ❯ [Flash] ❯ [Modalità Flash] è configurata su [Manuale] e l'impostazione [Potenza flash] è impostata su 1/1. Regolare l'impostazione [Potenza flash].
- La ripresa con l'impostazione [Configura videocamera] ❯ [2] ❯ [Flash] ❯ [Sincronizzazione alta velocità] attiva consuma molta energia. A seconda della distanza del soggetto, il flash può non riuscire a ricaricarsi con sufficiente rapidità, dando luogo a immagini più scure. In tal caso, disattivare l'opzione.

* La serie Speedlite EX comprende i modelli 270EX II, 320EX, 430EX II, 580EX II e 600EX-RT.

Collegamenti con dispositivi esterni

Lo schermo di un televisore vicino visualizza rumore video.
- Quando si utilizza la videocamera in ambienti chiusi in cui è presente anche un televisore, mantenere l'adattatore di alimentazione compatto a una distanza sufficiente dai cavi di alimentazione o di antenna del televisore.

La riproduzione sulla videocamera è corretta ma il monitor esterno non visualizza nessuna immagine.
- La videocamera non è collegata correttamente al monitor esterno. Controllare la connessione del cavo HDMI ad alta velocità.
- L'ingresso video del monitor esterno non è impostato sul terminale video a cui è collegata la videocamera. Selezionare l'ingresso video corretto.

La videocamera è collegata tramite il cavo HDMI ad alta velocità in dotazione ma il televisore HDTV non fornisce né audio né video.
- Scollegare il cavo HDMI ad alta velocità ed eseguire nuovamente il collegamento oppure spegnere e riaccendere la videocamera.
- Quando [Configura videocamera] ❯ [3] ❯ [Riduzione rolling shutter] è impostato su [Acceso] e si avvia la registrazione, l'emissione HDMI si interrompe.

Il computer non riconosce la videocamera anche se è collegata correttamente.
- Scollegare il cavo IFC-300PCU/S USB fornito e spegnere la videocamera. Attendere alcuni istanti, quindi riaccenderla ed eseguire nuovamente il collegamento.
- Collegare la videocamera a una porta USB diversa del computer.
- Collegare il cavo USB mentre la schermata indice [📷] è visualizzata sullo schermo della videocamera.

Non è possibile salvare le foto su un computer.
- Quando la scheda SD contiene troppe foto (Windows: 2500 o più; Mac OS: 1000 o più), potrebbe non essere possibile trasferire le foto sul computer. Provare ad utilizzare un lettore di schede per trasferire le foto della scheda di memoria.

Funzioni Wi-Fi

Impossibile connettersi con un punto di accesso.
- Le reti Wi-Fi attive nella modalità stealth che non trasmettono il proprio identificativo di rete (SSID) non verranno rilevate dalla videocamera durante la procedura di configurazione della rete. Effettuare manualmente la configurazione (📖 129) oppure disattivare la funzione stealth del punto di accesso.
- Le password non sono salvate con le impostazioni della videocamera. Quando si caricano sulla videocamera impostazioni di menu contenute in una scheda SD, tutte le chiavi di crittografia e le password delle impostazioni Wi-Fi sono eliminate. Modificare le impostazioni Wi-Fi secondo le proprie esigenze (📖 130).
- L'intensità del segnale wireless non è sufficiente, oppure vi sono altri dispositivi nelle vicinanze che interferiscono con il segnale wireless. Fare riferimento a *Precauzioni per l'uso delle reti Wi-Fi* (📖 152).

Non è possibile collegare la videocamera a un dispositivo di rete tramite Wi-Fi.
- Quando si ripristinano le impostazioni della videocamera, tutte le impostazioni di rete vanno perse. Nelle impostazioni Wi-Fi del dispositivo di rete, eliminare il profilo di rete della videocamera e quindi provare a collegare nuovamente la videocamera.
- L'intensità del segnale wireless non è sufficiente, oppure vi sono altri dispositivi nelle vicinanze che interferiscono con il segnale wireless. Fare riferimento a *Precauzioni per l'uso delle reti Wi-Fi* (📖 152).

L'applicazione Riproduzione con Browser non si avvia sul browser.
- Controllare che la funzione sia attivata sulla videocamera nella voce di menu [Configura Wi-Fi] ❯ [1] ❯ [Riproduzione con Browser].
- L'URL immesso nella barra degli indirizzi del browser è incorretto. Immettere l'URL esattamente come appare sullo schermo della videocamera.
- Il coperchietto degli slot dei supporti di registrazione è aperto o non è inserita una scheda SD nella videocamera. Controllare che sia stata correttamente inserita nella videocamera una scheda SD contenente clip MP4 e foto, e che il coperchio dello slot della scheda SD sia chiuso.

L'applicazione Telecomando Browser non si avvia sul browser.
- Controllare che la funzione sia attivata sulla videocamera con la voce di menu [Configura Wi-Fi] ❯ [1] ❯ [Telecomando Browser].
- L'URL immesso nella barra degli indirizzi del browser è incorretto. Immettere l'URL esattamente come appare sullo schermo della videocamera.
- Non è possibile avviare Telecomando Browser mentre si eseguono riprese con la videocamera. Avviare Telecomando Browser prima di iniziare la ripresa.

Le schermate di Telecomando Browser o Riproduzione con Browser non sono visualizzate correttamente sul browser.
- Il dispositivo, il sistema operativo o il browser Web utilizzati potrebbero non essere supportati. Per informazioni aggiornate sui sistemi supportati, visitare il sito Web Canon del proprio paese.
- Abilitare JavaScript e i cookie nelle impostazioni del browser Web. Per ulteriori informazioni, fare riferimento alla guida o alla documentazione in linea del browser Web utilizzato.

Precauzioni per l'uso delle reti Wi-Fi

In caso di diminuzione della velocità di trasmissione o interruzione della connessione o altri problemi riscontrati durante l'utilizzo di una rete Wi-Fi, provare ad eseguire le azioni correttive descritte di seguito.

Ubicazione del punto di accesso (router wireless)
- Quando si utilizza una rete Wi-Fi in interni, collocare il punto di accesso nello stesso locale in cui si utilizza la videocamera.
- Installare il punto di accesso in una posizione aperta e visibile, evitando la presenza di ostacoli, persone od oggetti, fra di esso e la videocamera.
- Avvicinare il più possibile il punto di accesso alla videocamera. In particolare, si osservi che durante l'utilizzo all'aperto in condizioni ambientali avverse, la pioggia tende ad assorbire le onde radio, compromettendo la buona connessione.

Dispositivi elettronici nelle vicinanze
- Se la velocità di trasmissione nella rete Wi-Fi si abbassa notevolmente a causa di interferenze generate da dispositivi elettronici del tipo descritto di seguito, il problema può essere risolto passando alla banda a 5 GHz* o utilizzando un canale diverso.
- Le reti Wi-Fi conformi al protocollo IEEE 802.11b/g/n operano sulla banda da 2,4 GHz. Per questa ragione, la velocità di trasmissione potrebbe ridursi qualora siano utilizzati nelle vicinanze forni a microonde, telefoni senza fili, microfoni wireless o altri dispositivi che trasmettono sulla stessa banda di frequenza.
- La velocità di trasmissione potrebbe abbassarsi anche se è attivo nelle vicinanze un altro punto di accesso che utilizza la stessa banda di frequenza.

* La banda a 5 GHz non è disponibile sulle videocamere la cui targhetta di identificazione contiene l'identificativo “ID0055” e il testo “2.4 GHz only” (📖 166).

Utilizzo di più videocamere e più punti di accesso
- Controllare che non vi siano conflitti di indirizzo IP tra i dispositivi connessi alla stessa rete.
- Se sono connesse più videocamere XC10 a uno stesso punto di accesso, la velocità della connessione potrebbe ridursi.
- Per ridurre le interferenze radio in presenza di più punti di accesso IEEE 802.11b/g o IEEE 802.11n (nella banda dei 2,4 GHz), assicurarsi che fra i canali dei vari punti di accesso vi sia un intervallo di quattro canali. Ad esempio, utilizzare i canali 1, 6 e 11, oppure i canali 2, 7 e 12, oppure i canali 3, 8 e 13. Se è possibile utilizzare il protocollo IEEE 802.11a/n (nella banda a 5 GHz*), passare al protocollo IEEE 802.11a/n e specificare un canale diverso.

* La banda a 5 GHz non è disponibile sulle videocamere la cui targhetta di identificazione contiene l'identificativo “ID0055” e il testo “2.4 GHz only” (📖 166).

Elenco dei messaggi

Fare riferimento alle seguenti indicazioni se viene visualizzato un messaggio sullo schermo della videocamera. In questa sezione, i messaggi sono riportati in ordine alfabetico. Per alcuni messaggi potrebbe essere visualizzata anche l'indicazione del supporto di registrazione interessato (CFast o SD).
Per i messaggi di errore relativi alle connessioni di rete, fare riferimento a *Funzioni Wi-Fi* (📖 151).

Alcune clip richiedono recupero dati.
- Si è verificato un errore di dati durante la registrazione di una clip e i dati devono essere recuperati. Aprire una schermata indice in modalità di riproduzione per recuperare i dati (📖 36).

Caricare la batteria
- Il pacco batteria è esaurito. Caricare il pacco batteria.

Controllare la scheda
- Impossibile accedere al supporto di registrazione. Controllare il supporto di registrazione e assicurarsi che sia inserito correttamente.
- Si è verificato un errore relativo sul supporto di registrazione. La videocamera non può registrare o riprodurre l'immagine. Provare ad estrarre e reinserire il supporto di registrazione o utilizzare un supporto di registrazione diverso.
- È stata inserita una scheda MultiMedia Card (MMC) nella videocamera. Usare una scheda SD di tipo consigliato (📖 33).
- Se, dopo la scomparsa del messaggio, appaiono le indicazioni CFast o SD in rosso, eseguire la seguente procedura: Spegnere la videocamera, rimuovere e quindi reinserire il supporto di registrazione. Se CFast o SD sono visualizzati di nuovo in verde, è possibile riprendere la registrazione o riproduzione. Se il problema persiste, salvare le registrazioni (📖 119, 122) e inizializzare il supporto di registrazione (📖 36).

Elaborazione in corso. Non disconnettere l'adattatore d'alimentazione compatto.
- La videocamera sta aggiornando la scheda di memoria. Attendere il completamento dell'operazione e non rimuovere il pacco batteria.

Errore comunicaz. batteria Sulla batteria è riportato il logo Canon?
- Questo può essere dovuto all'utilizzo di un pacco batteria non originale Canon.
- Se si sta utilizzando un pacco batteria originale Canon, potrebbe essersi verificato un problema con il pacco batteria o la videocamera. Rivolgersi a un centro di assistenza Canon.

Errore nome file
- I numeri di cartella e di file hanno raggiunto i valori massimi consentiti. Impostare [Configuraz. registraz.] ➤ [3] (in modalità 🎥), [2] (in modalità 📷) o [1] (in modalità 🎥 e 📷) ➤ [Numerazione file] su [Ripristino] (📖 143) ed eliminare tutte le clip MP4 e le foto (📖 114) sul supporto di registrazione o inizializzarlo (📖 36).

Errore. Procedura fallita.
- Il coperchio degli slot dei supporti di registrazione è stato aperto durante l'inizializzazione della scheda SD con l'opzione [Inizializzazione completa].
- Si è verificato un errore durante l'inizializzazione del supporto di registrazione. Provare a inizializzare nuovamente il supporto di registrazione. Se il problema persiste, sostituire il supporto di registrazione.

Eseguire back-up delle registrazioni regolarmente
- Questo messaggio può essere visualizzato quando la videocamera viene accesa. In caso di problemi di funzionamento le registrazioni possono andare perse per cui si consiglia di eseguire regolarmente copie di back-up delle registrazioni.

Impossibile recuperare i dati
- Non è stato possibile recuperare la clip selezionata. Salvare le registrazioni (📖 119, 122) e inizializzare il supporto di registrazione (📖 36).
- Potrebbe non essere possibile recuperare le clip se il supporto di registrazione è pieno. Eliminare alcune clip (📖 114) per liberare spazio.

Impossibile registrare su questa scheda
- È stata inserita nella videocamera una scheda SD con capacità nominale inferiore a 256 MB. Assicurarsi di utilizzare una scheda SD con capacità nominale di almeno 256 MB.
- È stata inserita nella videocamera una scheda CFast con capacità nominale inferiore a 1 GB. Assicurarsi di utilizzare una scheda CFast con capacità nominale di almeno 1 GB.
- È stato inserito nella videocamera un supporto di registrazione inizializzato con un altro dispositivo. Salvare le registrazioni (📖 119, 122) e inizializzare il supporto di registrazione (📖 36).

Impossibile riconoscere i dati
- Il supporto di registrazione contiene clip registrate con una configurazione video non supportata (NTSC). Riprodurre le registrazioni con l'apparecchio utilizzato per registrarle.

Impossibile riprodurre
- Potrebbe non essere possibile riprodurre clip registrate con altri apparecchi o create o modificate su computer e poi trasferite su un supporto di registrazione collegato al computer.
- Si è verificato un problema relativo al supporto di registrazione. Se questo messaggio appare spesso senza una ragione apparente, rivolgersi a un centro di assistenza Canon.

Impossibile riprodurre Controllare la scheda
- Si è verificato un problema relativo alla scheda SD. Salvare le registrazioni (📖 119, 122) ed inizializzare la scheda SD utilizzando l'opzione [Inizializzazione completa] (📖 36). Se il problema persiste, utilizzare una scheda SD diversa.

Inizializzare usando solo la videocamera
- Si è verificato un problema con il file system che impedisce l'accesso al supporti di registrazione. Inizializzare il supporto di registrazione con questa videocamera (📖 36).
- Salvare le registrazioni (📖 119, 122) e inizializzare il supporto di registrazione (📖 36).

Nessuna scheda
- Inserire un supporto di registrazione compatibile nella videocamera (📖 33).
- Il supporto di registrazione potrebbe non essere stato inserito correttamente. Inserire completamente il supporto di registrazione fino a percepire lo scatto in posizione.

Numero clip già al massimo
- Il supporto di registrazione è pieno o contiene già 999 clip (il numero massimo consentito). Eliminare alcune clip (📖 114) per liberare spazio o sostituire la scheda CFast.

Registrazione interrotta.
- Le informazioni di controllo dei file sono danneggiate oppure si è verificato un errore di codifica. Pertanto non è possibile registrare clip. Spegnere e riaccendere la videocamera. Rimuovere quindi il supporto di registrazione usato e reinserirlo. In alternativa, sostituire il supporto di registrazione. Se il problema persiste, rivolgersi a un centro di assistenza Canon.
  - Le informazioni di controllo file danneggiate non possono essere recuperate. I supporti di registrazione o le clip con informazioni di controllo file danneggiate non sono leggibili con Canon XF Utility.

Scheda piena
- Lo spazio sul supporto di registrazione è esaurito. Eliminare alcune registrazioni (📖 114) per liberare spazio oppure sostituire il supporto di registrazione.

Scheda protetta da scrittura
- La linguetta LOCK della scheda SD si trova nella posizione che impedisce l'eliminazione accidentale. Spostare la linguetta LOCK.

Schermo LCD oscurato Regolare luminosità con opzione [Retroilluminazione]
- Configurare [Configura sistema] ❯ [1] ❯ [Retroilluminazione] su [Normale] o [Luminoso].

Troppe foto. Scollegare il cavo USB.
- Scollegare il cavo USB. Provare ad utilizzare un lettore di schede di memoria o ridurre a meno di 2500 (Windows) o di 1000 (Mac OS) il numero di foto contenute nel supporto di registrazione. Ripristinare la connessione dopo alcuni istanti.
- Se sul computer è apparsa una finestra di dialogo, chiuderla. Scollegare il cavo USB e quindi ricollegarlo dopo qualche istante.

Velocità di scrittura su scheda di memoria insufficiente. Registrazione interrotta
- La velocità di trasferimento dati è eccessiva per il supporto di registrazione in uso e la registrazione si è interrotta. Se si cerca di registrare su una scheda SD, sostituirla con una di tipo CLASS 10.
- Dopo ripetute registrazioni, eliminazioni e modifiche di scene (causando la "frammentazione" della memoria), la scrittura dei dati sul supporto di registrazione potrebbe richiedere più tempo e la registrazione potrebbe interrompersi. Salvare le registrazioni (📖 119, 122) e inizializzare il supporto di registrazione (📖 36). Nel caso di schede SD, inizializzare utilizzando l'opzione [Inizializzazione completa].

Elenco dei messaggi per le funzioni Wi-Fi

Consultare anche il manuale di istruzioni del punto di accesso e degli altri dispositivi utilizzati

A User is already accessing the server. Try again later.
(Un utente sta ancora accedendo al server. Riprovare successivamente.)
- Questo messaggio viene visualizzato sullo schermo del dispositivo Wi-Fi. Stanno cercando di connettersi con la videocamera più dispositivi Wi-Fi. Assicurarsi che un solo dispositivo Wi-Fi cerchi di connettersi, quindi toccare Retry.

Autenticazione Wi-Fi non riuscita
- Assicurarsi che videocamera e punto di accesso utilizzino lo stesso metodo di autenticazione e crittografia e la stessa chiave di crittografia.
- Se il punto di accesso usa la funzione di filtro sugli indirizzi MAC, immettere l'indirizzo MAC della videocamera nella schermata di configurazione del punto di accesso.

Conflitto indirizzo IP
- Modificare l'indirizzo IP della videocamera per evitare conflitti con altri dispositivi collegati alla stessa rete. In alternativa, modificare l'indirizzo IP del dispositivo in conflitto.

Connessione Wi-Fi interrotta
- Telefoni cordless, forni a microonde, frigoriferi e altri elettrodomestici possono interferire con il segnale wireless. Provare ad allontanare la videocamera da tali apparecchi.
- La videocamera potrebbe non riuscire a connettersi al punto di accesso se è già utilizzato da troppi dispositivi. Attendere qualche minuto quindi ristabilire la connessione.

Coperchio dell'alloggiamento della scheda aperto
- È stato aperto il coperchio degli slot dei supporti di registrazione durante l'accesso al supporto di registrazione. Arrestare la funzione Wi-Fi in uso e terminare la connessione Wi-Fi.

Errore Wi-Fi. Chiave di crittografia non corretta.
- La chiave crittografica (password) fa distinzione tra lettere maiuscole e minuscole. Digitarla correttamente.

Errore Wi-Fi. Metodo di autenticazione incorretto.
- Assicurarsi che videocamera e punto di accesso siano configurati correttamente.
- Assicurarsi che videocamera e punto di accesso utilizzino lo stesso metodo di autenticazione e crittografia e la stessa chiave di crittografia.
- Se il punto di accesso usa la funzione di filtro sugli indirizzi MAC, immettere l'indirizzo MAC della videocamera nella schermata di configurazione del punto di accesso.

Errore Wi-Fi. Metodo di crittografia incorretto.
- Controllare che videocamera e punto di accesso utilizzino lo stesso metodo di autenticazione e crittografia.
- Se il punto di accesso usa la funzione di filtro sugli indirizzi MAC, immettere l'indirizzo MAC della videocamera nella schermata di configurazione del punto di accesso.

Impossibile accedere a file di configurazione
- Spegnere la videocamera. Attendere alcuni istanti e quindi riaccenderla. Se il problema persiste, contattare un centro di assistenza Canon.

Impossibile completare procedura WPS.
- Spegnere videocamera e punto di accesso (router wireless). Attendere alcuni istanti quindi riaccenderli e riprovare. Se il problema persiste, eseguire la configurazione utilizzando l'opzione [Cercare punti di accesso] (📖 127).

Impossibile completare procedura WPS. Provare ad eseguire nuovamente l'operazione.
- Con alcuni punti di accesso è necessario tenere premuto il pulsante WPS (Wi-Fi Protected Setup). Per maggiori dettagli consultare il manuale di istruzioni del punto di accesso utilizzato.
- Toccare [OK] sulla schermata della videocamera entro 2 minuti dall'attivazione del segnale Wi-Fi Protected Setup sul punto di accesso tramite pressione del pulsante o inserimento del codice PIN.

Impossibile connettersi
- Impossibile connettersi al dispositivo di rete o punto di accesso selezionato.
- Telefoni cordless, forni a microonde, frigoriferi e altri elettrodomestici possono interferire con il segnale wireless. Provare ad allontanare la videocamera da tali apparecchi.

Impossibile modif. impostaz.
- Non è possibile modificare le impostazioni Wi-Fi mentre [Configura Wi-Fi] ❯ [1] ❯ [Telecomando Browser] è impostato su [Acceso]. Impostarlo su [Spento] e provare a cambiare nuovamente le impostazioni Wi-Fi.

Impossibile ottenere indirizzo IP

- Se non utilizzate un server DHCP, eseguire la connessione tramite l'opzione [Impostazione manuale] ed ottenere l'indirizzo IP mediante l'opzione [Manuale] (129).
- Attivare il server DHCP. Se è già attivo, controllare che funzioni correttamente.
- Attivare il server DNS. Se è già attivo, controllare che funzioni correttamente.
- Controllare che l'intervallo di indirizzi del server DHCP sia sufficiente.
- Se non si utilizza un server DNS, impostare l'indirizzo DNS su [0.0.0.0].
- Impostare l'indirizzo IP del server DNS sulla videocamera.
- Attivare il server DNS. Se è già attivo, controllare che funzioni correttamente.
- Controllare che l'indirizzo IP del server DNS e il relativo nome siano configurati correttamente.
- Se si utilizza un router gateway wireless, controllare che tutti i dispositivi della rete, inclusa la videocamera, siano configurati con l'indirizzo del gateway corretto.

La comunicazione wireless non funziona correttamente

- Telefoni cordless, forni a microonde, frigoriferi e altri elettrodomestici possono interferire con il segnale wireless. Provare ad allontanare la videocamera da tali apparecchi.
- Spegnere videocamera e punto di accesso (router wireless). Dopo qualche minuto riaccenderli ed eseguire nuovamente la procedura di configurazione per la rete Wi-Fi. Se il problema persiste, contattare un centro di assistenza Canon.

Le funzioni Wi-Fi non sono disponibili in questa schermata indice.

- La funzione Wi-Fi non può essere attivata da una schermata indice per clip MXF (4K o HD). Attivare la funzione dalla schermata indice per clip MP4 o foto.

Nessun punto d'accesso trovato

- Non è possibile trovare il punto di accesso impostato sulla videocamera.
- Telefoni cordless, forni a microonde, frigoriferi e altri elettrodomestici possono interferire con il segnale wireless. Provare ad allontanare la videocamera da tali apparecchi.
- Controllare che le impostazioni Wi-Fi della videocamera utilizzino il SSID del punto di accesso (126).
- Se il punto di accesso usa la funzione di filtro sugli indirizzi MAC, immettere l'indirizzo MAC della videocamera nella schermata di configurazione del punto di accesso.

Rilevati più punti d'accesso. Provare ad eseguire nuovamente l'operazione.

- Sono presenti più punti di accesso che inviano un segnale WPS contemporaneamente. Provare ad eseguire l'operazione più tardi oppure eseguire la configurazione utilizzando le opzioni [WPS: Codice PIN] o [Cercare punti di accesso] (126).

Precauzioni per l'uso

Videocamera

Per ottenere le massime prestazioni si consiglia di osservare sempre le precauzioni elencate di seguito.

- Non trasportare la videocamera afferrandola per lo schermo LCD. Chiudere lo schermo LCD con attenzione.
- Non lasciare la videocamera in luoghi soggetti a temperature elevate (ad esempio, all'interno di un'auto parcheggiata sotto il sole) o elevati livelli di umidità.
- Non utilizzare la videocamera vicino a forti campi elettromagnetici, ad esempio vicino a potenti magneti o motori elettrici, apparecchiature per risonanza magnetica o linee ad alta tensione L'utilizzo della videocamera in tali condizioni potrebbe causare anomalie e la presenza di disturbi audio e video.
- Non utilizzare le funzioni Wi-Fi della videocamera all'interno di ospedali o cliniche mediche. Tali funzioni non devono essere utilizzate nemmeno in prossimità di apparecchiature mediche o dispositivi elettronici sensibili per evitare di comprometterne il corretto funzionamento. Nel caso di pacemaker, mantenere la videocamera ad almeno 22 cm dal dispositivo.
  Per quanto riguarda l'utilizzo delle funzioni Wi-Fi a bordo di velivoli, osservare sempre le istruzioni fornite dal personale di volo.
- Le funzioni Wi-Fi della videocamera potrebbero essere soggette a interferenze causate da dispositivi quali telefoni cordless e forni a microonde. Gli effetti di queste interferenze possono essere ridotti mantenendo la videocamera il più lontano possibile da questi apparecchi o usando le funzioni Wi-Fi della videocamera in un momento diverso
- Non utilizzare o conservare la videocamera in ambienti polverosi o sabbiosi. La videocamera non è impermeabile: evitare il contatto con acqua, fango o sale. In caso di ingresso di tali sostanze nella videocamera si potrebbero verificare danni alla videocamera o ai suoi elementi ottici. Rivolgersi un Centro di assistenza Canon al più presto possibile.
- Evitare l'accumulo o l'ingresso di polvere o sporco sull'obiettivo o nella videocamera. Al termine dell'utilizzo, rimuovere sempre il paraluce e montare il copriobiettivo.
- Non rivolgere la videocamera verso una sorgente di luce molto intensa, ad esempio il sole in una giornata serena o una sorgente di luce artificiale molto luminosa. Questo potrebbe causare danni alla vista.
- Non rivolgere la videocamera verso una sorgente di luce molto intensa, ad esempio il sole in una giornata serena o una sorgente di luce artificiale molto luminosa. Questo potrebbe danneggiare il sensore immagini o i componenti interni della videocamera. Prestare particolare attenzione in caso di utilizzo di treppiede o tracolla. Quando non si utilizza la videocamera, montare sempre il copriobiettivo dell'obiettivo.
- Quando non si utilizza il mirino, assicurarsi che sia sempre protetto con il coperchietto di protezione.
- Proteggere la videocamera dal calore generato dagli apparecchi di illuminazione.
- Non smontare la videocamera. Qualora la videocamera non dovesse funzionare correttamente rivolgersi a tecnici di assistenza qualificati.
- Maneggiare la videocamera con cura. Evitare urti o vibrazioni per proteggere l'apparecchio da eventuali danni. Se si usa una tracolla, evitare di fare oscillare la videocamera e urtarla contro oggetti.

Conservazione per lunghi periodi di tempo

Se si prevede di non utilizzare la videocamera per un lungo periodo di tempo, conservarla in un luogo privo di polvere, non umido e con temperature non superiori a 30 °C.

Pacco batteria

PERICOLO!

Maneggiare il pacco batteria con attenzione.

- Mantenere lontano da fiamme (pericolo di esplosione).
- Non esporre il pacco batteria a temperature superiori a 60 °C. Non lasciarlo in prossimità di impianti di riscaldamento o in auto a temperature ambiente elevate.
- Non cercare di smontarlo o modificarlo.
- Proteggerlo da urti o cadute.
- Evitare che si bagni.

- La presenza di sporco sui terminali può compromettere il contatto tra il pacco batteria e la videocamera. Pulire i terminali con un panno morbido.

Conservazione per lunghi periodi di tempo

- Conservare i pacchi batteria in un luogo asciutto a temperature non superiori a 30 °C.
- Per prolungare la vita utile del pacco batteria, scaricarlo completamente prima di riporlo.
- Caricare e scaricare completamente tutti i pacchi batteria almeno una volta l'anno.

Montare sempre il coperchietto di protezione del pacco batteria.

Evitare il contatto di oggetti metallici con i terminali per evitare cortocircuiti e danneggiare il pacco batteria. Montare il coperchietto di protezione quando il pacco batteria non è in uso (Figura 1).

Il coperchio di protezione dei terminali è dotato di un'apertura sagomata a forma di ▭. Questo è utile per distinguere i pacchi batteria carichi da quelli scarichi. Ad esempio, se il pacco batteria è carico, montarne il copriterminali in modo che l'apertura a forma di ▭ mostri l'etichetta blu.

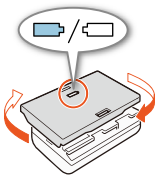

Figura 1

Carica residua della batteria

Se la durata residua della batteria visualizzata non è corretta, ricaricare completamente il pacco batteria. La durata corretta potrebbe non essere visualizzata anche se un pacco batteria completamente carico viene usato continuamente a temperature elevate o resta inutilizzato per lunghi periodi. Anche la vita utile rimanente della batteria può influire sulla visualizzazione corretta della durata della carica della batteria. La durata rimanente visualizzata a schermo deve essere considerata solo un valore approssimativo e indicativo.

Supporti di registrazione

- Si consiglia di eseguire sempre il backup su un computer delle registrazioni contenute nei supporti di registrazione. I dati registrati potrebbero infatti andare danneggiati o perduti in caso di difetti o di esposizione ad elettricità statica. Canon non può assumersi alcuna responsabilità per la perdita o il danneggiamento di dati.
- Non toccare i terminali e proteggerli da polvere e sporco.
- Non utilizzare i supporti di registrazione in ambienti soggetti a forti campi magnetici.
- Non lasciare i supporti di registrazione in ambienti molto umidi e caldi.
- Non smontare, piegare, lasciare cadere, urtare né bagnare i supporti di registrazione.
- Prima di inserire il supporto di registrazione, verificarne il verso. Forzando nello slot un supporto di registrazione orientato nella direzione errata si possono causare danni al supporto o alla videocamera.

- Non applicare etichette adesive sui supporti di registrazione.

Smaltimento

Quando si eliminano dati memorizzati su un supporto di registrazione, viene alterata solo la tabella di allocazione dei file, ma i dati memorizzati non vengono fisicamente eliminati. Per evitare la possibile divulgazione di dati privati, è quindi necessario adottare opportune precauzioni prima dello smaltimento del supporto di registrazione, ad esempio danneggiandolo fisicamente.
In caso di cessione del supporto di registrazione a un'altra persona, si consiglia di inizializzarlo (usando l'opzione di inizializzazione [Inizializzazione completa] per le schede SD) (📖 36). Riempire quindi il supporto con registrazioni non importanti e inizializzarlo di nuovo usando la stessa opzione. Questa procedura rende molto difficile il recupero delle registrazioni originarie.

Batteria al litio ricaricabile incorporata

La videocamera è provvista di una batteria al litio ricaricabile incorporata la cui funzione è quella di mantenere aggiornate data e ora e altre impostazioni. La batteria al litio incorporata si ricarica durante l'utilizzo della videocamera ma si scarica completamente se non si usa l'apparecchio per circa tre mesi.
Per ricaricarla batteria al litio incorporata: Collegare l'adattatore di alimentazione compatto alla videocamera e alimentarla per 24 ore a una normale presa di corrente, tenendo la videocamera spenta.

Batteria a bottone al litio

ATTENZIONE!

- L'uso improprio della batteria utilizzata in questo apparecchio potrebbe dar luogo al rischio di ustioni di natura chimica o incendi.
- Non smontare, non modificare, non immergere in acqua, non riscaldare a temperature superiori a 100 °C né incenerire la batteria.
- Non mettere la batteria in bocca. Se ingoiata, richiedere immediatamente l'intervento di un medico. L'involucro esterno della batteria, infatti, potrebbe rompersi lasciando fuoriuscire il liquido che contiene, causando possibili lesioni interne.
- Tenere la batteria lontano dalla portata dei bambini.
- Non ricaricare, non cortocircuitare e non inserire la batteria in senso errato.
- La batteria esaurita dovrebbe essere restituita al fornitore affinché la smaltisca in modo sicuro.

- Non afferrare la batteria con pinzette o altri oggetti metallici per evitare possibili cortocircuiti.
- Per garantire un contatto corretto, pulire la batteria con un panno pulito e asciutto.

Manutenzione/Altro

Pulizia

Corpo della videocamera

- Pulire il corpo della videocamera con un panno morbido e asciutto. Non utilizzare mai panni trattati con prodotti chimici né solventi volatili (es. diluenti per pitture).

Obiettivo

- La presenza di sporco sulla superficie delle ottiche dell'obiettivo può impedire il funzionamento corretto della messa a fuoco automatica.
- Rimuovere eventuali particelle di polvere o sporco utilizzando un pennello a pompetta di tipo non aerosol.
- Pulire l'obiettivo passando con delicatezza o un panno pulito e morbido specifico per l'uso su lenti ottiche. Non utilizzare mai fazzoletti di carta.

Schermo LCD

- Pulire lo schermo LCD con un panno pulito e morbido specifico per l'uso su lenti ottiche, utilizzando un liquido detergente per occhiali da vista.
- In caso di sbalzi improvvisi di temperatura, è possibile che si formi condensa sulla superficie dello schermo. Rimuoverla con un panno morbido e asciutto.

Unità mirino

- Rimuovere delicatamente polvere e sporco dal mirino con un panno pulito e morbido specifico per l'uso su lenti ottiche, utilizzando un liquido detergente per occhiali da vista.

Condensa

Qualora la videocamera venga assoggettata a bruschi sbalzi di temperatura, è possibile che si formi condensa sulle sue superfici interne. Qualora venga rilevata la presenza di condensa, interrompere immediatamente l'utilizzo della videocamera. L'uso prolungato in tali condizioni può infatti danneggiare la videocamera.

La formazione di condensa può aver luogo nei seguenti casi:

- Quando la videocamera viene spostata rapidamente da ambienti freddi ad ambienti caldi.
- Quando la videocamera viene lasciata in ambienti umidi.
- Quando un ambiente freddo viene riscaldato rapidamente.

Per evitare la formazione di condensa

- Non esporre la videocamera a cambiamenti improvvisi o estremi di temperatura.
- Rimuovere il supporto di registrazione e il pacco batteria. Collocare quindi la videocamera in un sacchetto di plastica chiuso ermeticamente ed attendere che si adatti gradualmente alla nuova temperatura prima di estrarla.

In caso di rilevamento di condensa

Il tempo esatto di evaporazione delle goccioline d'acqua varia in funzione del luogo e delle condizioni atmosferiche. Come criterio generale, attendere 2 ore prima di riprendere l'utilizzo della videocamera.

Impiego della videocamera all'estero

Alimentazione

Con l'adattatore di alimentazione compatto potete alimentare la videocamera e caricare i pacchi batteria in qualsiasi paese con voltaggio compreso tra 100 e 240 V CA e frequenza di rete a 50/60 Hz. Per informazioni sugli adattatori per le prese da utilizzare all'estero rivolgersi a un centro di assistenza Canon.

Accessori opzionali

I seguenti accessori opzionali sono compatibili con questa videocamera. La disponibilità potrà variare da una zona geografica all'altra.

Batteria LP-E6N

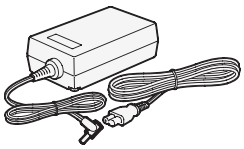

Adattatore di alimentazione compatto CA-570

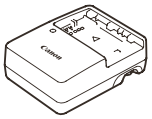

Carica Batteria LC-E6E

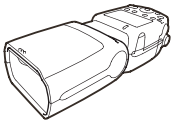

Speedlite 270EX II, 320EX, 430 EX II, 580EX II, 600EX-RT

Ricevitore GPS GP-E2

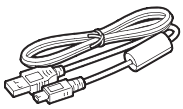

Cavo USB IFC-400PCU

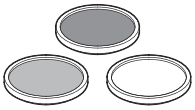

Filtro protettivo 58 mm, filtro ND4L 58 mm, filtro ND8L 58 mm

Si consiglia di utilizzare accessori Canon originali.

Il messaggio [Errore comunicaz. batteria] viene visualizzato se si utilizza un pacco batteria non originale Canon ed è necessaria un'azione da parte dell'utente. Si osservi che Canon non potrà assumersi nessuna responsabilità per eventuali danni derivanti da incidenti, ad esempio guasti o incendi, che si verificano a causa dell'uso di pacchi batteria non originali Canon.

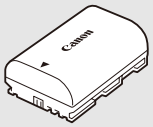

LP-E6N

Batteria

Se sono necessarie batterie aggiuntive, selezionare sempre il modello LP-E6N.

Questo marchio identifica gli accessori video Canon originali. Con l'utilizzo degli apparecchi video Canon si raccomanda l'utilizzo di accessori e prodotti Canon riportanti lo stesso marchio.

Caratteristiche tecniche

XC10

Sistema

- Sistema di registrazione

  Filmati MXF: Compressione video: MPEG-4 AVC/H.264
  Compressione audio: PCM lineare, 16 bit, 48 kHz, 2 canali
  Formato filmati: MXF

  Filmati MP4: Compatibili MP4
  Compressione video: MPEG-4 AVC/H.264
  Compressione audio: MPEG-4 AAC-LC, 16 bit, 48 kHz, 2 canali
  Formato di filmato: MP4

  Foto: DCF (Design rule for Camera File system), compatibile con Exif* Ver. 2.3, compressione JPEG

  * Questa videocamera supporta il formato Exif 2.3 (denominato anche "Exif Print"). Exif Print è uno standard che migliora la comunicazione tra videocamere e stampanti. Collegando una stampante compatibile con Exif Print, i dati di immagine al momento della ripresa vengono utilizzati e ottimizzati per stampe di qualità eccezionale.

- Configurazione video (registrazione/riproduzione)

  Clip 4K:
  3840x2160: 305 Mbps (25.00P), 205 Mbps (25.00P)
  Clip HD (MXF):
  1920x1080: 50 Mbps (50.00P), 35 Mbps (50.00i, 25.00P)
  Clip HD (MP4):
  1920x1080: 35 Mbps (50.00P, 25.00P)

- Supporti di registrazione (non inclusi)

  Clip 4K: Scheda CFast
  Clip HD e foto: Schede di memoria SD, SDHC (SD High Capacity) o SDXC (SD eXtended Capacity)*
  * Le impostazioni dei menu possono essere salvate e lette anche da schede SD.

- Tempi massimi di registrazione (approssimativi, registrazione continuata)

  Clip 4K:
  Scheda CFast da 64 GB
  305 Mbps: 25 min., 205 Mbps: 40 min.
  Scheda CFast da 128 GB
  305 Mbps: 55 min., 205 Mbps: 80 min.
  Clip HD (MXF):
  Scheda SD da 16 GB
  50 Mbps: 40 min., 35 Mbps: 60 min.
  Scheda SD da 32 GB
  50 Mbps: 80 min., 35 Mbps: 120 min.
  Clip HD (MP4):
  Scheda SD da 16 GB
  35 Mbps: 60 min.
  Scheda SD da 32 GB
  35 Mbps: 120 min.

- Sensore immagine

  Sensore CMOS tipo 1.0
  Pixel reali (circa):
  Clip: 8 290 000 pixel (3840x2160)
  Foto: 12 000 000 pixel (4000x3000), 10 660 000 pixel (4000x2664), 8 290 000 pixel (3840x2160)

- Schermo touch screen LCD

  7,66cm (3,0 poll.), circa 1 030 000 punti, copertura 100%, touch screen capacitivo

- Obiettivo
  F/2.8-5.6, zoom ottico 10x, diaframma a 8 lamelle con apertura a iride
  Equivalente 35 mm: 27,3 – 273 mm (clip), 24,1 – 241 mm (foto 4:3)
- **Configurazione ottica:** 14 elementi in 12 gruppi (3 elementi asferici su due lenti)
- **Diametro filtri:** 58 mm
- Distanza minima di messa a fuoco
  50 cm dall'estremità anteriore dell'obiettivo; 8 cm in posizione di grandangolo massima
- Sistema di messa a fuoco
  Messa a fuoco automatica TTL o manuale
- Stabilizzazione dell'immagine
  Stabilizzatore immagine tipo shift ottico + compensazione digitale (Standard IS, Dinamico IS, Powered IS)
- Illuminazione del soggetto* (esposizione manuale, guadagno su 42,0 dB, velocità otturatore su 1/2)
  Illuminazione minima: 0,05 lux
  Gamma di illuminazione: da 0,05 lux a 10 000 lux
  * Tutti dati numerici sono approssimativi.
- **Filtro ND:** Incorporato
- **Diaframma:** automatico o manuale
- **Velocità ISO:** Da 160 a 20 000; limite di velocità ISO auto
- **Guadagno:** 0,0 dB a 42,0 dB; limite AGC
- **Esposizione:** Automatica, manuale, altro
- Bilanciamento del bianco
  Bilanciamento del bianco automatico (AWB); impostazioni di preset (luce diurna, ombra, nuvoloso, fluorescente, fluorescente H, tungsteno, flash*); impostazione della temperatura di colore; bilanciamento del bianco personalizzato (due set, 1 e 2)
  * Solo per le foto.
- **Microfono:** Stereo con condensatore a elettrete
- Dimensioni delle foto
  4000x3000 pixel, 4000x2664, 3840x2160, 640x480
  Durante la ripresa di foto in modalità : 3840x2160 (clip 4K), 1920x1080 (clip HD)
  Durante la ripresa di foto in modalità : 3840x2160 (clip 4K/Acquisizione fotogramma 4K), 1920x1080 (clip HD), 1280x720 (clip HD registrate in velocità lenta a x1/4)

Wi-Fi

- **Standard wireless:** IEEE802.11b/g/n (banda 2,4 GHz), IEEE802.11a/n (banda 5 GHz)*
  * Non disponibile per tutti i modelli. fare riferimento al seguente quadro.
- **Metodi di connessione:** WPS (Wi-Fi Protected Setup), ricerca di punti di accesso, manuale, punto di accesso videocamera
- **Canali supportati:** fare riferimento al seguente quadro.
- **Metodi di autenticazione:** Aperto, WPA-PSK, WPA2-PSK
- **Metodi di crittografia:** WEP-64, WEP-128, TKIP, AES

Canali e frequenze disponibili

Le funzioni Wi-Fi della videocamera operano in una gamma predefinita di frequenze e canali. Si osservi che non tutti i canali possono essere disponibili per la connessione in modalità Punto di accesso videocamera con dispositivi Wi-Fi.

Inoltre, il protocollo IEEE 802.11a (banda di frequenza 5 GHz) non è disponibile su tutti i modelli. Fare riferimento alla targhetta identificativa nel vano batterie della videocamera. Se l'identificativo della videocamera è “ID0055” e la targhetta contiene il testo “2.4 GHz only”, la videocamera potrà utilizzare solo la banda a 2,4 GHz.

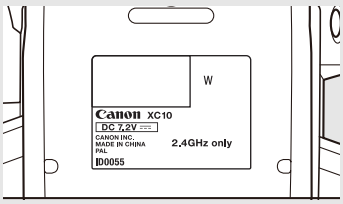

Frequenza	Canali	Disponibile per connessione in modalità Punto di accesso videocamera
Da 2412 MHz a 2472 MHz	Da 1 a 13	Sì
Da 5180 MHz a 5320 MHz*	Da 36 a 64	No

* Non disponibile per i modelli di videocamera numero **ID0055**.

Terminali

- **Terminale HDMI OUT:** Connettore HDMI Mini, solo uscita; supporta uscita 1080/50.00P, 2160/25.00P
- **Terminale MIC**
  Minijack stereo da Ø 3,5 mm, -65 dBV (centro volume manuale, fondo scala -12 dB) / 5k Ω o superiore.
  Attenuatore microfono: 20 dB
- **Terminale ∩ (cuffie)**
  Minijack stereo da Ø 3,5 mm, -29 dBV (impedenza 16 Ω, volume max) / 100 Ω
- **Terminale USB:** Mini B, Hi-Speed USB, solo uscita

Alimentazione/Altro

- **Alimentazione (nominale):** 7,2 V CC (pacco batteria), 8,4 V CC (DC IN)
- **Consumo energetico (schermo a luminosità normale)**
  Durante le riprese di clip 4K (305 Mbps, 25.00P): 6,0 W
  Durante le riprese di clip HD (formato MXF, 50 Mbps, 50.00P): 5,5 W
  Durante le riprese di clip HD (formato MP4, 35 Mbps, 50.00P): 5,5 W
- **Temperatura di funzionamento:** 0 – 40 °C
- **Dimensioni (L x A x P)***
  Solo videocamera: 125 x 102 x 122 mm
  Videocamera con mirino e paraluce: 131 x 115 x 238 mm
  * Tutte le dimensioni sono approssimative.
- **Peso****
  Solo corpo videocamera: 930 g
  Videocamera con paraluce, batteria LP-E6N, scheda SD, scheda CFast: 1040 g
  **Tutti i pesi sono approssimativi.

Adattatore di alimentazione compatto CA-570

- **Alimentazione:** 100 – 240 V CA, 50/60 Hz
- **Uscita nominale/consumo:** 8,4 V CC, 1,5 A / 29 VA (100 V) – 39 VA (240 V)
- **Temperatura di funzionamento:** 0 – 40 °C
- **Dimensioni:** 52 x 29 x 90 mm
- **Peso:** 135 g

Batteria LP-E6N

- **Tipo di batteria:** Batteria ricaricabile agli ioni di litio
- **Tensione nominale:** 7,2 V CC
- **Capacità della batteria:** 1865 mAh
- **Temperatura di funzionamento:** 0 – 40 °C
- **Dimensioni (L x A x P):** 38,4 x 21,0 x 56,8 mm
- **Peso (escluso il coperchio di protezione):** 80 g

Pesi e dimensioni sono approssimati. Salvo errori e omissioni.
Le informazioni fornite in questo manuale sono state verificate nel giugno 2016 e sono soggette a modifiche senza preavviso.

Tabelle di riferimento

Numero di foto disponibile su una scheda SD

I numeri indicati nella tabella seguente sono approssimativi e potranno variare in base alle condizioni di ripresa e al soggetto.

Nella modalità

Rapporto di aspetto / Dimensioni	Numero di foto	
	16 GB	32 GB
4:3 4000x3000	2150	4300
3:2 4000x2664	2450	4900
16:9 3840x2160	3150	6300
4:3 640x480	75 000	150 000

Nella modalità

Dimensioni foto	Numero di foto	
	16 GB	32 GB
3840x2160	3150	6300
1920x1080	12 000	24 000

Nella modalità

Dimensioni foto	Numero di foto	
	16 GB	32 GB
3840x2160 (Acquisizione fotogramma 4K)	3150	6300
1920x1080	12 000	24 000
1280x720	25 000	50 000

Durata di ricarica

Ricaricare i pacchi batteria utilizzando l'adattatore di alimentazione compatto CA-570 fornito in dotazione. I tempi di carica indicati nella tabella seguente sono approssimativi e potranno variare in base alle condizioni di carica e alla carica iniziale del pacco batteria.

Condizioni di carica	
Usando la videocamera	240 min.
Usando il carica batteria LC-E6E	150 min.

Tempi di registrazione e di riproduzione

I tempi di registrazione e di riproduzione indicati nelle tabelle seguenti sono solo approssimativi e potranno variare a seconda della modalità operativa, bit rate e condizioni di carica, registrazione e riproduzione. I tempi di utilizzo disponibili effettivi del pacco batteria possono ridursi in caso di registrazione in ambienti freddi, di utilizzo delle impostazioni di maggiore luminosità dello schermo, ecc. I tempi di registrazione tipici misurano la registrazione con operazioni ripetute, quali avvio e arresto, e accensione e spegnimento.

Formato filmati	Velocità fotogrammi / bit rate	Registrazione (massimo)	Registrazione (tipico)	Riproduzione
MXF	25.00P / 305 Mbps	110 min.	75 min.	150 min.
	25.00P / 205 Mbps	115 min.	80 min.	155 min.
	50.00P / 50 Mbps	125 min.	80 min.	185 min.
	50.00i / 35 Mbps	130 min.	80 min.	190 min.
	25.00P / 35 Mbps	140 min.	90 min.	190 min.
MP4	50.00P / 35 Mbps	125 min.	80 min.	185 min.
	25.00P / 35 Mbps	140 min.	90 min.	190 min.

Indice analitico

A

Accessori 162
Acquisizione fotogramma 4K 112
Adattatore di alimentazione compatto 18
All'estero, utilizzo della videocamera 161
Apertura 53
Aperture di aspirazione aria 50
Attenuatore del microfono 87, 88
Auto (modalità di ripresa) 56
Autoscatto 97
Av (Modalità AE con priorità apertura) 55

B

Barre di colore 91
Bassa luminosità (modalità Scena speciale) 57
Batteria di backup incorporata 159
Bilanciamento del bianco 66
Bit rate 51
Bit utente 83

C

Canon XF Utility (download) 119
Caratteristiche tecniche 164
Clip
- Registrazione 40
- Riproduzione 106
- Salvataggio su un computer 119

Comando a distanza 38
Compressione audio 90
Condensa 160
Configurazione dell'uscita video 116
Configurazione video 51
Connessione di un monitor esterno 118
Controllo Remoto 38

D

Data e ora 28
Data Import Utility 121
Dati GPS 92
Direzionalità del microfono 88

E

Elenco dei messaggi 153
Equalizzatore audio 87
Esposizione 62
- Blocco dell'esposizione 62
- Livello AE 63

F

Filtro antivento 86
Filtro ND 141
Filtro taglia bassi 89
Flash 100
Formato di filmato (MXF/MP4) 51
Foto
- Registrazione 40
- Riproduzione 106
- Salvataggio su un computer 122

Free run (time code) 81
Funzionamento del touch screen 26
Funzioni Wi-Fi 124
Fuochi artificiali (modalità Scena speciale) 57
Fuso orario/Ora legale 29

G

Guadagno 53

I

Impostazioni Menu 138
Impugnatura 24
Indicazioni a schermo 45, 108
Ingrandimento (durante la registrazione) 76
Inizializzazione dei supporti di registrazione 36

L

Limitatore audio 89
Limite AGC (controllo automatico del guadagno) 60
Limite ISO auto 60
Lingua 29
Livello di registrazione audio 86
Look 69

M

M (Esposizione manuale) 53
Marcatori a schermo 80
Media Server 137
Menu di impostazione 31
Messa a fuoco 72
- AF per viso 77
- Funzioni di assistenza alla messa a fuoco 75
- PUSH AF (autofocus temporaneo) 76

Modalità di misura della luce 65
Modalità di preregistrazione 95

Modalità di registrazione a intervalli 96
Modalità di registrazione lenta e veloce 94
Modalità di ripresa 25
Modalità operativa (time code) 81
Monitoraggio audio 90
Motivo zebra 80

N

Neve (modalità Scena speciale) 56
Numerazione dei file 143
Numero cartella 143

P

P (Programma AE) 56
Pacco batteria, ricarica 18
Paraluce 21
Peaking 76
Personalizzazione del menu FUNC. 102
Powered IS 79
Priorità di messa a fuoco 72
Pulsanti programmabili 103

R

Rec run (time code) 81
Registrazione 40
Registrazione audio 84
Riduzione della distorsione da otturatore progressivo (rolling shutter) 141
Riflettore (modalità Scena speciale) 57
Rilevamento automatico dell'orientamento 98
Riproduzione 106
Riproduzione con Browser 136
Risoluzione (dimensioni fotogramma) 51
Risoluzione dei problemi 147
Ritratto (modalità Scena speciale) 56

S

Salvataggio delle registrazioni su un computer 119, 121, 122
Scena notturna (modalità Scena speciale) 56
Scene audio 84
Scheda CFast
Inizializzazione 36
Inserimento/Rimozione 34
Schede compatibili CFast 33
Scheda SD
Inizializzazione 36
Inserimento/Rimozione 35
Schede compatibili SD 33
SCN (Scena speciale) 56
Segnale di riferimento audio 91
Spia tally 41
Spiaggia (modalità Scena speciale) 57
Sport (modalità Scena speciale) 56
Stabilizzatore d'immagine 79

T

Telecomando Browser 132
Teleconvertitore digitale 71
Terminale cuffie 90
Terminale HDMI OUT 118
Terminale MIC 84
Time code 81
Tracolla 24
Tramonto (modalità Scena speciale) 57
Treppiede 24
Tv (Modalità AE con priorità otturatore) 55

U

Unità mirino 21

V

Velocità AF 141
Velocità dell'otturatore 53, 57
Velocità fotogrammi 51
Velocità ISO 53, 57
Ventola di raffreddamento 50
Volume 111

Z

Zoom 71

Canon Inc. 30-2, Shimomaruko 3-chome, Ohta-ku, Tokyo 146-8501, Japan
Canon Inc. 3-30-2 Шимомаруко, Охта-ку, Токио, 146-8501, Япония
Canon Europa N.V. Bovenkerkerweg 59, 1185 XB Amstelveen, The Netherlands http://www.canon-europe.com

BELGIQUE http://www.canon.be
Canon Belgium NV/SA
Berkenlaan 3, 1831 Diegem (Machelen)
(02) 722 0411
(02) 721 3274

DEUTSCHLAND http://www.canon.de
Canon Deutschland GmbH
Europark Fichtenhain A10D-47807 Krefeld
Canon Helpdesk:
069 29993680

FRANCE http://www.canon.fr
Canon France SAS, Canon Communication & Image
17, Quai du Président Paul Doumer, 92414
Courbevoie CEDEX
(01) 41 30 15 15

ITALIA http://www.canon.it
Canon Italia SpA, Consumer Imaging Marketing
Via Milano 8, San Donato Milanese, 20097 Milano
(02) 824 81
(02) 824 84 600
Supporto Clienti: 848 800 519 Web www.canon.it/Support/

LUXEMBOURG http://www.canon.lu
Canon Luxembourg SA
Rue des joncs, 21, L-1818 Howald
(352) 48 47 961

ÖSTERREICH http://www.canon.at
Canon Austria GmbH
Oberlaaer Straße 233
A-1100 Wien
Canon Helpdesk:
0810 0810 09 (zum Ortstarif)

SUISSE/SCHWEIZ http://www.canon.ch
Canon (Schweiz) AG
Industriestrasse 12
CH-8305 Dietlikon
Canon Helpdesk:
0848 833 838

ҚАЗАҚСТАН http://www.canon.kz
Canon CEE GmbH компаниясының Алматыдағы өкілдігі
Әл Фараби даңғылы 5, «Нұрлы Тау» БО,
1 «А» блогі, 503-кеңсе, 050059 Алматы
+7 (7272) 77 77 95
+7 (7272) 77 77 95 / қосымша: 102

РОССИЯ http://www.canon.ru
ООО "Канон Ру" в Москве
109028, Москва, Серебряническая наб, 29, этаж 8
Бизнес-центр "Серебряный Город"
+7 (495) 2585600
+7 (495) 2585601
info@canon.ru
ООО "Канон Ру" в Санкт-Петербурге
191186, Санкт-Петербург, Волынский переулок, 3А,
литер А, Бизнес-центр "Северная Столица"
+7 (812) 4495500
+7 (812) 4495511
spb.info@canon.ru

Visitare il sito web Canon del proprio Paese per scaricare la versione più aggiornata di questo manuale di istruzioni.

© CANON INC. 2016
PUB. DII-0095-000B

DII0095000