SONY®

4-265-567-**11** (1)

Portable Monitor

Bedienungsanleitung DE

Bedieningshandleiding NL

Manuale delle istruzioni IT

Manual de instrucciones ES

HDMI®
HIGH-DEFINITION MULTIMEDIA INTERFACE

LPM-770BP

Lesen Sie diese Anleitung vor Inbetriebnahme des Gerats bitte genau durch und bewahren Sie sie zum spateren Nachschlagen sorgfaltig auf.

WARNUNG

Um Feuergefahr und die Gefahr eines elektrischen Schlags zu verringern, setzen Sie das Gerät weder Regen noch Feuchtigkeit aus.

Schützen Sie Akkus und Batterien vor übermäßiger Hitze, wie z.B. direktem Sonnenlicht, Feuer o. Ä.

Ein zu großer Schalldruck von Ohrhörern oder Kopfhörern kann zu Hörverlusten führen.

ACHTUNG
Ersetzen Sie die Batterie bzw. den Akku ausschließlich durch eine Batterie bzw. einen Akku des angegebenen Typs. Andernfalls besteht Feuer- oder Verletzungsgefahr.

Achtung

Die elektromagnetischen Felder bei den speziellen Frequenzen können Bild und Ton dieses Gerätes beeinflussen.

Für Kunden in Europa

Dieses Produkt besitzt die CE-Kennzeichnung und erfüllt die EMV-Richtlinie der EG-Kommission.
Die Erfüllung dieser Richtlinie bedeutet die Übereinstimmung mit der folgenden europäischen Normen:

- EN55103-1: Elektromagnetische Verträglichkeit (Störaussendung)
- EN55103-2: Elektromagnetische Verträglichkeit (Störfestigkeit)

Für die folgende(n) elektromagnetische(n) Umgebung(en).
E1 (Wohnbereich), E2 (kommerzieller und in beschränktem Maße industrieller Bereich), E3 (Stadtbereich im Freien) und E4 (kontrollierter EMV-Bereich, z.B. Fernsehstudio).

Hinweis für Kunden in Ländern, in denen EU-Richtlinien gelten

Der Hersteller dieses Produkts ist Sony Corporation, 1-7-1 Konan Minato-ku Tokyo, 108-0075, Japan. Autorisierter Vertreter für EMV und Produktsicherheit ist die Sony Deutschland GmbH, Hedelfinger Strasse 61, 70327 Stuttgart, Deutschland. Für Fragen im Zusammenhang mit Kundendienst oder Garantie wenden Sie sich bitte an die in den separaten Kundendienst- oder Garantieunterlagen genannten Adressen.

Entsorgung von als Industriemüll anfallenden elektrischen und elektronischen Geräten (anzuwenden in den Ländern der Europäischen Union und anderen europäischen Ländern mit einem separaten Sammelsystem für diese Geräte)

Das Symbol auf dem Produkt oder seiner Verpackung weist darauf hin, dass dieses Produkt nicht als normaler Haushaltsabfall zu behandeln ist, sondern im Rahmen des entsprechenden Rücknahmeprogramms für das Recycling von elektrischen und elektronischen Geräten abgegeben werden muss. Durch Ihren Beitrag zum korrekten Entsorgen dieses Produkts schützen Sie die Umwelt und die Gesundheit Ihrer Mitmenschen. Umwelt und Gesundheit werden durch falsches Entsorgen gefährdet. Materialrecycling hilft, den Verbrauch von Rohstoffen zu verringern. Weitere Informationen über das Recycling dieses Produkts erhalten Sie von der örtlichen Sony-Niederlassung oder auf der für Firmenkunden eingerichteten Website von Sony Europe:
http://www.sonybiz.net/environment

Inhalt

Sicherheitsmaßnahmen 4
Hinweise zur sicheren Verwendung 4
Aufstellung 4
Hinweise zum Umgang mit dem LCD-Bildschirm 4
Reinigung 4
Über die Batteriekontakte 5
Merkmale 5
Positionen und Funktionen der Teile und Bedienelemente 7
Vorderseite 7
Anbringen der Haube 8
Eingangssignale und justierbare/einstellbare Optionen 9
Rückseite/Unterseite 10
Spannungsversorgung 11
Anschließen der Spannungsversorgung 11
Anbringen des Akkus 11
Auswählen der Standardeinstellungen 12
Wählen der Menüsprache 14
Verwendung des Menüs 15
Einstellungen mit Hilfe der Menüs vornehmen ... 16
Optionen 16
Anpassen und Ändern der Einstellungen 17
Menü STATUS 17
Menü FARBTEMPERATUR 17
Menü BENUTZERSTRG 17
Menü BENUTZERKONFIG 18
Menü TASTENSPERRE 23
Fehlerbehebung 23
Spezifikationen 24

DE

Sicherheitsmaßnahmen

Hinweise zur sicheren Verwendung

- Das Gerät darf nur an Spannungsquellen angeschlossen werden, die den Daten unter „Spezifikationen“ entsprechen.
- Ein Typenschild mit Informationen zu Betriebsspannung usw. befindet sich auf der Unterseite des Geräts.
- Sollten Fremdkörper oder Flüssigkeiten in das Gerät gelangen, ziehen Sie den Netzstecker ab und lassen Sie das Gerät vor der weiteren Verwendung durch einen qualifizierten Servicetechniker überprüfen.
- Die Netzsteckdose muss sich in der Nähe des Geräts befinden und leicht zugänglich sein.
- Tragen Sie den Monitor nicht, indem Sie den Akku festhalten.
- Nach längerer Verwendung des Geräts können sein Oberteil und seine hinteren Teile (Lüftungsöffnungen, Metallkontakte, Metall und Umgebungsteile usw.) heiß werden. Seien Sie vorsichtig, wenn Sie ihn während oder nach dem Gebrauch berühren.
- Bei Verwendung des Geräts, während es an einer Kamera angebracht ist, bringen Sie die Kamera zur Sicherheit auf einem Stativ an.

Aufstellung

- Sorgen Sie für ausreichende Luftzirkulation, um einen internen Wärmestau zu vermeiden.
  Stellen Sie das Gerät nicht auf Oberflächen (Teppiche, Decken usw.) oder in der Nähe von Gegenständen (z. B. Vorhängen) auf, durch die die Belüftungsöffnungen blockiert werden könnten.
- Stellen Sie das Gerät nicht in der Nähe von Wärmequellen wie Heizungen oder Belüftungsaustritten auf. Vermeiden Sie Standorte, die direktem Sonnenlicht, Verschmutzung oder Erschütterungen ausgesetzt sind.

Hinweise zum Umgang mit dem LCD-Bildschirm

- Die LCD-Anzeige in diesem Gerät wird mit Hochpräzisionstechnologie hergestellt. Ein sehr geringer Anteil von Pixeln kann jedoch eventuell „hängenbleiben“, entweder immer aus (schwarz), immer an (rot, grün oder blau), oder blinkend. Außerdem können nach sehr langem Gebrauch diese „hängengebliebenen“ Pixel spontan auftreten aufgrund der äußeren Eigenschaften der Flüssigkristallanzeige. Diese Probleme stellen keine Fehlfunktion dar.
- Schützen Sie den LCD-Bildschirm vor direkter Sonneneinstrahlung, da dies den LCD-Bildschirm beschädigen kann. Achten Sie darauf, wenn Sie das Gerät in der Nähe eines Fensters aufstellen.
- Drücken Sie nicht auf den Bildschirm des LCD-Monitors und verkratzen Sie ihn nicht. Stellen Sie keine schweren Gegenstände auf dem Bildschirm des LCD-Monitors ab. Dadurch verliert der Bildschirm möglicherweise seine Einheitlichkeit.
- Wenn Sie das Gerät in kalter Umgebung benutzen, können die horizontalen Linien oder ein Nachbild auf dem Bildschirm zu sehen sein. Dies ist keine Fehlfunktion. Sobald sich der Monitor erwärmt, kehrt die normale Funktion des Bildschirms zurück.
- Wenn über längere Zeit ein und dasselbe Bild angezeigt wird, z. B. ein Vollbild, ein geteiltes Bild, ein Zeitcode oder ein Standbild, bleibt auf dem Bildschirm möglicherweise ein Restbild zurück, oder dieses Bild überlagert die aktuelle Bildschirmanzeige als Phantombild.
- Der Bildschirm erwärmt sich während des Betriebs. Dies ist keine Fehlfunktion.

Reinigung

Vor dem Reinigen

Nehmen Sie zuerst den Akku ab.

Reinigen des Bildschirms

Die Oberfläche des Bildschirms ist speziell behandelt, um die Reflektion von Licht zu verringern.
Da durch falsches Reinigen die Eigenschaften des Bildschirms beeinträchtigt werden können, sind folgende Hinweise zu beachten:

- Reinigen Sie den Bildschirm vorsichtig mit einem weichen Tuch, zum Beispiel einem Glasreinigungstuch.
- Entfernen Sie hartnäckigen Schmutz mit einem weichen Tuch, etwa einem Glasreinigungstuch, das leicht mit Wasser angefeuchtet ist.
- Verwenden Sie keinesfalls Lösungsmittel wie Alkohol, Benzol oder Verdünnung, sowie keine säurehaltigen, alkalischen oder abrasiven Reinigungsmittel und auch keine chemischen Reinigungstücher, da andernfalls die Bildschirmoberfläche beschädigt wird.

Reinigen des Gehäuses

- Reinigen Sie das Gehäuse vorsichtig mit einem trockenen, weichen Tuch. Entfernen Sie hartnäckigen Schmutz mit einem Tuch, das mit einer milden Reinigungslösung leicht angefeuchtet ist, und wischen Sie mit einem weichen, trockenen Tuch nach.
- Durch die Verwendung von Alkohol, Benzol, Verdünnung oder einem Insektizid kann die Oberfläche des Gehäuses beschädigt werden, oder die Beschriftungen auf dem Gehäuse können entfernt werden. Daher dürfen diese Chemikalien nicht verwendet werden.
- Durch Abwischen mit einem verschmutzten Tuch kann das Gehäuse zerkratzt werden.
- Bei längerem Kontakt des Gehäuses mit einem Gegenstand aus Gummi oder Vinylharz kann die Oberfläche beschädigt oder die Beschichtung abgelöst werden.

Über die Batteriekontakte

Die Batteriekontakte dieses Geräts (die Teile, die die Verbindung zur Batterie herstellen) sind Wegwerfteile. Stromversorgung ist möglichweise nicht gewährleistet, wenn der Kontakt aufgrund von Vibrationen oder Stößen verformt oder verbogen ist, oder wenn wegen längerer Verwendung im Freien Rost auftritt. Zur Prüfung wenden Sie sich an Ihren Sony-Fachhändler. Zur Prüfung wenden Sie sich an Ihren Sony-Fachhändler.

Merkmale

Der LPM-770BP (Ausführung 7) ist ein portabler Hochleistungs-LCD-Monitor für kommerzielle Anwendungen. Er unterstützt sowohl digitale und analoge Sendesignale als auch HDMI [1)]-Eingang. Er verfügt außerdem über Funktionen zur Anpassung an Objekte oder Anwendungen.

1) HDMI, das HDMI-Logo und High-Definition Multimedia Interface sind Warenzeichen oder eingetragene Warenzeichen von HDMI Licensing LLC in den USA und anderen Ländern.

Format

Der Monitor unterstützt Video-, COMPONENT- und HDMI-Signale sowie die Farbsysteme NTSC und PAL.

Weitere Informationen finden Sie unter „Verfügbare Signalformate“ auf Seite 25.

LCD-Schutzplatte

Die Schutzplatte des LCD-Bildschirms lässt sich schnell und einfach mit Hilfe der vier Schrauben an- und wieder abbauen.

Zwei Möglichkeiten zur Spannungsversorgung

Dieses Gerät kann mit einem Sony Lithiumionen-Akku der Serie L oder über die Stromversorgung Gleichspannung 12 V des XLR-4P betrieben werden.

Marker-/Abtastungs-Anzeige wählbar

Für Geschäftsanwendungen stehen verschiedene Anzeigeoptionen zur Verfügung. Durch eine bedarfsgerichtete Auswahl werden Markierungen für Bildmitte, Bildformat, Bildgröße (Abtastung) usw. angezeigt.

Zusätzliche Informationen siehe „MARK. EINSTELLUNG“ auf Seite 19 und ABTASTUNG in „FUNK.TASTEN-EINST.“ auf Seite 21.

Abtast-Einstellung/systemeigene Anzeige

Beim Einspeisen von Videosignalen kann die Darstellungsgröße auf 0% Vergrößerung (Normal), 5% Vergrößerung oder den Zoom-Modus (Vollbild) eingestellt werden.
Der Monitor besitzt darüber hinaus eine Funktion zu Anzeige im systemeigenen Format, bei der das Signal pixelweise 1:1 auf der Anzeige abgebildet wird.

Auswahl des Farbtemperatur-Modus

Sie können aus zwei Farbtemperatur-Einstellungen auswählen (9300 K, 6500 K).

Bildschirmmenüs

Die Bildschirmmenüs ermöglichen die gewünschten Einstellungen entsprechend dem angeschlossenen System.

Auswählen der Anzeigesprache
Sie können aus sieben Sprachen auswählen: Englisch, Französisch, Deutsch, Spanisch, Italienisch, Japanisch und vereinfachtem Chinesisch.

Tastensperre
Tastenfunktionen können gesperrt werden, um Fehleingaben zu verhindern.

Mono-Lautsprecher
Zum Prüfen von Ton.

Akkubetriebsfunktion
Sie können den LCD-Monitor etwa drei Stunden lang mit einem Sony Akku der Serie L NP-F970 oder etwa zwei Stunden lang mit einem Sony Akku der Serie L NP-F770 verwenden. (Die Zeit ist je nach Betriebsumgebung unterschiedlich.)

Farbspitzen
Die Ränder der Figuren sind für leichtes Scharfstellen gefärbt. Der Spitzenpegel kann entsprechend Ihrer Aufnahme gewählt werden.

Video Level Marker
Spezifizierte Videohelligkeitspegel im Bild werden als Hilfe zur Blendeneinstellung farbig dargestellt. Die Videohelligkeitspegel können entsprechend Ihrer Aufnahme gewählt werden.

2-Bild-Anzeige
Dieses Gerät kann zwei FBAS-Eingangsbilder waagerecht nebeneinander anzeigen. Dadurch können Sie beide Bilder mit diesem Gerät alleine prüfen oder anpassen.

Schraubenlöcher zur Anbringung in vier Richtungen
Dieses Gerät hat vier 1/4-Zoll-Schraubenlöcher oben, unten, rechts und links am Monitor. Dadurch haben Sie mehr Freiheit bei der Aufstellung des Monitors.

Kleiner und leichter Monitor.
Dieses Gerät wiegt ca. 840 g (nur Hauptgerät). Es ist für hohe Mobilität als tragbarer Monitor zum Anbringen an einen Kameraschuh entworfen.

FBAS-Durchschleifen
Dieser Monitor kann das FBAS-Signal durchschleifen. Dies erlaubt es Ihnen, das System auf verschiedene Weisen einzurichten.

Positionen und Funktionen der Teile und Bedienelemente

Vorderseite

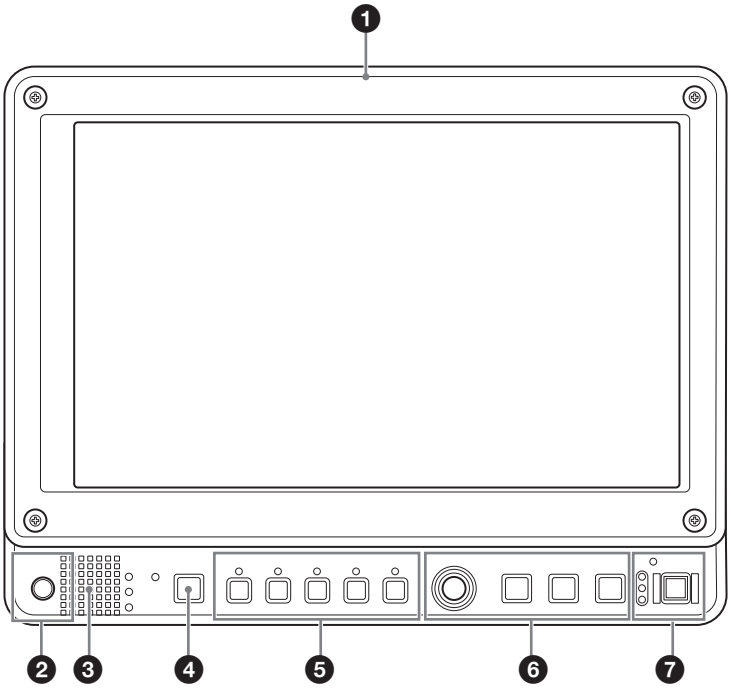

❶ LCD-Schutzplatte
Die LCD-Schutzplatte kann durch Herausdrehen der vier Schrauben abgebaut werden.

❷ Buchse 🎧 (Kopfhörerbuchse)
Hier wird der Ton des mit der Eingangsauswahltaste ausgewählten Audiosignals ausgegeben.

❸ Lautsprecher
Hier wird das mit der Eingangsauswahltaste ausgewählte Audiosignal in Mono ausgegeben (L+R). Wenn Kopfhörer an die Buchse 🎧 angeschlossen sind, werden keine Audiosignale ausgegeben.

❹ Eingangsauswahltasten
Drücken Sie diese Taste zur Überwachung des Signaleingangs an den einzelnen Anschlüssen.

❺ Funktionstasten
Sie können eine zugewiesene Funktion ein- oder ausschalten.
Die werkseitige Einstellung ist wie folgt:
Taste F1: HELLIGKEIT
Taste F2: KONTRAST
Taste F3: CHROMA
Taste F4: ABTASTUNG
Taste F5: LAUTSTÄRKE
Unter der Einstellung FUNK.TASTEN-EINST. im Menü BENUTZERKONFIG. können Sie verschiedene Funktionen vergeben.
Drücken Sie die Funktionstaste für HELLIGKEIT, KONTRAST, CHROMA, ABTASTUNG oder LAUTSTÄRKE usw., um den entsprechenden Einstellbildschirm aufzurufen. Wenn Sie die gleiche Taste erneut drücken, wird der Einstellbildschirm ausgeblendet, aber Sie können den Wert auch einstellen, ohne dass der Einstellwert angezeigt wird.

Nähere Angaben zur Funktion, die einer Funktionstaste zugewiesen ist, siehe Seite 21.

❻ Menüfunktionstasten
Zum Anzeigen oder Einstellen des Bildschirmmenüs.
Drehtaste Menüauswahl
Drehen Sie die Drehtaste bei eingeblendetem Menü, um eine Menüoption auszuwählen oder einen Wert einzustellen und drücken Sie auf die Drehtaste, um die Einstellung zu bestätigen.

Taste ENTER
Durch Drücken dieser Taste wird die Wahl einer Menüoption bestätigt.

Drücken Sie diese Taste bei nicht eingeblendetem Menü, um das erkannte Signalformat anzuzeigen.

Taste RETURN

Durch Drücken dieser Taste bei eingeblendetem Menü wird der Wert einer Menüeinstellung auf den vorherigen Wert zurückgesetzt (mit Ausnahme einiger Optionen).

Durch Drücken dieser Taste bei ausgeblendetem Menü wird die Bezeichnung der unter FUNK.TASTEN-EINST. im Menü BENUTZERKONFIG gewählten Funktion im unteren linken Bereich des Bildschirms angezeigt.

Taste MENU

Drücken Sie diese Taste, um das Bildschirmmenü einzublenden.

Durch erneutes Drücken wird das Menü ausgeblendet.

❼ POWER-Schalter und Anzeige

Drücken Sie diese Taste, um dieses Gerät zu aktivieren, wenn es ausgeschaltet ist. Die Anzeige leuchtet grün. Wenn Sie die Taste noch einmal drücken, schaltet der Monitor aus. Die Anzeige erlischt. Im Energiesparmodus leuchtet sie gelb.

Batteriestärkeanzeige

Diese Lämpchen zeigen die restliche Batteriestärke an. Wenn die Batteriestärke niedrig ist, blinkt das unterste Lämpchen langsam. Ersetzen Sie die Batterie bald. Wenn die Batterie verbraucht ist, schaltet die Stromversorgung dieses Geräts aus, und das unterste Lämpchen blinkt zehn Sekunden lang schnell.

Anbringen der Haube

Durch Anbringen der mitgelieferten Haube wird es leichter, das Bild auch in heller Umgebung zu betrachten.

1 Bringen Sie den Haken und Schleifenbefestiger an, um die Haube zu befestigen.

2 Drehen Sie die Scheibe zum Anbringen der Haube am Stativgewinde, und ziehen Sie das Band nach links und rechts.

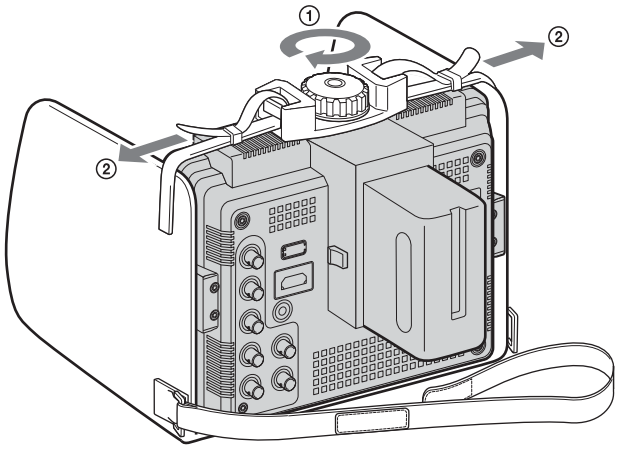

3 Befestigen Sie die Haube mit dem Band für die Rückseite.

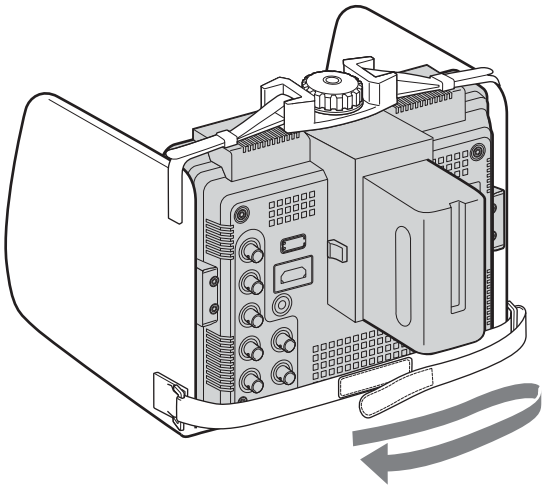

Eingangssignale und justierbare/einstellbare Optionen

Option	Eingangssignal				
	Video	COMPONENT		HDMI	
		SD	HD	SD	HD
FARBTEMP.	○	○	○	○	○
KONTRAST*	○	○	○	○	○
HELLIGKEIT*	○	○	○	○	○
CHROMA*	○	○	○	○	○
PHASE*	○ (NTSC)	×	×	×	×
APERTUR	○	○	○	○	○
HINTERBEL.	○	○	○	○	○
LAUTSTÄRKE	○	○	○	○	○
CTI (Chroma Transient Improvement, Farbübergangsverbesserung)	○	×	×	×	×
V SCHÄRFE	○	○	×	○	×
LAGE H	○	○	○	○	○
LAGE V	○	○	○	○	○
PEAKING	○	○	○	○	○
VIDEO LEVEL MARKER	○	○	○	○	○
NTSC-PEGEL	○ (NTSC)	×	×	×	×
FORMATANZEIGE	○	○	○	○	○
SPRACHE	○	○	○	○	○
P SAVE-MODUS	○	○	○	○	○
LED-HELLIGKEIT	○	○	○	○	○
WERKSEITIGE EINSTELLUNG	○	○	○	○	○
180° ANZEIGE	○	○	○	○	○
MARK.	○	○	○	○	○
MONITORPROFIL	○	○	○	○	○
ASPEKT	○	○	×	○	×
ZWEIBILD-MODUS	○	×	×	×	×
COMPOSITE WAHL	○	×	×	×	×
ABTASTMODUS	○	○	○	○	○
MONO	○	○	○	○	○

○ : Justierbar/Einstellbar
× : Nicht justierbar/einstellbar

* Einstellung von ZUSATZSTEUERUNG ist entsprechend.

Rückseite/Unterseite

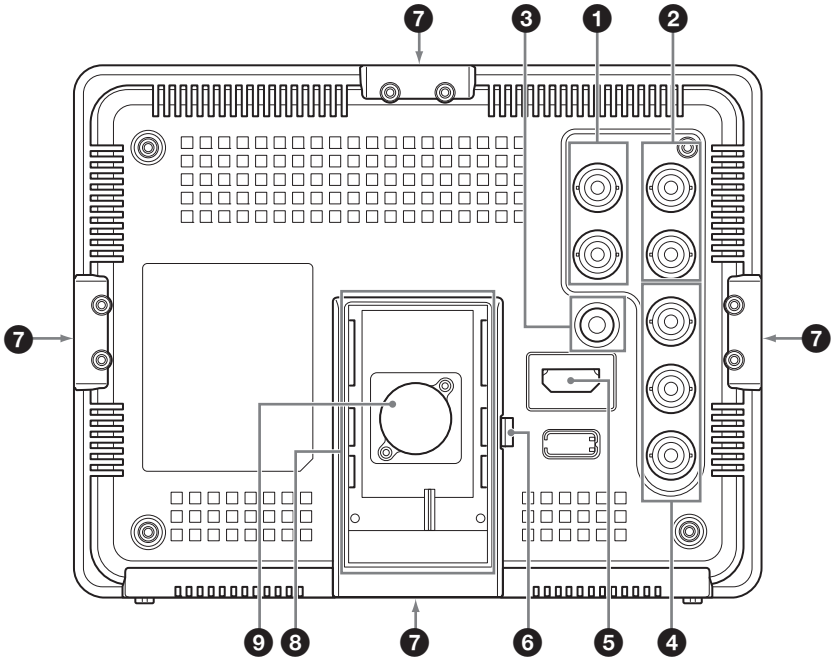

❶ **Eingangs- und Ausgangsanschlüsse COMPOSITE 1 (BNC)**
Anschluss IN
Eingangsanschluss für FBAS-Videosignale oder Audiosignale.
Anschluss OUT
Durchgeschleifter Ausgangsanschluss für COMPOSITE 1 Eingang.

❷ **Eingangs- und Ausgangsanschlüsse COMPOSITE 2 (BNC)**
Anschluss IN
Eingangsanschluss für FBAS-Videosignale oder Audiosignale.
Anschluss OUT
Durchgeschleifter Ausgangsanschluss für COMPOSITE 2 Eingang.

Hinweis

Wird ein Videosignal mit Phasenschwankungen etc. eingespeist, wird möglicherweise ein gestörtes Bild dargestellt. Es wird empfohlen, TBC (time based corrector, Zeitbasiskorrektur) zu verwenden.

❸ **Eingangsanschlüsse AUDIO (ϕ3,5 Stereo-Minibuchse)**
Anschluss IN
Zum Anschluss an die Audioausgänge eines externen Geräts, z. B. eines VCRs.

❹ **Eingangsanschlüsse COMPONENT (BNC)**
Eingangsanschlüsse für component-Videosignale.

❺ **Eingangsanschluss HDMI**
Eingangsanschluss für HDMI-Signale.

Hinweis

Verwenden Sie ein HDMI-kompatibles Kabel (nicht mitgeliefert) mit HDMI-Logo.

❻ **Taste EJECT**
Drücken Sie diese Taste zum Abbauen des Akkus.

❼ **Aufnahme für Stativ/Winkel (1/4-20UNC)**
Wenn Sie ein Stativ oder einen Winkel verwenden, befestigen Sie es/ihn über diese Aufnahme fest am Monitor.
Wenn Sie den Monitor auf einem Stativ oder Winkel anbringen, achten Sie darauf, dass er nicht instabil wird.

❽ **Anbringen des Akkus**
Bringen Sie den Akku NP-F970 oder NP-F770 an.

Hinweis

Zur Sicherheit verwenden Sie keinen anderen als einen der folgenden von Sony autorisierten Akkus.
Lithium-Ionen-Akku: NP-F970, NP-F770

❾ **Anschluss DC 12V IN (XLR-Typ, 4-polig)**
Schließen Sie hier eine externe 12 V-Gleichspannungsversorgung zur Verwendung des Monitors an.

Spannungsversorgung

Anschließen der Spannungsversorgung

Stellen Sie sicher, dass der POWER-Schalter ausgeschaltet ist, bevor Sie die Spannungsversorgung anschließen.

Anbringen des Akkus

Hinweise

- Verwenden Sie einen geladenen Akku.
- Verwenden Sie immer einen Sony „InfoLITHIUM“-Akku. Wir empfehlen die Verwendung von NP-F970/F770.
- Der Sony „InfoLITHIUM“-Akku NP-F570/F550/F530/F330 kann nicht verwendet werden.
- Beim Tragen des Monitors halten Sie ihn nicht am Akku.

Anbau

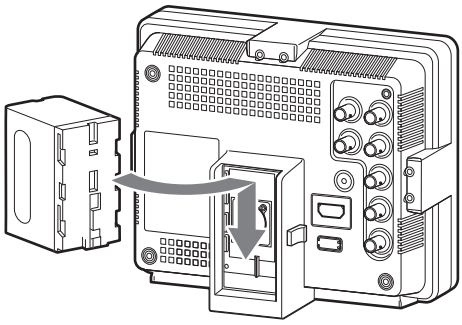

Richten Sie die Nut des Akkus aus, um ihn gerade einzusetzen. Stellen Sie sicher, dass die Taste EJECT einrastet und der Akku verriegelt ist.

Abbau

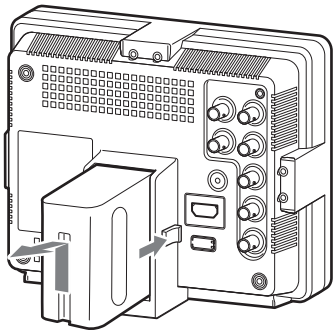

Drücken Sie diese Taste EJECT in Pfeilrichtung und bauen den Akku langsam ab.

Auswählen der Standardeinstellungen

Wenn Sie das Gerät nach dem Kauf zum ersten Mal einschalten, müssen Sie eine der vorgegebenen Regionen auswählen, in dem das Gerät verwendet wird.

Standard-Einstellwerte der einzelnen Regionen

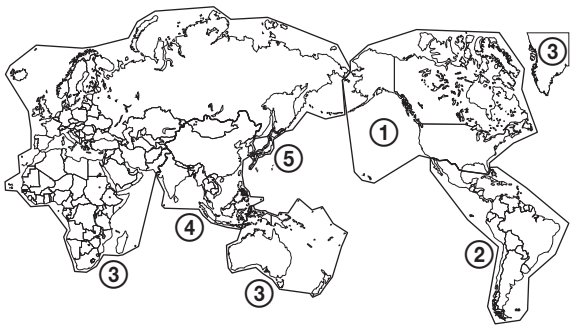

		FARBTEMP.	NTSC-PEGEL
①NORTH AMERICA		D65	7.5
②LATIN AMERICA PAL&PAL-N AREA	ARGENTINA	D65	0
	PARAGUAY	D65	0
	URUGUAY	D65	0
NTSC&PAL-M AREA	OTHER AREA	D65	7.5
③AFRICA AUSTRALASIA EUROPE MIDDLE-EAST		D65	0
④ASIA EXCEPT JAPAN	NTSC AREA	D65	7.5
	PAL AREA	D65	0
⑤JAPAN		D93	0

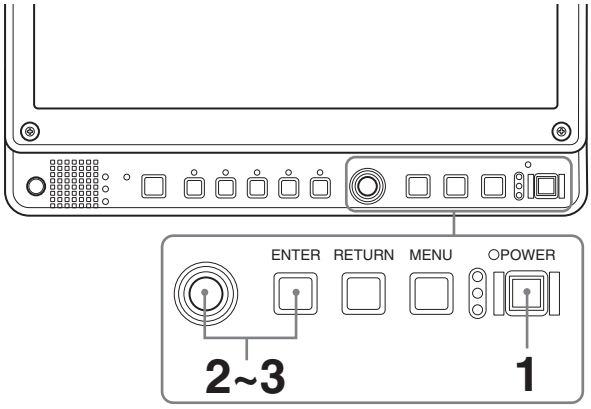

1 Drücken Sie den POWER-Schalter.

Das Gerät schaltet sich ein und der Bildschirm SELECT SETTING wird angezeigt.

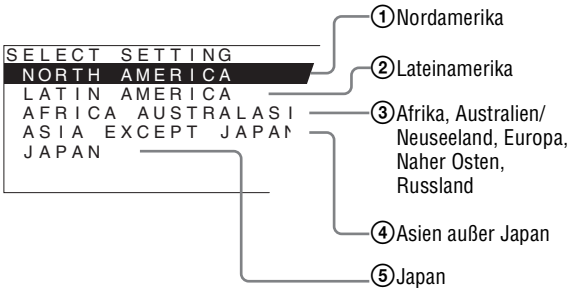

2 Drehen Sie die Drehtaste Menüauswahl, um den Bereich auszuwählen, in dem Sie das Gerät verwenden werden und drücken Sie die Drehtaste Menüauswahl oder die Taste ENTER.

Bei Auswahl von ①, ③ or ⑤
Der Bestätigungsbildschirm wird angezeigt. Bestätigen Sie den gewählten Bereich. Bei inkorrekter Einstellung können Sie durch Drücken der Taste RETURN zum vorherigen Bildschirm zurückkehren.

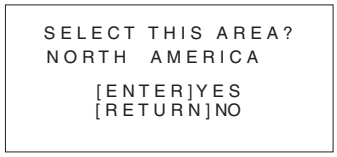

Bei Auswahl von ② oder ④
Einer der folgenden Bildschirme wird angezeigt. Drehen Sie die Drehtaste Menüauswahl, um den Bereich weiter einzugrenzen und drücken Sie die Drehtaste Menüauswahl oder die Taste ENTER.

Der Bestätigungsbildschirm wird angezeigt.
Bestätigen Sie den gewählten Bereich.
Bei inkorrekter Einstellung können Sie durch Drücken der Taste RETURN zum vorherigen Bildschirm zurückkehren.

② Wenn LATIN AMERICA ausgewählt ist:

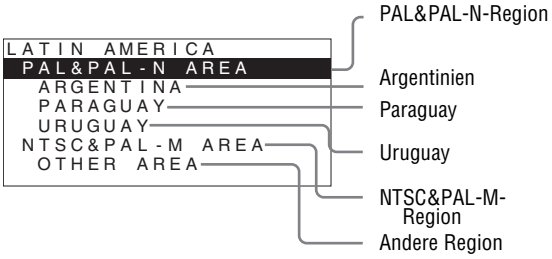

④ Wenn ASIA EXCEPT JAPAN ausgewählt ist:

Kunden, die das Gerät in den auf der unten gezeigten Karte schattiert dargestellten Regionen verwenden, sollten NTSC AREA wählen.
In anderen Fällen sollte PAL AREA gewählt werden.

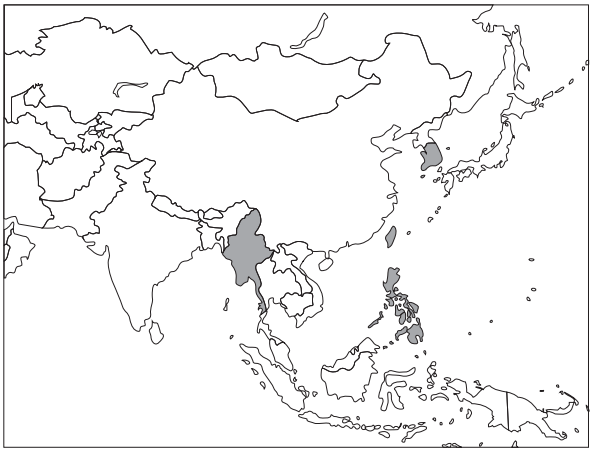

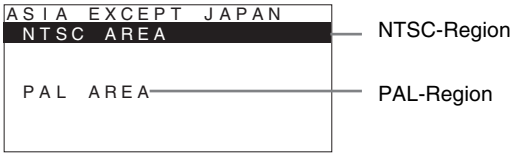

3 Drücken Sie die Drehtaste Menüauswahl oder die Taste ENTER.

Die Anzeige SELECT SETTING wird ausgeblendet und die für den ausgewählten Bereich geeigneten Menüoptionseinstellungen werden übernommen.

Hinweis

Wenn Sie eine falsche Region gewählt haben, müssen Sie folgende Optionen über das Menü einstellen:
- FARBTEMP. (auf Seite 17)
- NTSC-PEGEL (auf Seite 19)

Siehe die Einstellungen unter “Standard-Einstellwerte der einzelnen Regionen” (Seite 12).

Wählen der Menüsprache

Sie können aus sieben Sprachen (Englisch, Deutsch, Französisch, Italienisch, Spanisch, Japanisch, vereinfachtes Chinesisch) für das Menü und andere Bildschirmanzeigen auswählen.
„ENGLISH (Englisch)“ ist die Standardeinstellung.
Die aktuellen Einstellungen werden in den Abbildungen des Menübildschirms durch das Zeichen ■ markiert.

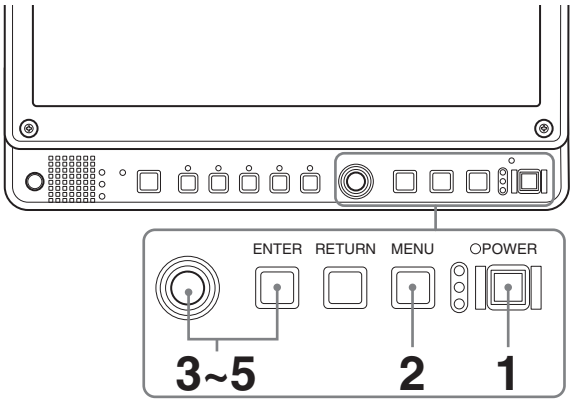

1 Schalten Sie das Gerät ein.

2 Drücken Sie die Taste MENU.

Das Menü wird angezeigt.
Das aktuell ausgewählte Menü wird gelb dargestellt.

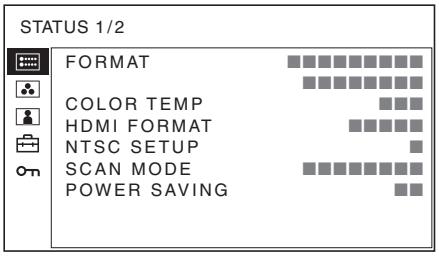

3 Drehen Sie die Drehtaste Menüauswahl, um SYSTEM SETTING im Menü USER CONFIG auszuwählen und drücken Sie die Drehtaste Menüauswahl oder die Taste ENTER.

Die Einstelloptionen (Symbole) im gewählten Menü werden gelb dargestellt.

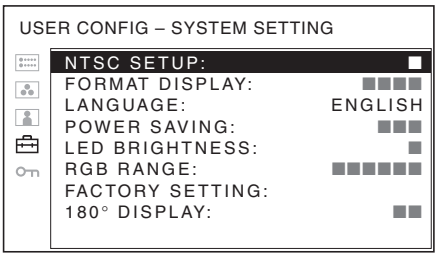

4 Drehen Sie die Drehtaste Menüauswahl, um „LANGUAGE“ auszuwählen und drücken Sie die Drehtaste Menüauswahl oder die Taste ENTER.

Die gewählte Menüoption wird gelb dargestellt.

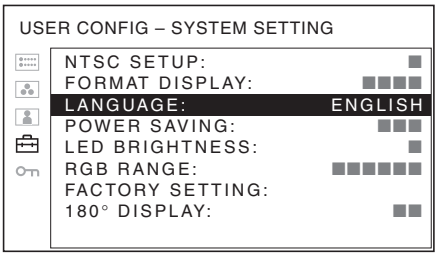

5 Drehen Sie die Drehtaste Menüauswahl, um die gewünschte Sprache auszuwählen und drücken Sie die Drehtaste Menüauswahl oder die Taste ENTER.

Die Menüsprache wechselt zu der ausgewählten Sprache.

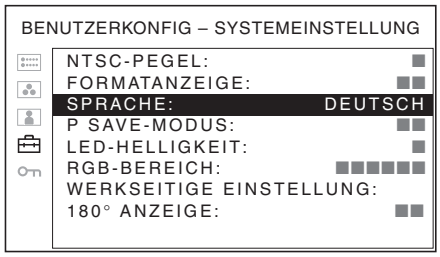

So wird das Menü ausgeblendet

Drücken Sie die Taste MENU.
Das Menü wird automatisch ausgeblendet, wenn eine Minute lang keine Taste gedrückt wird.

Verwendung des Menüs

Das Gerät verfügt über ein Bildschirmmenü zum Durchführen verschiedener Einstellungen zur Bildsteuerung, Eingangseinstellungen, Änderungen von Voreinstellungen usw. Sie können auch die Sprache einstellen, in der das Bildschirmmenü angezeigt wird.

Zum Umschalten der Menüsprache siehe „Wählen der Menüsprache“ auf Seite 14.

Die aktuellen Einstellungen werden in den Abbildungen des Menübildschirms durch das Zeichen ■ markiert.

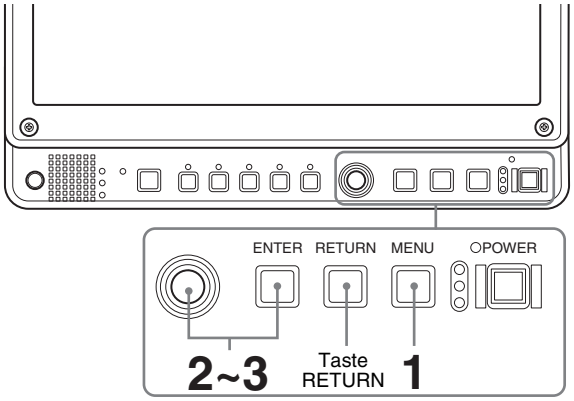

1 Drücken Sie die Taste MENU.

Das Menü wird angezeigt.
Das aktuell ausgewählte Menü wird gelb dargestellt.

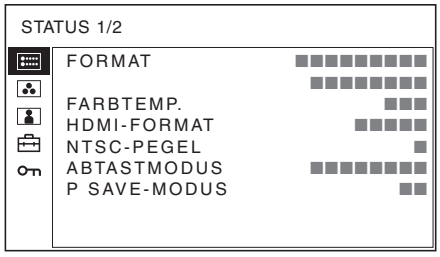

2 Drehen Sie die Drehtaste Menüauswahl, um die gewünschte Sprache auszuwählen und drücken Sie die Drehtaste Menüauswahl oder die Taste ENTER.

Das zurzeit gewählte Menüsymbol wird gelb dargestellt und die Einstellungen werden angezeigt.

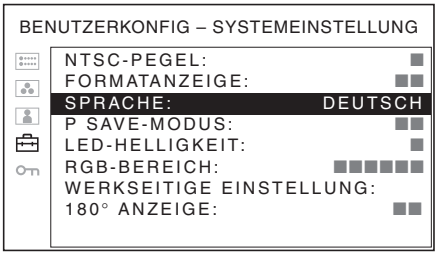

3 Wählen Sie eine Option aus.

Drehen Sie die Drehtaste Menüauswahl, um die gewünschten Option auszuwählen und drücken Sie die Drehtaste Menüauswahl oder die Taste ENTER.
Die zu ändernde Menüoption wird gelb dargestellt.
Wenn das Menü mehrere Seiten enthält, können Sie durch Drehen der Drehtaste Menüauswahl die gewünschte Menüseite aufrufen.

4 Nehmen Sie die gewünschte Änderung bzw. Einstellung einer Menüoption vor.

Zum Ändern des Einstellwerts:
Drehen Sie die Drehtaste Menüauswahl nach rechts, um den Wert zu erhöhen.
Drehen Sie die Drehtaste Menüauswahl nach links, um den Wert zu senken.
Drücken Sie die Drehtaste Menüauswahl oder die Taste ENTER, um den Wert zu bestätigen und wieder die Ausgangsanzeige aufzurufen.
Zum Ändern der Einstellung:
Drehen Sie die Drehtaste Menüauswahl, um die Einstellung vorzunehmen und drücken Sie die Drehtaste Menüauswahl oder die Taste ENTER, um die Einstellung zu übernehmen.
Wenn Sie eine ausgewählte Menüoption rückgängig machen oder eine Einstellung auf den vorigen Wert zurücksetzen wollen:
Drücken Sie die Taste RETURN, bevor Sie Sie die Drehtaste Menüauswahl drehen oder die Taste ENTER drücken.

Hinweise

- Schwarz dargestellte Optionen sind nicht verfügbar. Sie können nur auf weiß dargestellte Menüoptionen zugreifen.
- Wenn die Tastensperre aktiviert ist, werden alle Optionen schwarz dargestellt. Um Optionen zu bearbeiten, muss zunächst die Tastensperre deaktiviert werden.

Näheres zur Tastensperre siehe Seite 23.

Rückkehr zum vorhergehenden Bildschirm

Drücken Sie die Taste RETURN.

So wird das Menü ausgeblendet

Drücken Sie die Taste MENU.
Das Menü wird automatisch ausgeblendet, wenn eine Minute lang keine Taste gedrückt wird.

Hinweis zur Speicherung der Einstellungen

Die Einstellungen werden automatisch im Speicher des Monitors gespeichert.

Einstellungen mit Hilfe der Menüs vornehmen

Optionen

Das Bildschirmmenü dieses Monitors enthält folgende Optionen.

STATUS (die Optionen zeigen die aktuellen Einstellungen an.)

FORMAT
FARBTEMP.
HDMI-FORMAT
NTSC-PEGEL
ABTASTMODUS
P SAVE-MODUS
Modellname und Seriennummer

FARBTEMPERATUR

FARBTEMP.
MANUELLE EINSTELLUNG

BENUTZERSTRG

ZUSATZSTEUERUNG
BILDREGELUNG
EING.-EINST

BENUTZERKONFIG

SYSTEMEINSTELLUNG
- NTSC-PEGEL
- FORMATANZEIGE
- SPRACHE
- P SAVE-MODUS
- LED-HELLIGKEIT
- RGB-BEREICH
- WERKSEITIGE EINSTELLUNG
- 180° ANZEIGE

MARK. EINSTELLUNG
- MARKIERUNG AKTIV
- MARK. AUSWAHL
- MITTLERE MARK.
- MARK.-NIVEAU
- MARKER MAT

PEAKING EINSTELLUNG
- PEAKING ANZEIGE
- PEAKING STÄRKE

VIDEO LEVEL MARKER EINSTELLUNG
- VLM ANZEIGE
- VLM AUSWAHL

MONITORPROFIL
WAHL DER BETRIEBSART
AUSWAHL DES BENUTZERS
START
FUNK.TASTEN-EINST.
TASTE F1
TASTE F2
TASTE F3
TASTE F4
TASTE F5

TASTENSPERRE

TASTENSPERRE

Anpassen und Ändern der Einstellungen

Menü STATUS

Im Menü STATUS wird der aktuelle Status des Geräts angezeigt. Die folgenden Einstellungen werden angezeigt:

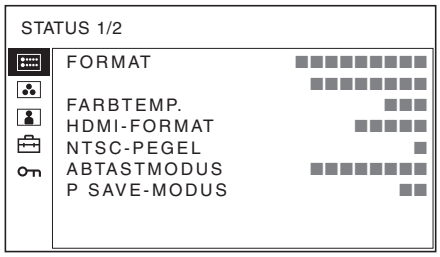

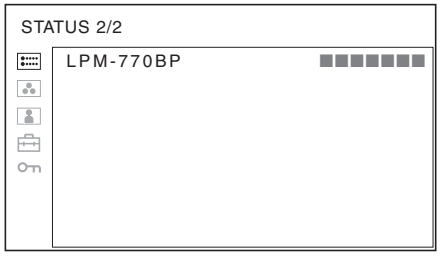

- Signalformat
- Farbtemperatur
- HDMI-Format
- NTSC-Pegel
- Abtastmodus
- Energiesparmodus (P Save-Modus)
- Modellname und Seriennummer

Menü FARBTEMPERATUR

Im Menü FARBTEMPERATUR wird der Weißabgleich des Bilds eingestellt.
Für die Einstellung des Weißabgleichs wird ein Messgerät benötigt.

Empfohlen: Konica Minolta Color Analyzer CA-210

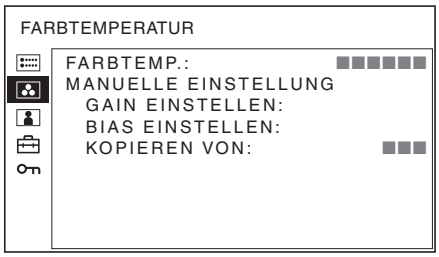

Untermenü	Einstellung
FARBTEMP.	Wählen Sie die Farbtemperatur aus den Einstellungen D65, D93 und BENUTZER.
MANUELLE EINSTELLUNG	Wenn Sie BENUTZER für FARBTEMP. festlegen, ändert sich die Farbe der angezeigten Option von schwarz in weiß. Das bedeutet, dass Sie die Farbtemperatur einstellen können. Die eingestellten Werte werden gespeichert. • **GAIN EINSTELLEN**: Stellt die Farbbalance (GAIN) ein. • **BIAS EINSTELLEN**: Stellt die Farbbalance (BIAS) ein. • **KOPIEREN VON**: Wenn Sie D65 oder D93 auswählen, werden die Weißabgleichdaten für die ausgewählte Farbtemperatur in die Einstellung BENUTZER kopiert.

Menü BENUTZERSTRG

Das Menü BENUTZERSTRG dient zur Einstellung des Bilds.
Entsprechend dem Eingangssignal nicht einstellbare Menüoptionen werden schwarz dargestellt.

Näheres zu Eingangssignalen und möglichen Einstellungen siehe Seite 9.

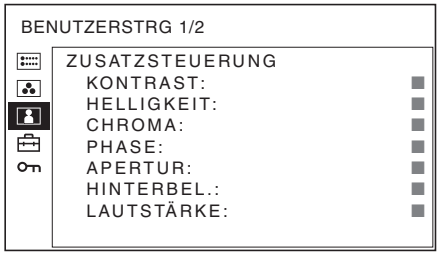

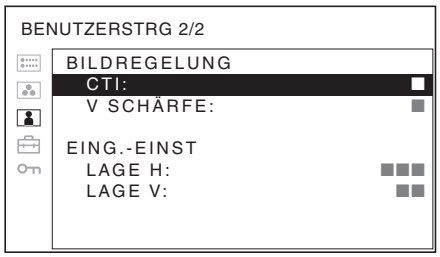

Untermenü	Einstellung
ZUSATZSTEUERUNG	Zur Feineinstellung des Einstellbereichs der Funktionstasten, denen KONTRAST, HELLIGKEIT, CHROMA und PHASE zugeordnet sind. • **KONTRAST**: Zum Einstellen des Bildkontrastes. • **HELLIGKEIT**: Zum Einstellen der Bildhelligkeit. • **CHROMA**: Dient zum Einstellen der Farbsättigung. Je höher der Wert, desto größer die Sättigung. Je niedriger der Wert, desto geringer die Sättigung. • **PHASE**: Dient zum Einstellen der Farbtöne. Je höher die Einstellung, desto grüner erscheint das Bild. Je geringer die Einstellung, desto violetter erscheint das Bild. • **APERTUR**: Zum Einstellen der Bildschärfe. Je höher der eingestellte Wert, desto schärfer ist das Bild. Je niedriger der eingestellte Wert, desto weicher die Bildkonturen. APERTUR funktioniert nicht bei aktivierter Kamerafokusfunktion. • **HINTERBEL.**: Zum Einstellen der Hinterbeleuchtung. Eine Veränderung des eingestellten Werts verändert die Helligkeit der Hintergrundbeleuchtung. • **LAUTSTÄRKE**: Zum Einstellen der Lautstärke.
BILDREGELUNG	Zum Einstellen des Bildes. • **CTI (Chroma Transient Improvement, Farbübergangsverbesserung)**: Wenn ein Signal mit niedriger Farbauflösung eingegeben wird, kann ein scharfes Bild angezeigt werden. Bei einer höheren Einstellung wird das Bild noch schärfer. • **V SCHÄRFE**: Es kann ein scharfes Bild angezeigt werden. Bei einer höheren Einstellung wird das Bild noch schärfer.
EING.-EINST	• **LAGE H**: Dient zum Einstellen der Bildlage. Bei einer höheren Einstellung befindet sich das Bild weiter rechts, bei einer niedrigeren weiter links. • **LAGE V**: Dient zum Einstellen der Bildlage. Bei einer höheren Einstellung befindet sich das Bild weiter oben, bei einer niedrigeren weiter unten.

Menü BENUTZERKONFIG

Das Menü BENUTZERKONFIG wird verwendet, um Einstellungen für System, Markierung, Spitzenwert, Video level Marker, Monitorprofil und Funktionstaste vorzunehmen.

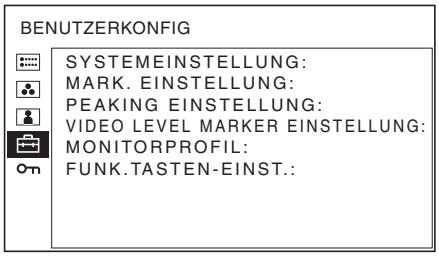

SYSTEMEINSTELLUNG

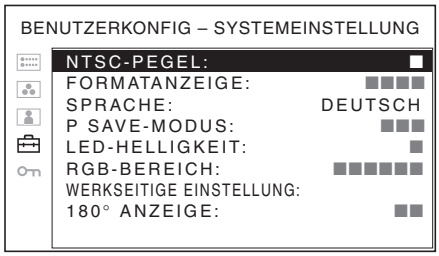

Untermenü	Einstellung
NTSC-PEGEL	Wählen Sie den NTSC-Einstellpegel aus zwei Möglichkeiten aus. Der Einstellpegel 7,5 kommt hauptsächlich in Nordamerika zum Einsatz. Der 0-Pegel wird hauptsächlich in Japan verwendet.
FORMATANZEIGE	Zum Auswählen des Anzeigemodus des Signalformats und des Abtastmodus. • **EIN**: Format und Abtastmodus werden stets angezeigt. • **AUS**: Die Anzeige ist ausgeblendet. • **AUTO**: Format und Abtastmodus werden ca. 10 Sekunden lang angezeigt, wenn die Eingabe des Signals beginnt.
SPRACHE	Zur Auswahl aus sieben Sprachen für Menüs bzw. Meldungen. • **ENGLISH**: Englisch • **FRANÇAIS**: Französisch • **DEUTSCH**: Deutsch • **ESPAÑOL**: Spanisch • **ITALIANO**: Italienisch • **日本語** : Japanisch • **中文**: Vereinfachtes Chinesisch
P SAVE-MODUS	Hiermit wird der Energiesparmodus aktiviert oder deaktiviert. Wenn EIN ausgewählt ist, schaltet der Monitor in den Energiesparmodus, wenn etwa eine Minute lang kein Signal eingegeben wird.
LED-HELLIGKEIT	Hier wird die Helligkeit der LED an der Vorderseite eingestellt. • **0**: Die LEDs werden heller. • **1**: Die LEDs werden dunkler.
RGB-BEREICH	Hier werden Schwarz- und Weißpegel für das RGB-Format des HDMI-Signals eingestellt. • **VOLL**: 0 (Schwarzpegel) bis 255 (Weißpegel) • **BEGRENZT**: 16 (Schwarzpegel) bis 235 (Weißpegel)
WERKSEITIGE EINSTELLUNG	Setzt alle Einstellungen auf werkseitige Einstellungen zurück. Wenn Sie die Taste ENTER drücken und YES wählen, werden die Einstellungen auf werkseitige Einstellungen zurückgesetzt. Alle Speicherinhalte werden gelöscht. Wenn Sie die Taste RETURN drücken und NO wählen, schaltet die Anzeige auf die vorherige Anzeige zurück.

Untermenü	Einstellung
180° ANZEIGE	Wählen Sie EIN, um das um 180° gedrehte Bild anzuzeigen. Sie können das Gerät in umgedrehter Position verwenden, wenn Sie das Bild von unten betrachten. Wählen Sie AUS für normale Verwendung.

MARK. EINSTELLUNG

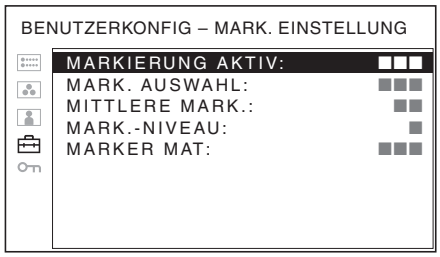

Untermenü	Einstellung
MARKIERUNG AKTIV	Bei Auswahl von EIN wird die Markierung angezeigt, ist AUS eingestellt, erscheint die Markierung nicht. **Hinweis** Wenn im Untermenü ABTASTUNG die Option SYSTEMEIGEN gewählt wurde, wird die Markierung nicht angezeigt. Um die Markierung anzuzeigen, muss eine andere Einstellung als SYSTEMEIGEN gewählt werden.
MARK. AUSWAHL	Zur Auswahl des Bildformats entsprechend dem Film, wenn auf dem Bildschirm der Rahmen des Films angezeigt wird. **Wenn über die Funktionstaste, der die Bildformatfunktion zugewiesen worden ist, das Bildformat 16:9 ausgewählt wurde:** Wählen Sie zwischen 4:3, 15:9, 14:9, 13:9, 1.85:1, 2.35:1, 1.85:1 & 4:3 und AUS. **Wenn über die Funktionstaste, der die Bildformatfunktion zugewiesen worden ist, das Bildformat 4:3 ausgewählt wurde:** Sie können 16:9 oder AUS wählen.
MITTLERE MARK.	Wählen Sie EIN, wenn Sie die mittlere Markierung des Bilds anzeigen möchten und wählen Sie AUS, wenn sie nicht angezeigt werden soll.

Untermenü	Einstellung
MARK.-NIVEAU	Zum Festlegen der Luminanz für die Anzeige von MARK. AUSWAHL und MITTLERE MARK. Sie können einen Wert von 1 bis 3 auswählen. Bei einem niedrigen Einstellwert wird die Markierung dunkel angezeigt.
MARKER MAT	Hiermit wird festgelegt, ob die Außenseite der Markierungsanzeige mit einer Umrandung versehen werden soll. • **AUS**: Es wird keine Umrandung angefügt. • **HALF**: Es wird eine graue Umrandung angefügt. • **SCHWARZ**: Es wird eine schwarze Umrandung angefügt.

PEAKING EINSTELLUNG

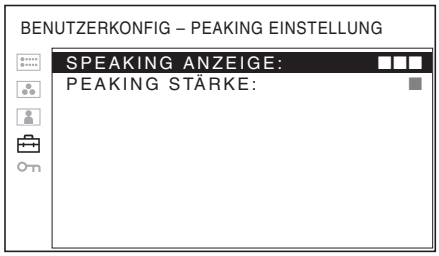

Untermenü	Einstellung
PEAKING ANZEIGE	Bei Auswahl von EIN wird der Spitzenwert angezeigt, ist AUS eingestellt, erscheint der Spitzenwert nicht.
PEAKING STÄRKE	Stellt den Spitzenpegel ein. • **1**: Extra-fein • **2**: Fein • **3**: Mittel

VIDEO LEVEL MARKER EINSTELLUNG (VLM)

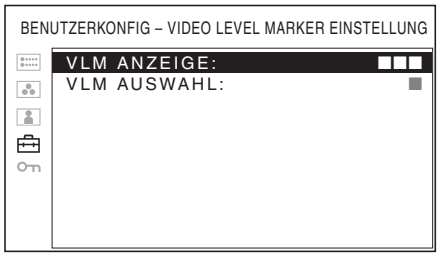

Untermenü	Einstellung
VLM ANZEIGE	Bei Auswahl von EIN wird VLM angezeigt, ist AUS eingestellt, erscheint VLM nicht.
VLM AUSWAHL	Stellt den VLM ein • **1**: IRE 80 • **2**: IRE 70 • **3**: IRE 60

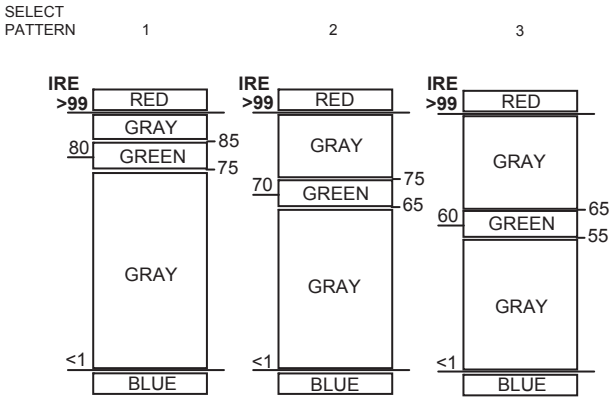

Die Funktion VIDEO LEVEL MARKER erlaubt es Ihnen, eines der drei obigen Muster zu wählen, bei dem die grüne Position den IRE Level anzeigt.

Hinweis

Der Wert der IRE-Richtlinie dient nur zur Orientierung. Wir empfehlen, das tatsächliche Bild zu prüfen.

MONITORPROFIL

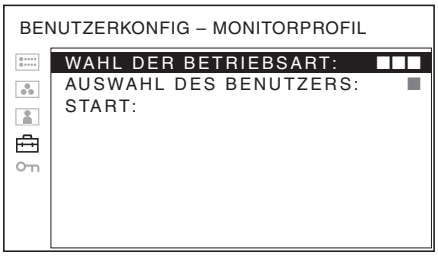

Untermenü	Einstellung
WAHL DER BETRIEBSART	Stellt ein, ob ein Profil geladen oder gespeichert wird. • **LADEN**: Lädt ein Profil. • **SPEICHERN**: Speichert ein Profil.
AUSWAHL DES BENUTZERS	Wählt eine Datei zur Bedienung. Benutzer mit einem bereits geschriebenen Profil werden rot angezeigt. **Hinweis** Wenn Sie SPEICHERN für einen Benutzer mit einem bereits geschriebenen Profil wählen, wird die Einstellung überschrieben.

Untermenü	Einstellung
START	Startet den Betrieb. Wenn Sie LADEN in WAHL DER BETRIEBSART auswählen • **Taste ENTER YES**: Lädt die gewählten Profile. • **Taste RETURN NO**: Schaltet zur vorherigen Anzeige zurück. Wenn Sie SPEICHERN in WAHL DER BETRIEBSART auswählen • **Taste ENTER YES**: Speichert die Profile für den ausgewählten Benutzer. • **Taste RETURN NO**: Schaltet zur vorherigen Anzeige zurück.

FUNK.TASTEN-EINST.

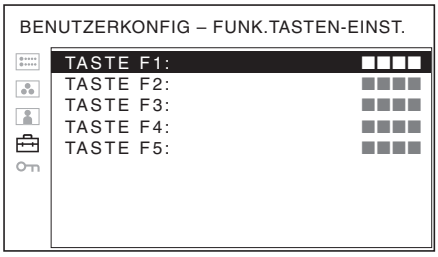

Untermenü	Einstellung
TASTE F1 bis TASTE F5	Weist den Funktionstasten an der Vorderseite des Geräts eine Funktion zu und schaltet diese ein bzw. aus. Sie können eine der folgenden Funktionen zuweisen: ABTASTUNG, ASPEKT, MONO und MARK. **Werkseitige Voreinstellung** • **Taste F1**: HELLIGKEIT • **Taste F2**: KONTRAST • **Taste F3**: CHROMA • **Taste F4**: ABTASTUNG • **Taste F5**: LAUTSTÄRKE

Zu den Funktionen der Funktionstastenbelegung

KONTRAST
Rufen Sie mit dieser Taste den Einstellbildschirm auf und stellen Sie den Bildkontrast ein. Wenn Sie die Taste erneut drücken, wird der Einstellbildschirm ausgeblendet. Sie können den Bildkontrast jedoch trotzdem noch einstellen. Drehen Sie die Drehtaste Menüauswahl nach rechts, um den Kontrast zu erhöhen und nach links, um ihn zu senken.

HELLIGKEIT
Rufen Sie mit dieser Taste den Einstellbildschirm auf und stellen Sie die Bildhelligkeit ein. Wenn Sie die Taste erneut drücken, wird der Einstellbildschirm ausgeblendet. Sie können die Bildhelligkeit jedoch trotzdem noch einstellen. Drehen Sie die Drehtaste Menüauswahl nach rechts, um die Helligkeit zu erhöhen und nach links, um sie zu senken.

CHROMA
Rufen Sie mit dieser Taste den Einstellbildschirm auf und stellen Sie die Farbintensität ein. Wenn Sie die Taste erneut drücken, wird der Einstellbildschirm ausgeblendet. Sie können die Farbintensität jedoch trotzdem noch einstellen. Drehen Sie die Drehtaste Menüauswahl nach rechts, um die Intensität zu erhöhen und nach links, um sie zu senken.

PHASE
Rufen Sie mit dieser Taste den Einstellbildschirm auf und stellen Sie die Farbtöne ein. Wenn Sie die Taste erneut drücken, wird der Einstellbildschirm ausgeblendet. Sie können die Farbtöne jedoch trotzdem noch einstellen. Drehen Sie die Drehtaste Menüauswahl nach rechts, um die Grün-Tönung zu erhöhen und nach links, um die Violett-Tönung zu erhöhen. (Diese Funktion kann nur mit NTSC verwendet werden.)

APERTUR
Rufen Sie mit dieser Taste den Einstellbildschirm auf und stellen Sie die Bildschärfe ein. Wenn Sie die Taste erneut drücken, wird der Einstellbildschirm ausgeblendet. Sie können die Bildschärfe jedoch trotzdem noch einstellen. Drehen Sie die Drehtaste Menüauswahl nach rechts, um das Bild schärfer zu zeichnen oder drehen Sie sie nach links, um das Bild weicher zu zeichnen.

LAUTSTÄRKE
Rufen Sie mit dieser Taste den Einstellbildschirm auf und stellen Sie die Lautstärke ein. Wenn Sie die Taste erneut drücken, wird der Einstellbildschirm ausgeblendet. Sie können die Lautstärke jedoch trotzdem noch einstellen. Drehen Sie die Drehtaste Menüauswahl nach rechts, um die Lautstärke zu erhöhen und nach links, um sie zu senken.

PEAKING
Drücken Sie diese Taste, um den Spitzenwert anzuzeigen. Durch erneutes Drücken der Taste wechselt der Monitor automatisch auf normale Anzeige. Stellen Sie den Spitzenwert im Menü PEAKING STÄRKE ein.

VLM (VIDEO LEVEL MARKER)
Drücken Sie diese Taste, um den VLM anzuzeigen. Durch erneutes Drücken der Taste wechselt der Monitor automatisch auf normale Anzeige. Stellen Sie den VLM Level im Menü VLM AUSWAHL ein.

ASPEKT
Drücken Sie diese Taste zur Einstellung des Bildformats, 4:3 oder 16:9.

Hinweis

Das Bildschirmformat des Monitors ist 15:9.
Wird ein 16:9-Signal angezeigt, erscheinen im oberen und unteren Bereich des Bildschirms schwarze Streifen. Dies ist keine Fehlfunktion (siehe „Bilddarstellung nach Abtastmodi“ auf Seite 22).

ZWEIBILD-MODUS

Drücken Sie die Taste zur gleichzeitigen Anzeige von COMPOSITE 1 und COMPOSITE 2. Durch erneutes Drücken der Taste wechselt der Monitor automatisch auf normale Anzeige. Die vor dem Einschalten des Zweibild-Modus gewählte LINE wird angezeigt.

Hinweis

Diese Funktion kann eingesetzt werden, wenn COMPOSITE 1 oder COMPOSITE 2 gewählt ist.
Drücken Sie die Taste zur Anzeige von COMPOSITE 1 links wenn COMPOSITE 1 gewählt ist. Drücken Sie die Taste zur gleichzeitigen Anzeige von COMPOSITE 2 links wenn COMPOSITE 2 gewählt ist.
Durch erneutes Drücken der Taste wechselt der Monitor automatisch auf normale Anzeige zurück.

COMPOSITE WAHL

Drücken Sie die Taste zum Umschalten der Anzeige zwischen COMPOSITE 1 und COMPOSITE 2.

Hinweis

Diese Funktion kann eingesetzt werden, wenn COMPOSITE 1 oder COMPOSITE 2 gewählt ist.

ABTASTUNG

Drücken Sie diese Taste, um die Bildgröße einzustellen. Mit jedem Drücken der Taste wird das Bild beim Bildformat 4:3 in der Reihenfolge NORMAL → VERGRÖSSERN und → SYSTEMEIGEN durchgeschaltet. Mit jedem Drücken der Taste wird das Bild beim Bildformat 16:9 the in der Reihenfolge NORMAL → VERGRÖSSERN → VOLLBILD → SYSTEMEIGEN (siehe „Bilddarstellung nach Abtastmodi“ auf Seite 22) durchgeschaltet.

MONO

Drücken Sie diese Taste, um ein einfarbiges Bild anzuzeigen. Durch erneutes Drücken der Taste wechselt der Monitor automatisch in den Farbmodus.

MARK.

Drücken Sie diese Taste, um die Markierung anzuzeigen. Stellen Sie die Markierung im Menü MARK. EINSTELLUNG ein (siehe Seite 19).

Bilddarstellung nach Abtastmodi

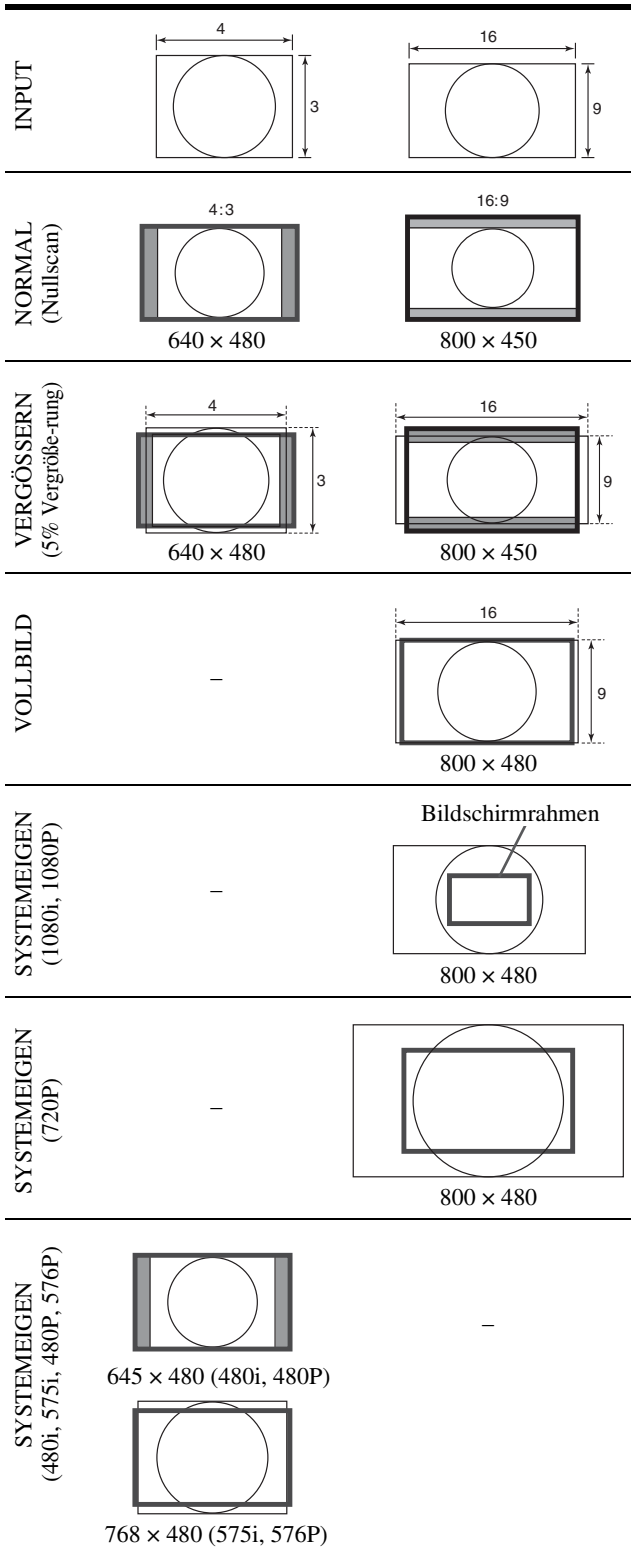

Menü TASTENSPERRE

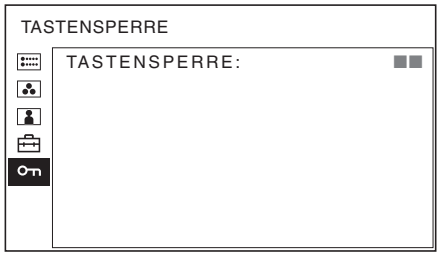

Sie können die Einstellungen sperren, so dass diese nicht von unautorisierten Benutzern verändert werden können.
Wählen Sie AUS oder EIN.
Wenn Sie EIN wählen, werden alle Menüoptionen schwarz angezeigt. Dies bedeutet, dass diese gesperrt sind.

Fehlerbehebung

Dieser Abschnitt hilft Ihnen möglicherweise beim Auffinden der Fehlerursache und vermeidet die Kontaktaufnahme mit dem technischen Kundendienst.

- **Das Gerät kann nicht bedient werden** → Die Tastensperre ist aktiviert. Legen Sie AUS für die Einstellung TASTENSPERRE im Menü TASTENSPERRE fest.
  Oder es wird eine nicht funktionierende Funktion zugewiesen. Drücken Sie die Taste RETURN, um die zugewiesenen Funktionen zu prüfen.
- **Am oberen und unteren Bildschirmrand erscheinen schwarze Streifen** → Schwarze Streifen werden angezeigt, wenn das Bildformat des Eingangssignals vom Bildformat des Bildschirms abweicht. Dies weist nicht auf einen Fehler des Geräts hin.
- **Es können keine Änderungen oder Einstellungen vorgenommen werden** → Möglicherweise sind, in Abhängigkeit von Eingangssignal und Gerätestatus, bestimmte Änderungen oder Einstellungen nicht möglich. Siehe „Eingangssignale und justierbare/einstellbare Optionen“ (Seite 9).
- **Die HDMI-Eingangssignalanzeige ist langsam** → Dies ist die Spezifikation der Hardware. Es ist keine Fehlfunktion.

Spezifikationen

Bildqualität

LCD-Anzeige TFT-Aktivmatrix
Bildgröße Typ 7
Betrachtungswinkel (links/rechts, Kontrast > 10:1)
80°/80°
Abtastung Normal 0%
Vergrößerung 5%
Effektive Bildgröße (B × H, T)
152,4 mm × 91,5 mm, 177,8 mm
(6 Zoll × $3^5/_8$ Zoll, 7 Zoll)
Auflösung H 800 Bildpunkte, V 480 Zeilen
Bildformat 15:9

Eingang/Ausgang

Eingang

COMPOSITE-Eingangsanschluss (NTSC/PAL)
BNC-Typ (2)
1 Vp-p ±3 dB, negative Synchronisation
Eingangsanschluss HDMI
Typ A (1)
COMPONENT-Eingangsanschluss
BNC-Typ (1)
0,7 Vp-p ± 3dB
(75% Chrominanz normales Farbbalkensignal)
Audio-Eingangsanschluss
ϕ3,5 Stereo-Minibuchse (1)
Anschluss DC IN
12 V Gleichspannung (Ausgangsimpedanz 0,05 Ω oder weniger)

Ausgang

COMPOSITE-Ausgangsanschluss
BNC-Typ (2)
Durchgeschleift, mit automatischem 75 Ω-Abschluss
Ausgang der integrierten Lautsprecher
0,5 W Mono
Ausgangsanschluss der Stereo-Kopfhörer
ϕ3,5 Stereo-Minibuchse (1)

Allgemeines

Spannungsversorgung
7,2 V Gleichspannung Sony NP-F970/F770 Akku
12 V Gleichspannung, XLR-4P Stecker
Leistungsaufnahme
Maximal: Ca. 15 W
Abmessungen (B/H/T)
Ca. 186 mm × 146 mm × 66 mm
($7^3/_8$ Zoll×$5^3/_4$ Zoll×$2^5/_8$ Zoll)
Gewicht Ca. 840 g (nur Hauptgerät) (1 lb 14 oz)
Betriebsbedingungen
Temperatur
0 °C bis 40 °C (32 °F bis 104 °F)
Empfohlene Temperatur
20 °C bis 30 °C (68 °F bis 86 °F)
Luftfeuchtigkeit
30% bis 85% (nicht kondensierend)
Luftdruck 700 hPa bis 1060 hPa
Lagerungs- und Transportbedingungen
Temperatur
–20 °C bis +60 °C (–4 °F bis +140 °F)
Luftfeuchtigkeit
0% bis 90%
Luftdruck 700 hPa bis 1060 hPa
Mitgeliefertes Zubehör
Haube (1)
Anleitungen

Änderungen, die dem technischen Fortschritt dienen, bleiben vorbehalten.

Hinweis
Bestätigen Sie vor dem Gebrauch immer, dass das Gerät richtig arbeitet. SONY KANN KEINE HAFTUNG FÜR SCHÄDEN JEDER ART, EINSCHLIESSLICH ABER NICHT BEGRENZT AUF KOMPENSATION ODER ERSTATTUNG, AUFGRUND VON VERLUST VON AKTUELLEN ODER ERWARTETEN PROFITEN DURCH FEHLFUNKTION DIESES GERÄTS ODER AUS JEGLICHEM ANDEREN GRUND, ENTWEDER WÄHREND DER GARANTIEFRIST ODER NACH ABLAUF DER GARANTIEFRIST, ÜBERNEHMEN.

Verfügbare Signalformate

Das Gerät kann die folgenden Signalformate verarbeiten.

System	Zeilen insgesamt	Zeilen aktiv	Bildfolgefrequenz	Abtastung	Bild-format	Signalstandard		
						FBAS	HDMI	COMPONENT
575/50I (PAL)	625	575	25	2:1 Interlace	16:9/4:3	○	○	○
480/60I (NTSC)	525	483	30	2:1 Interlace	16:9/4:3	○	○	○
576/50P	625	576	50	Progressiv	16:9/4:3	–	–	○
480/60P	525	483	60	Progressiv	16:9/4:3	–	–	○
640×480/60P	525	480	60	Progressiv	4:3	–	–	○
1080/24PsF*	1125	1080	24	Progressiv (sF)	16:9	–	–	○
1080/25PsF**	1125	1080	25	Progressiv (sF)	16:9	–	–	○
1080/24P	1125	1080	24	Progressiv	16:9	–	○	○
1080/25P	1125	1080	25	Progressiv	16:9	–	○	○
1080/30P	1125	1080	30	Progressiv	16:9	–	○	○
1080/50I	1125	1080	25	2:1 Interlace	16:9	–	○	○
1080/60I	1125	1080	30	2:1 Interlace	16:9	–	○	○
720/50P	750	720	20	Progressiv	16:9	–	○	○
720/60P	750	720	60	Progressiv	16:9	–	○	○
1080/50P	1125	1080	50	Progressiv	16:9	–	○	○
1080/60P	1125	1080	60	Progressiv	16:9	–	○	○

* Das Format wird auf dem Bildschirm als 1080/48I angezeigt.
** Das Format wird auf dem Bildschirm als 1080/50I angezeigt.

Voordat u het apparaat gebruikt, moet u deze gebruiksaanwijzing aandachtig doorlezen. Bewaar de gebruiksaanwijzing voor het geval u deze later nog nodig hebt.

WAARSCHUWING

Om het gevaar van brand of elektrische schokken te verkleinen, mag het apparaat niet worden blootgesteld aan regen of vocht.

Stel de batterijen niet bloot aan overmatige hitte zoals zonlicht, vuur en dergelijke.

Zeer hoge geluidsdruk van oortelefoons en hoofdtelefoons kan gehoorbeschadiging veroorzakan.

LET OP
U moet de batterij alleen vervangen door een batterij van het opgegeven type. Als u dit niet doet, kan dit brand of letsel tot gevolg hebben.

Let op

De elektromagnetische velden bij de specifieke frequenties kunnen het beeld en het geluid van dit apparaat beïnvloeden.

Voor de klanten in Europa

Dit product met CE-markering voldoet aan de EMC Richtlijnen uitgegeven door de Commissie van de Europese Gemeenschap.
Naleving van deze richtlijnen houdt conformiteit in van de volgende Europese normen:

- EN55103-1: Elektromagnetische interferentie (Emissie)
- EN55103-2: Elektromagnetische vatbaarheid (immuniteit)

Dit product is bedoeld voor gebruik in de volgende Elektromagnetische Omgeving(en):
E1 (huishoudelijk), E2 (commercieel en licht industrieel), E3 (stedelijk buitengebied) en E4 (gecontroleerde EMC-omgeving bijv.TV-studio).

Kennisgeving voor klanten in de landen waar EU-richtlijnen van toepassing zijn

De fabrikant van dit product is Sony Corporation, 1-7-1 Konan Minato-ku Tokyo, 108-0075 Japan. De geautoriseerde vertegenwoordiger voor EMC en productveiligheid is Sony Deutschland GmbH, Hedelfinger Strasse 61, 70327 Stuttgart, Duitsland. Voor kwesties met betrekking tot service of garantie kunt u het adres in de afzonderlijke service- en garantiedocumenten gebruiken.

Verwijdering van Afgedankte Elektrische en Elektronische Apparaten voor zakelijk gebruik (Toepasbaar in de Europese Unie en andere Europese landen met gescheiden ophaalsystemen)

Het symbool op het product of op de verpakking wijst erop dat dit product niet als huishoudafval mag worden behandeld, Het moet echter naar een locatie worden gebracht waar elektrische en elektronische apparatuur wordt gerecycled. Als u ervoor zorgt dat dit product op de correcte manier wordt verwijderd, voorkomt u mogelijk voor mens en milieu negatieve gevolgen die zich zouden kunnen voordoen in geval van verkeerde afvalbehandeling. De recycling van materialen draagt bij tot het vrijwaren van natuurlijke bronnen, Voor meer details in verband met het recyclen van dit product kunt u het bete contact opnemen met uw plaatselijke Sony-vestiging of de Europese website van Sony voor zakelijke klanten bezoeken:
http://www.sonybiz.net/environment

Inhoudsopgave

Opgelet 4
voor Veiligheid 4
bij installatie 4
Het LCD-scherm hanteren 4
bij reiniging 4
De batterijaansluitingen 5
Functies 5
Locatie en functie van onderdelen en bedieningen 7
Voorpaneel 7
De kap bevestigen 8
Invoersignalen en aanpasbare/instellingsitems 9
Achterkant/onderkant paneel 10
Stroomvoorziening 11
De stroomvoorziening aansluiten 11
De batterij bevestigen 11
De standaard instellingen kiezen 12
De menutaal selecteren 13
Het menu gebruiken 14
Aanpassingen maken via de menu's 16
Items 16
De instellingen aanpassen en wijzigen 16
STATUS-menu 16
COLOR TEMP-menu 16
USER CONTROL-menu 17
USER CONFIG-menu 18
KEY INHIBIT-menu 22
Problemen oplossen 22
Specificaties 23

NL

Opgelet

voor Veiligheid

- Bedien het toestel alleen met een stroombron zoals aangegeven in het gedeelte "Specificaties".
- Er bevindt zich een naamplaatje met de werkspanning etc. op de onderkant.
- Als een vast voorwerp of vloeistof in de behuizing valt, dient u de stekker uit het toestel te halen en het te laten controleren door bevoegd personeel voordat u verder werkt met het toestel.
- Het stopcontact dient vlakbij de apparatuur te zijn geïnstalleerd en goed toegankelijk te zijn.
- Draag de monitor niet bij de accu.
- Na langdurig gebruik van het toestel kunnen het bovengedeelte en de zijdelen (ventilatiegaten, metalen aansluitingen, metalen en omliggende delen etc.) warm worden. Wees voorzichtig bij het aanraken hiervan tijdens of na gebruik.
- Bij gebruik van dit toestel als deze is bevestigd aan een camera, dient u de camera te bevestigen aan een statief voor de veiligheid.

bij installatie

- Zorg voor voldoende luchtcirculatie om interne warmteopbouw te vermijden.
  Plaats het toestel niet op oppervlakken (vloerkleden, dekens, etc.) of in de buurt van materialen (gordijnen, draperieën) die de ventilatiegaten kunnen blokkeren.
- Installeer het toestel niet op een locatie in de buurt van warmtebronnen zoals radiatoren of luchtpijpen of plaatsen die onderhevig zijn aan direct zonlicht, overmatig stof, mechanische trillingen of schokken.

Het LCD-scherm hanteren

- Het LCD-paneel waar dit toestel mee is uitgerust, is geproduceerd met hoge precizie technologie. Daarom staat een klein gedeelte van de pixels "vast", of altijd uit (zwart), altijd aan (rood, groen of blauw) of knipperend. Dientengevolge kunnen na langere periode door fysieke eigenschappen van het vloeibare kristallendisplay, dergelijke "vaste" pixels spontaan verschijnen. Deze problemen geven geen defect aan.
- Richt het LCD-scherm niet naar de zon omdat dit het LCD-scherm kan beschadigen. Wees voorzichtig als u het toestel bij een raam plaatst.
- Duw of kras niet op het scherm van de LCD-monitor. Plaats geen zwaar voorwerp op het scherm van de LCD-monitor. Hierdoor kan het scherm uniformiteit verliezen.
- Als het toestel op een koude plaats wordt gebruikt kunnen er horizontale lijnen of restbeeld op het scherm verschijnen. Dit geeft geen defect aan. Als de monitor warm wordt, wordt het scherm weer normaal.
- Als een vaste afbeelding zoals een beeldje of een gedeelde afbeelding of tijdcode, of een foto langdurig worden weergegeven, kan er een beeld op het scherm achterblijven en overschaduwen als een schaduwbeeld.
- Het scherm wordt tijdens de werking warm. Dit geeft geen defect aan.

bij reiniging

Voor reinigen

Haal eerst de accu eruit.

Bij het reinigen van het monitorscherm

Het oppervlak van het monitorscherm is speciaal behandeld om de reflectie van licht te verminderen. Omdat onjuist onderhoud de werking van de monitor kan verslechteren, dient u goed op het volgende te letten:

- Veeg het scherm zachtjes af met een zachte doek zoals een reinigingsdoek of glasreinigingsdoek.
- Hardnekkige vlekken kunnen worden verwijderd met een zachte doek zoals een reinigingsdoek of glasreinigingsdoek die lichtjes is bevochtigd met wat water.
- Gebruik nooit oplosmiddel zoals alcohol, benzeen of verdunner, of een zuur, alkaline of schuurmiddel of chemisch reinigingsdoekje; deze zullen het oppervlak van het scherm beschadigen.

Bij het reinigen van de behuizing

- Reinig de behuizing voorzichtig met een zachte droge doek. Hardnekkige vlekken kunnen worden verwijderd met een doekje dat lichtjes is bevochtigd met een mild reinigingsmiddel waarna u het met een droge doek afveegt.
- Het gebruik van alcohol, benzeen, verdunner of insecticide kan de afwerkingslaag van de behuizing beschadigen of de indicaties op de behuizing verwijderen. Gebruik deze chemicaliën niet.
- Als u met een vuile doek over de behuizing veegt, kan dit leiden tot krassen.
- Als de behuizing gedurende langere tijd in contact komt met een rubber of vinylharsproduct, kan de afwerkingslaag van de behuizing verslechteren of de deklaag eraf gaan.

De batterijaansluitingen

De batterijaansluitingen van dit toestel (de delen die aansluiten op de batterij) zijn eenmalige onderdelen. Er kan mogelijk geen stroom worden geleverd aan het hoofdtoestel als de aansluiting is vervormd of verbogen door trilling of inslag, of als het roest door langdurig gebruik buitenshuis. Wij raden u aan om het periodiek te laten controleren voor langer gebruik. Ga naar uw Sony-dealer voor een controle.

Functies

De LPM-770BP (7-type) is een hoogwaardige draagbare LCD-monitor voor zakelijk gebruik. Het ondersteunt zowel digitale als analoge hoofdsignalen en HDMI [1)]-invoer. Het is ook uitgerust met functies voor het aanpassen van verschillende voorwerpen of gebruik.

1) HDMI, het HDMI-logo en High-Definition Multimedia Interface zijn handelsmerken of gedeponeerde handelsmerken van HDMI Licensing LLC in de Verenigde Staten en andere landen.

Formaat
De monitor ondersteunt video-, COMPONENT- en HDMI-signalen en NTSC/PAL-kleursystemen.

Voor meer informatie, zie "Beschikbare signaalformaten" op pagina 24.

LCD-beschermingsplaat
U kunt de beschermingsplaat van het LCD-scherm makkelijk bevestigen met de vier schroeven.

Twee stroomsystemen
Dit toestel werkt met een Sony L-serie lithium-ion batterij of de DC 12V van de XLR-4P.

Marker/scandisplay selecteren
Er kunnen verschillende items voor zakelijk gebruik worden weergegeven. De centrummarker, aspectmarker of displaygrootte (scan), etc. worden weergegeven door deze te selecteren naar aanleiding van gebruik.

Voor meer informatie, zie "MARKER SETTING" op pagina 18 en SCAN van "FUNCTION BUTTON SETTING" op pagina 20.

Scaninstelling/native display
Bij het ontvangen van videosignalen, kunt u de displaygrootte op 0% scan (normaal), 5% over scan (over) of zoommodus (volledig scherm) zetten.
Een native displayfunctie die de pixel van het signaal in kaart brengt naar het paneel in een een-op-eenmodus is ook geleverd.

Selecteer kleurtemperatuurmodus
U kunt de kleurtemperatuur tussen twee instellingen (9300 K, 6500 K) selecteren.

Menu's op het scherm
U kunt de juiste instellingen instellen volgens het aangesloten systeem, via de menu's op het scherm.

Selecteer de taalweergave
U kunt kiezen uit zeven weergavetalen, Engels, Frans, Duits, Spaans, Italiaans, Japans en vereenvoudigd Chinees.

Toetsvergrendelingsfunctie.
U kunt een toetsfunctie vergrendelen om foutieve bewerking te voorkomen.

Mono-luidspreker
Voor het controleren van het geluid.

Accuwerkingsfunctie
U kunt de LCD-monitor ongeveer drie uur gebruiken met een Sony L-serie batterij NP-F970 of gedurende ongeveer twee uur met een Sony-Lserie batterij NP-F770. (De tijd varieert, afhankelijk van de omgeving.)

Kleurpieken
De randen van de afbeeldingen zijn gekleurd voor duidelijke focusing. Het piekniveau kan worden geselecteerd afgestemd op uw opname.

Videoniveaumarker
Gespecificeerde videohelderheidsniveaus in het beeld zijn gekleurd als een irisaanpassingsgids. De videohelderheidsniveaus kunnen worden geselecteerd afgestemd op uw opname.

2 afbeeldingenweergave
Dit toestel kan twee composiet ingevoerde beelden horizontaal naast elkaar weergeven. Hierdoor kunt u beide beelden controleren of ze aanpassen met dit toestel.

Schroefgaten voor bevestiging in vier richtingen
Dit toestel heeft vier 1/4 inch schroefgaten aan de bovenkant, onderkant, rechts en links van de monitor. Dit geeft u de vrijheid om de monitor op te zetten zoals u dat wilt.

Kleine en lichtgewicht monitor
Dit toestel weegt ongeveer 840 g (alleen het hoofdtoestel). Hij is ontwikkeld met hoge mobiliteit als een draagbare monitor voor het bevestigen van een cameraschoen.

Composietlus door
Deze monitor kan door het composietsignaal lussen. Hierdoor kunt u het systeem op verschillende manieren opzetten.

Locatie en functie van onderdelen en bedieningen

Voorpaneel

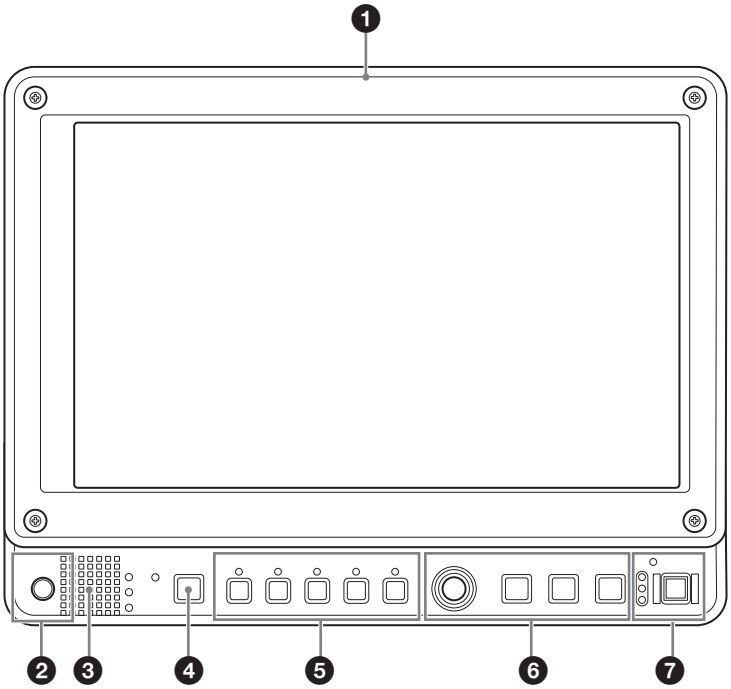

❶ LCD-beschermingsplaat
U kunt de LCD-beschermingsplaat losmaken door de vier schroeven te verwijderen.

❷ 🎧 (hoofdtelefoon) aansluiting
Het geluid van het audiosignaal dat door de invoerselectietoets is geselecteerd, wordt weergegeven.

❸ Luidspreker
Het audiosignaal dat door de invoerselectietoets is geselecteerd, wordt weergegeven in monogeluid (L + R).
Er worden geen audiosignalen weergegeven als de hoofdtelefoon is aangesloten op de 🎧-aansluiting.

❹ Invoerselectietoetsen
Druk hierop om het invoersignaal naar elke connector te controleren.

❺ Functietoetsen
U kunt de aangewezen functie aan- of uitzetten.
De fabrieksinstelling is als volgt:
F1 knop: BRIGHTNESS
F2 knop: CONTRAST
F3 knop: CHROMA
F4 knop: SCAN
F5 knop: VOLUME

U kunt verschillende functies in FUNCTION BUTTON SETTING van het USER CONFIG-menu toewijzen. Druk op de toets BRIGHTNESS, CONTRAST, CHROMA, SCAN, of VOLUME etc. functie die is toegewezen om het instelscherm weer te geven. Druk opnieuw op dezelfde toets en het instelscherm verdwijnt, maar u kunt de waarde aanpassen zonder weergave van de instelwaarde.

Voor meer informatie over de functie die is toegewezen aan de functietoets, zie pagina 20.

❻ Menubedieningstoetsen
Geeft het menu op het scherm weer of stelt het in.

Menuselectietoets
Als het menu wordt weergegeven, kunt u de selectietoets draaien om een menu-item of instelwaarde te kiezen en daarna op de selectietoets drukken om de instelling te bevestigen

ENTER-knop
Druk hierop om een geselecteerd item op het menu te bevestigen.
Als het menu niet wordt weergegeven, drukt u op de toets om het vastgestelde signaalformaat weer te geven.

RETURN-knop
Als het menu wordt weergegeven, drukt u op de toets om de waarde van een item naar de vorige waarde te resetten (behalve voor sommige items).
Als het menu niet wordt weergegeven, drukt u op de toets om de namen van de functies die zijn geselecteerd in FUNCTION BUTTON SETTING van het USER CONFIG-menu linksonder in het scherm weer te geven.
MENU-knop
Druk hierop om het menu op het scherm weer te geven.
Druk opnieuw om het menu te wissen.

❼ POWER-knop en indicator
Druk hierop om het toestel aan te zetten als het toestel OFF (uit) staat. De indicator licht groen op. Druk opnieuw op de knop om de monitor op OFF (uit) te zetten. De indicator gaat uit. In stroombesparingsstand kleurt het amber.
Batterijpeilindicator
Deze lampjes geven het resterende batterijpeil weer. Als het batterijpeil laag is, knippert het onderste lampje langzaam. Vervang snel de batterij. Als de batterij op raakt, gaat het toestel uit en knippert het onderste lampje snel gedurende tien seconden.

De kap bevestigen

Als u de meegeleverde kap bevestigt, is het makkelijker de afbeelding te zien, zelfs in fel licht.

1 Maak de haak en lusbevestiging vast om de kap te monteren.

2 Draai aan de knop om de kap te bevestigen aan het houdergat in het statief, en trek de riem naar rechts en links.

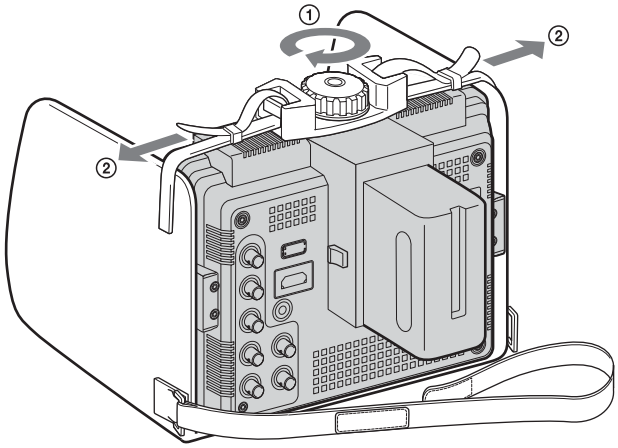

3 Bevestig de kap aan dit toestel met de riem voor de achterkant.

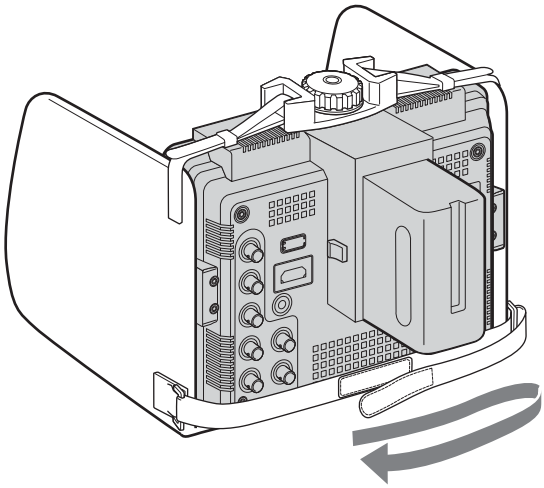

Invoersignalen en aanpasbare/instellingsitems

Item	Invoersignaal				
	Video	COMPONENT		HDMI	
		SD	HD	SD	HD
COLOR TEMP	○	○	○	○	○
CONTRAST*	○	○	○	○	○
BRIGHTNESS*	○	○	○	○	○
CHROMA*	○	○	○	○	○
PHASE*	○ (NTSC)	×	×	×	×
APERTURE	○	○	○	○	○
BACKLIGHT	○	○	○	○	○
VOLUME	○	○	○	○	○
CTI (Chroma Transient Improvement, Chroma Transiëntverbetering)	○	×	×	×	×
V SHARPNESS	○	○	×	○	×
SHIFT H	○	○	○	○	○
SHIFT V	○	○	○	○	○
PEAKING	○	○	○	○	○
VIDEO LEVEL MARKER	○	○	○	○	○
NTSC SETUP	○ (NTSC)	×	×	×	×
FORMAT DISPLAY	○	○	○	○	○
LANGUAGE	○	○	○	○	○
POWER SAVING	○	○	○	○	○
LED BRIGHTNESS	○	○	○	○	○
FACTORY SETTING	○	○	○	○	○
180° DISPLAY	○	○	○	○	○
MARKER	○	○	○	○	○
MONITOR PROFILE	○	○	○	○	○
ASPECT	○	○	×	○	×
TWO PICTURE MODE	○	×	×	×	×
COMPOSITE SELECT	○	×	×	×	×
SCAN MODE	○	○	○	○	○
MONO	○	○	○	○	○

○ : Aanpasbaar/kan worden ingesteld
× : Niet aanpasbaar/kan niet worden ingesteld

* Aanpassing van SUB CONTROL is hetzelfde.

Achterkant/onderkant paneel

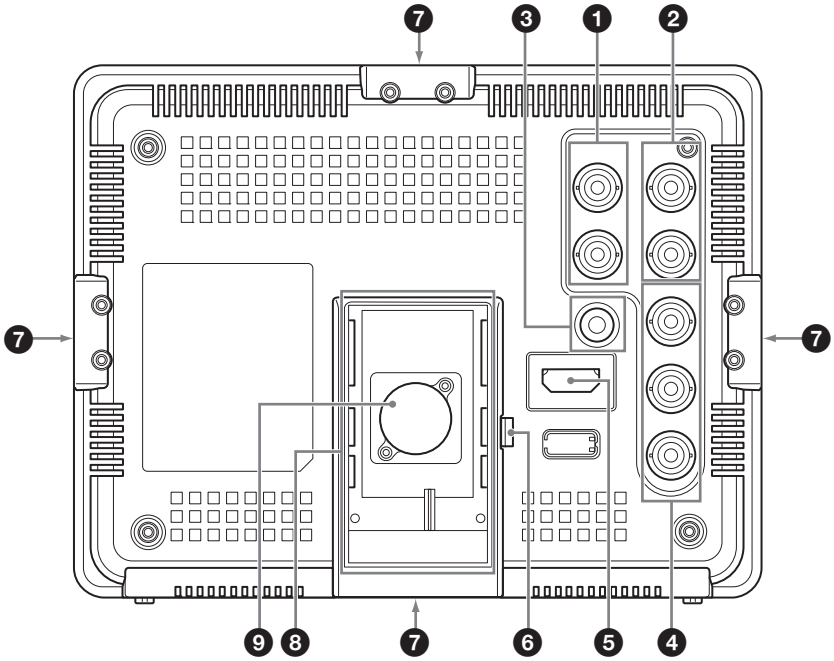

❶ **COMPOSITE 1 ingang- en uitgangconnectors (BNC)**
IN connector
Ingangconnector voor composiet videosignalen of audiosignalen.
OUT connector
Doorlus uitgangconnector voor COMPOSITE 1 ingang.

❷ **COMPOSITE 2 ingang- en uitgangconnectors (BNC)**
IN connector
Ingangconnector voor composiet videosignalen of audiosignalen.
OUT connector
Doorlus uitgangconnector voor COMPOSITE 2 ingang.

Opmerking

Bij het ontvangen van een videosignaal met de jitters, etc. kan het beeld er verstoord uitzien. Wij raden u aan om TBC te gebruiken (tijdsgebaseerde corrector).

❸ **AUDIO inganconnectors (ϕ3.5 stereo mini-aansluiting)**
IN connector
Sluit aan op de audio-uitgangen van externe apparatuur zoals een videorecorder.

❹ **COMPONENT ingangconnectors (BNC)**
Ingangconnectors voor component-videosignalen.

❺ **HDMI-ingangconnector**
Ingangconnector voor HDMI-signalen.

Opmerking

Gebruik een voor HDMI geschikte kabel (optioneel) met HDMI-logo.

❻ **EJECT-knop**
Verwijder de batterij als u op deze toets drukt.

❼ **Statief/hoekhoudergat (1/4-20UNC)**
Bij gebruik van een statief of een hoek, dient u deze vast te maken aan de monitor met dit gat.
Als u de monitor instelt met een statief of hoek dient u erop te letten dat deze niet instabiel wordt.

❽ **Batterijbevestiging**
Bevestig batterij NP-F970 of NP-F770.

Opmerking

Gebruik omwille van veiligheidsredenen geen andere batterijen dan de volgende door Sony goedgekeurde batterijen.
Lithium-ion batterij: NP-F970, NP-F770

❾ **DC 12V IN-aansluiting (XLR-type, 4-pin)**
Verbindt de DC 12V externe stroombron aan om te gebruiken met de monitor.

Stroomvoorziening

De stroomvoorziening aansluiten

Zorg dat de POWER-knop op OFF (uit) staat voordat u de stroomvoorziening aansluit.

De batterij bevestigen

Opmerkingen

- Gebruik een opgeladen batterij.
- Gebruik altijd een Sony "InfoLITHIUM"-batterij. Wij raden het gebruik van NP-F970/F770 aan.
- De Sony "InfoLITHIUM" batterij NP-F570/F550/F530/F330 kan niet worden gebruikt.
- Draag de monitor niet bij de batterij.

Bevestigen

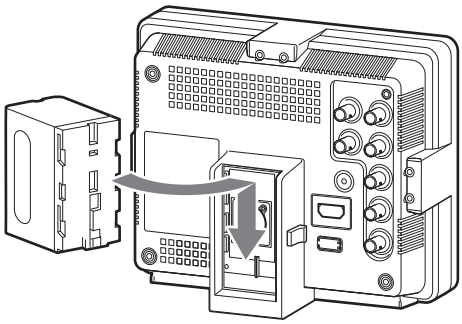

Lijn de groef van de batterij uit om hem er recht in te steken. Zorg dat de EJECT-knop op zijn plaats klikt en dat de batterij is vergrendeld.

Verwijderen

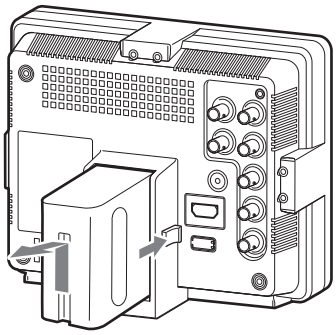

Verwijder de batterij langzaam terwijl u op de EJECT-knop drukt in de richting van de pijl.

De standaard instellingen kiezen

Als u het toestel voor de eerste keer aanzet na aanschaf, kies dan het gebied uit waar u het toestel wilt gebruiken uit de opties.

De standaard instelwaarden voor elk gebied

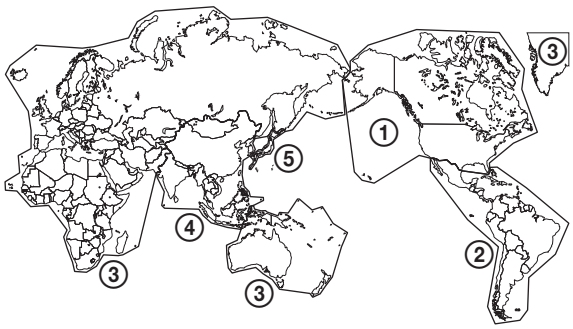

		COLOR TEMP	NTSC SETUP
①NORTH AMERICA		D65	7.5
②LATIN AMERICA PAL&PAL-N AREA	ARGENTINA	D65	0
	PARAGUAY	D65	0
	URUGUAY	D65	0
NTSC&PAL-M AREA	OTHER AREA	D65	7.5
③AFRICA AUSTRALASIA EUROPE MIDDLE-EAST		D65	0
④ASIA EXCEPT JAPAN	NTSC AREA	D65	7.5
	PAL AREA	D65	0
⑤JAPAN		D93	0

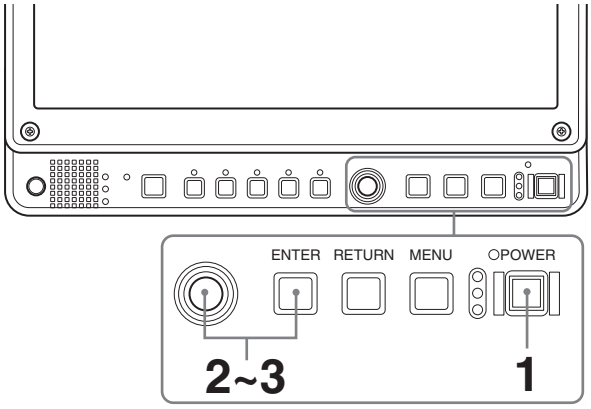

1 Druk op de POWER-knop.

Het toestel gaat aan en het scherm SELECT SETTING verschijnt.

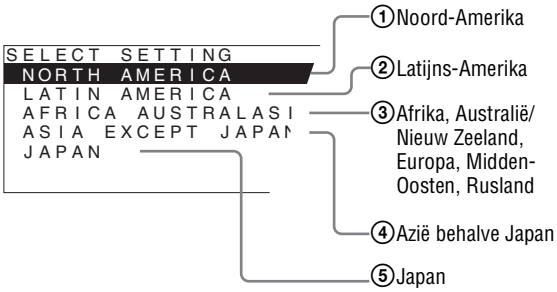

2 Draai de menuselectieknop om het gebied te selecteren waar u het toestel wilt gebruiken en druk op de menuselectieknop of de ENTER-knop.

Als u ①, ③ of ⑤ selecteert
wordt het bevestigingsscherm weergegeven. Bevestig het geselecteerde gebied. Als de instelling fout is, drukt u op de RETURN-knop om terug te keren naar het vorige scherm.

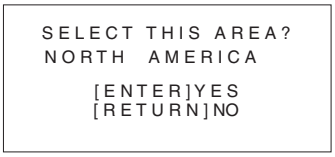

Als u ② of ④ selecteert
verschijnt een van de volgende schermen. Draai de menuselectieknop om het gebied verder te verkleinen en druk op de menuselectieknop of de ENTER-knop.
wordt het bevestigingsscherm weergegeven. Bevestig het geselecteerde gebied.

Als de instelling fout is, drukt u op de RETURN-knop om terug te keren naar het vorige scherm.

② Als LATIN AMERICA is geselecteerd:

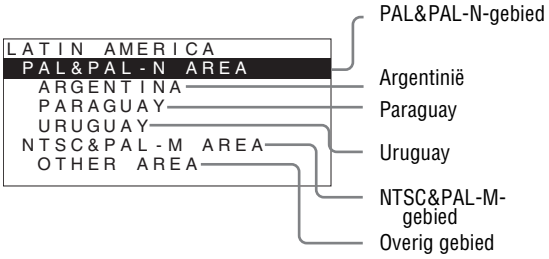

④ Als ASIA EXCEPT JAPAN is geselecteerd:

Klanten die dit toestel gebruiken in de grijsgearceerde gebieden op de kaart, dienen NTSC AREA te selecteren.
Andere klanten dienen PAL AREA te selecteren.

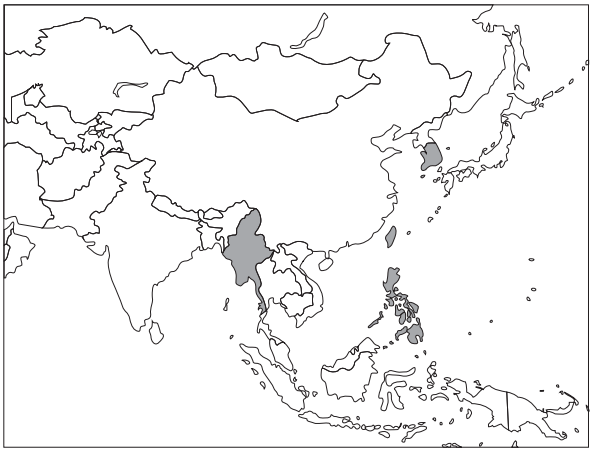

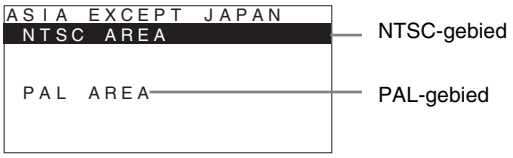

3 Druk op de menuselectieknop of de ENTER-knop.

Het scherm SELECT SETTING verdwijnt en de menu-iteminstellingen geschikt voor het geselecteerde gebied worden toegepast.

Opmerking

Als u het verkeerde gebied heeft geselecteerd, dient u de volgende items in te stellen via het menu.
- COLOR TEMP (op pagina 17)
- NTSC SETUP (op pagina 18)

Zie “De standaard instelwaarden voor elk gebied” (pagina 12) op de instelwaarde.

De menutaal selecteren

U kunt kiezen uit zeven talen (Engels, Frans, Duits, Spaans, Italiaans, Japans, vereenvoudigd Chinees) voor het weergeven van het menu en andere weergaven op het scherm.
"ENGLISH (Engels)" is geselecteerd als standaard instelling.
De huidige instellingen worden weergegeven in de plaats van de ■ tekens op de afbeeldingen van het menuscherm.

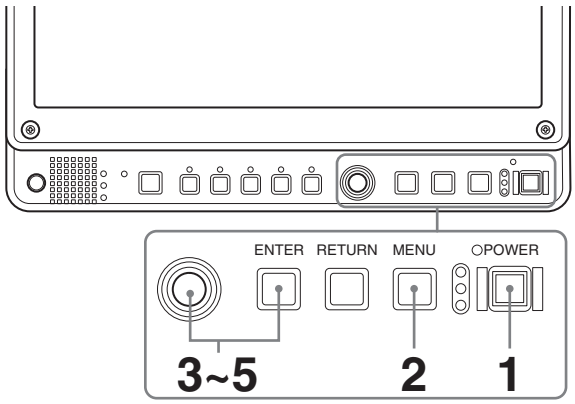

1 Zet het toestel aan.

2 Druk op de MENU-knop.

Het menu verschijnt.
Het momenteel geselecteerde menu wordt afgebeeld in geel.

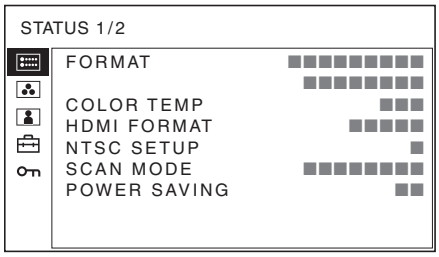

3 Draai de menuselectieknop om SYSTEM SETTING van de USER CONFIG (gebruikersconfiguratie)-menu te selecteren en druk op de menuselectieknop of de ENTER-knop.

De instellingsitems (pictogrammen) in het geselecteerde menu worden weergegeven in geel.

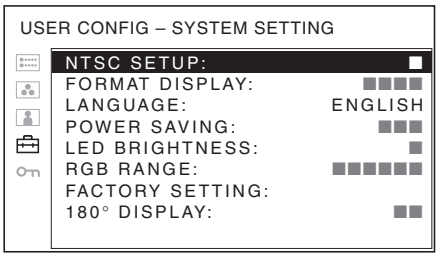

4 Draai de menuselectieknop om "LANGUAGE" te selecteren n en druk op de menuselectieknop of de ENTER-knop.

Het geselecteerde item wordt weergegeven in geel.

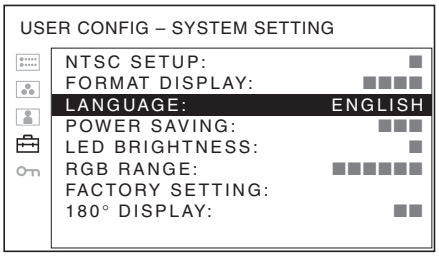

5 Draai de menuselectieknop om een taal te selecteren, en druk dan op de menuselectieknop of de ENTER-knop.

Het menu wijzigt naar de geselecteerde taal.

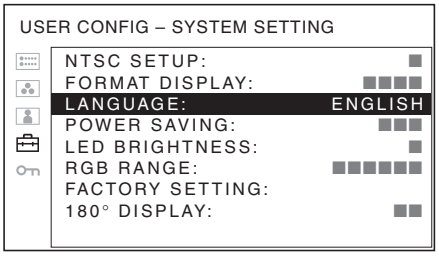

Het menu wissen

Druk op de MENU-knop.
Het menu verdwijnt automatisch als er langer dan een minuut niet op een knop wordt gedrukt.

Het menu gebruiken

Het toestel is uitgerust met een menu op het scherm om verschillende aanpassingen en instellingen te maken zoals een beeldcontrole, invoerinstelling, instellingswijziging instellen, etc. U kunt ook de weergegeven menutaal op het menu op het scherm wijzigen.

De menutaal wijzigen, zie "De menutaal selecteren" op pagina 13.

De huidige instellingen worden weergegeven in de plaats van de ■ tekens op de afbeeldingen van het menuscherm.

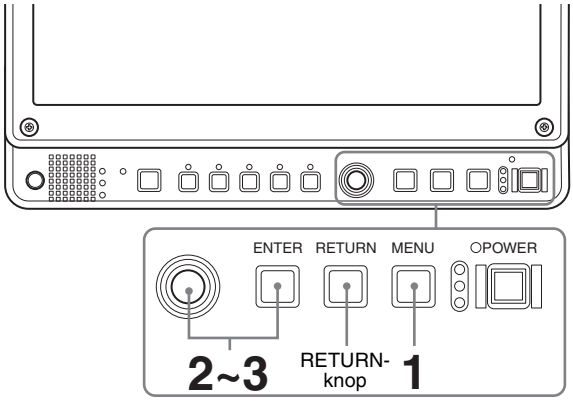

1 Druk op de MENU-knop.

Het menu verschijnt.
Het momenteel geselecteerde menu wordt afgebeeld in geel.

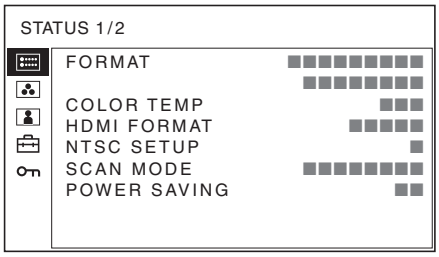

2 Draai de menuselectieknop om een menu te selecteren, en druk dan op de menuselectieknop of de ENTER-knop.

Het momenteel geselecteerde menupictogram wordt afgebeeld in geel en de instellingsitems worden weergegeven.

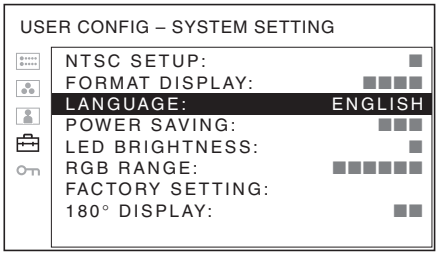

3 Selecteer een item.

Draai de menuselectieknop om het item te selecteren, en druk dan op de menuselectieknop of de ENTER-knop.
Het te wijzigen item wordt weergegeven in geel.
Als het menu bestaat uit meerdere pagina's, draait u de menuselectieknop naar de gewenste menupagina.

4 De instelling of aanpassing van een item maken.

Bij het wijzigen van het aanpassingsniveau:
Om het getal te verhogen, draait u de menuselectieknop naar rechts.
Om het getal te verlagen, draait u de menuselectieknop naar links.
Draai de menuselectieknop of de ENTER-knop om het getal te bevestigen en herstel dan het originele scherm.
Bij het wijzigen van de instelling:
Draai de menuselectieknop om de instelling te wijzigen en druk dan op de menuselectieknop of de ENTER-knop.
Indien u de aanpassing of instellng naar de vorige waarde wilt terugzetten:
Druk op de RETURN-knop voordat u drukt op de menuselectieknop of de ENTER-knop.

Opmerkingen

- Een in zwart weergegeven item is niet toegankelijk. U heeft toegang tot het item als het wit is afgebeeld.
- Als de toetsvergrendeling aan staat, worden alle items weergegeven in zwart. Om een van de items te wisselen, dient u de toetsvergrendeling eerst op OFF te zetten.

Voor meer informatie over de toetsvergrendeling, zie pagina 22.

De display terugzetten op het vorige scherm

Druk op de RETURN-knop.

Het menu wissen

Druk op de MENU-knop.
Het menu verdwijnt automatisch als er langer dan een minuut niet op een knop wordt gedrukt.

Het geheugen van de instellingen

De instellingen worden automatisch opgeslagen in het geheugen van de monitor.

Aanpassingen maken via de menu's

Items

Het schermmenu van deze monitor bestaat uit de volgende items.

STATUS (de items geven de huidige instellingen aan.)

FORMAT
COLOR TEMP
HDMI FORMAT
NTSC SETUP
SCAN MODE
POWER SAVING
Modelnaam en serienummer

COLOR TEMP

COLOR TEMP
MANUAL ADJUSTMENT

USER CONTROL

SUB CONTROL
PICTURE CONTROL
INPUT SETTING

USER CONFIG

SYSTEM SETTING
- NTSC SETUP
- FORMAT DISPLAY
- LANGUAGE
- POWER SAVING
- LED BRIGHTNESS
- RGB RANGE
- FACTORY SETTING
- 180° DISPLAY

MARKER SETTING
- MARKER ENABLE
- MARKER SELECT
- CENTER MARKER
- MARKER LEVEL
- MARKER MAT

PEAKING SETTING
- PEAKING ENABLE
- PEAKING LEVEL

VIDEO LEVEL MARKER SETTING
- VLM ENABLE
- VLM SELECT

MONITOR PROFILE
- OPERATION SELECT
- USER SELECT
- START

FUNCTION BUTTON SETTING
- F1 BUTTON
- F2 BUTTON
- F3 BUTTON
- F4 BUTTON
- F5 BUTTON

KEY INHIBIT

KEY INHIBIT

De instellingen aanpassen en wijzigen

STATUS-menu

Het STATUS-menu wordt gebruikt om de huidige status van het toestel weer te geven. De volgende items worden weergegeven:

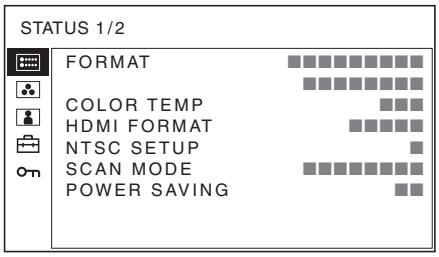

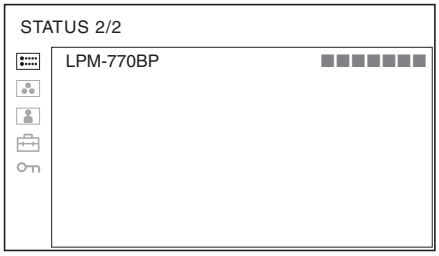

- Signaalformaat
- Kleurtemperatuur
- HDMI-formaat
- NTSC-setup
- Scanmodus
- Stroombesparing
- Modelnaam en serienummer

COLOR TEMP-menu

Het COLOR TEMP-menu wordt gebruikt voor het aanpassen van de witbalans van de afbeelding.
U dient het meetinstrument te gebruiken om de witbalans af te stellen.

Aanbevolen: Konica Minolta kleuranalysator CA-210

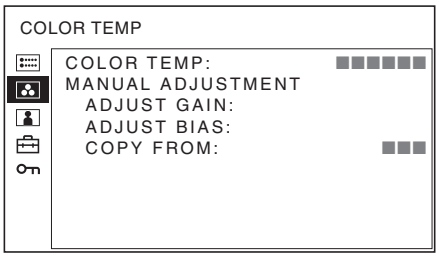

Submenu	Instelling
COLOR TEMP	Selecteert de kleurtemperatuur uit D65, D93 en USER-instelling.
MANUAL ADJUSTMENT	Als u de COLOR TEMP op USER-instelling zet, wijzigt het weergegeven item van zwart naar wit wat betekent dat u de kleurtemperatuur kunt aanpassen. De ingestelde waarden worden opgeslagen. • **ADJUST GAIN**: Past de kleurbalans aan (GAIN). • **ADJUST BIAS**: Past de kleurbalans aan (BIAS). • **COPY FROM**: Als u D65 of D93 selecteert, worden de witbalansgegevens voor de geselecteerde kleurtemperatuur gekopieerd in de USER-instelling.

USER CONTROL-menu

Het USER CONTROL-menu wordt gebruikt voor het aanpassen van de afbeelding.
Items die niet kunnen worden aangepast afhankelijk van het invoersignaal, worden weergegeven in zwart.

Voor meer informatie over het invoersignaal en aanpasbare/instellingsitems, zie pagina 9.

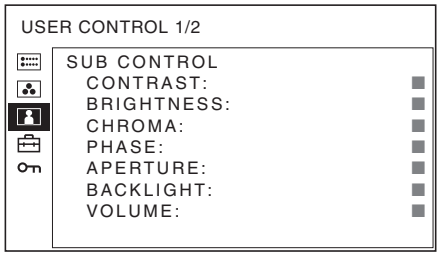

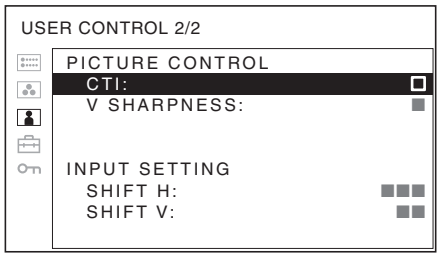

Submenu	Instelling
SUB CONTROL	Maakt een fijnafstelling van het aanpassingsbereik van de functietoetsen waarop CONTRAST, BRIGHTNESS, CHROMA en PHASE zijn toegewezen. • **CONTRAST**: Past het afbeeldingscontrast aan. • **BRIGHTNESS**: Past de helderheid van de afbeelding aan. • **CHROMA**: Past de kleurintensiteit aan. Hoe hoger de instelling, hoe groter de intensiteit. Hoe lager de instelling, hoe lager de intensiteit. • **PHASE**: Past de kleurtonen aan. Hoe hoger de instelling, hoe groener de afbeelding. Hoe lager de instelling, hoe paarser de afbeelding. • **APERTURE**: Past de scherpte van de afbeelding aan. Hoe hoger de instelling, hoe scherper de afbeelding. Hoe lager de instelling, hoe zachter de afbeelding. APERTURE werkt niet als de camerascherpstelfunctie is geactiveerd. • **BACKLIGHT**: Past de achterverlichting aan. Als de instelling wordt gewijzigd, verandert de helderheid van de achterverlichting. • **VOLUME**: Past het volume aan.
PICTURE CONTROL	Past de afbeelding aan. • **CTI (Chroma Transient Improvement, Chroma Transiëntverbetering)**: Als een signaal met een lage kleurresolutie wordt ontvangen, kan er een heldere afbeelding worden weergegeven. Als de instelling hoger is, kan de afbeelding nog helderder worden. • **V SHARPNESS**: Er kan een heldere afbeelding worden weergegeven. Als de instelling hoger is, kan de afbeelding nog helderder worden.

Submenu	Instelling
INPUT SETTING	• **SHIFT H**: Past de positie van de afbeelding aan. Als de instelling verhoogt, verschuift de afbeelding naar rechts en als de instelling verlaagt verschuift de afbeelding naar links. • **SHIFT V**: Past de positie van de afbeelding aan. Als de instelling verhoogt, verschuift de afbeelding omhoog en als de instelling verlaagt verschuift de afbeelding omlaag.

USER CONFIG-menu

Het USER CONFIG-menu wordt gebruikt voor het instellen van het systeem, marker, peaking, videoniveaumarker, monitorprofiel en functieknop.

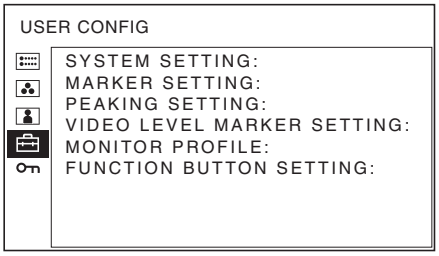

SYSTEM SETTING

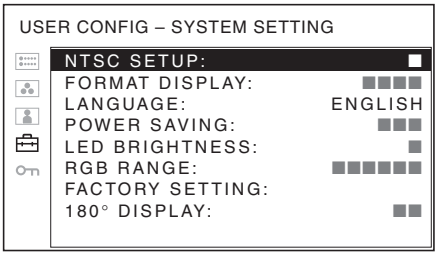

Submenu	Instelling
NTSC SETUP	Selecteert het NTSC-setupniveau uit twee modi. Het 7.5-setupniveau wordt hoofdzakelijk gebruikt in Noord-Amerika. Het 0-setupniveau wordt hoofdzakelijk gebruikt in Japan.
FORMAT DISPLAY	Selecteert de displaymodus van het signaalformaat en de scanmodus. • **ON**: De formaat- en scanmodus worden altijd weergegeven. • **OFF**: De display is verborgen. • **AUTO**: De formaat- en scanmodus worden ongeveer 10 seconden weergegeven als de invoer van het signaal start.
LANGUAGE	Selecteert het menu- of de berichttaal uit zeven talen. • **ENGLISH**: Engels • **FRANÇAIS**: Frans • **DEUTSCH**: Duits • **ESPAÑOL**: Spaans • **ITALIANO**: Italiaans • 日本語 : Japans • 中文 : Vereenvoudigd Chinees
POWER SAVING	Stelt de stroombesparingstand in of uit. Als u het op ON zet, gaat de monitor in de stroombesparingsstand als er geen signaal gedurende een minuut wordt ontvangen.
LED BRIGHTNESS	Stelt de helderheid van de LED van het voorpaneel. • **0**: De LED wordt helderder. • **1**: De LED wordt donkerder.
RGB RANGE	Stelt het zwartniveau en witniveau in voor het RGB-formaat van HDMI-signalen. • **FULL**: 0 (zwartniveau) tot 255 (witniveau) • **LIMITED**: 16 (zwartniveau) tot 235 (witniveau)
FACTORY SETTING	Zet alle instellingen terug op fabrieksinstellingen. Als u drukt op de ENTER-knop en YES selecteert, gaan de instellingen terug naar de fabrieksinstellingen. Het gehele geheugen wordt gewist. Als u drukt op de RETURN-knop en NO selecteert, gaat het scherm terug naar de vorige weergave.
180° DISPLAY	Selecteer ON om de afbeelding 180° gedraaid weer te geven. U kunt het toestel ondersteboven gebruiken als u naar de afbeelding vanaf onderen kijkt. Selecteer OFF voor normaal gebruik.

MARKER SETTING

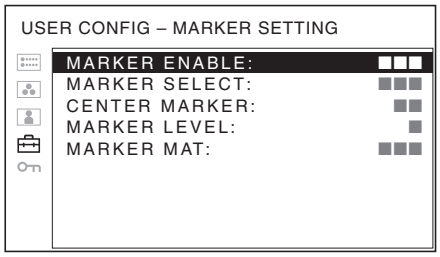

Submenu	Instelling
MARKER ENABLE	Selecteert ON om de marker weer te geven en OFF om deze niet weer te geven. **Opmerking** Als NATIVE is geselecteerd in de SCAN-instelling, wordt de marker niet weergegeven. Om de marker weer te geven, selecteert u een andere instelling dan NATIVE.
MARKER SELECT	Selecteert de beeldverhouding volgens de film, als het beeldje van de film wordt weergegeven op het scherm. **Als de beeldverhouding 16:9 is geselecteerd met de knop waar de aspectfunctie aan is toegewezen** U kunt een selectie maken uit 4:3, 15:9, 14:9, 13:9, 1.85:1, 2.35:1, 1.85:1 & 4:3 en OFF. **Als de beeldverhouding 4:3 is geselecteerd met de knop waar de aspectfunctie aan is toegewezen** U kunt 16:9 of OFF selecteren.
CENTER MARKER	Selecteert ON om de centermarker van de afbeelding weer te geven en OFF om deze niet weer te geven.
MARKER LEVEL	Stelt de luminantie in voor het weergeven van MARKER SELECT en CENTER MARKER. U kunt selecteren van 1 tot 3. Als de instelling laag is, wordt de marker donker weergegeven.
MARKER MAT	Selecteert of u mat op de buitenkant van de markerweergave. • **OFF**: Er is geen mat ingevoerd. • **HALF**: Er is grijze mat ingevoerd. • **BLACK**: Er is zwarte mat ingevoerd.

PEAKING SETTING

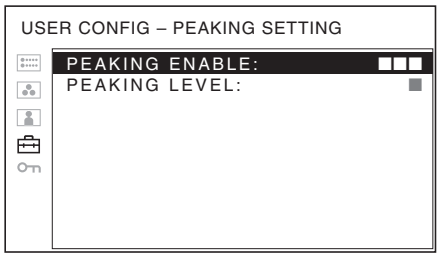

Submenu	Instelling
PEAKING ENABLE	Selecteert ON om de peaking weer te geven en OFF om deze niet weer te geven.
PEAKING LEVEL	Stelt het piekniveau in. • **1**: Extra-fijn • **2**: Fijn • **3**: Middel

VIDEO LEVEL MARKER SETTING (VLM)

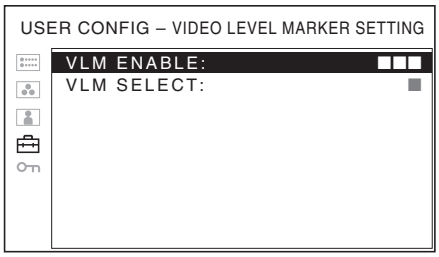

Submenu	Instelling
VLM ENABLE	Selecteert ON om de VLM weer te geven en OFF om deze niet weer te geven.
VLM SELECT	Stelt de VLM in • **1**: IRE 80 • **2**: IRE 70 • **3**: IRE 60

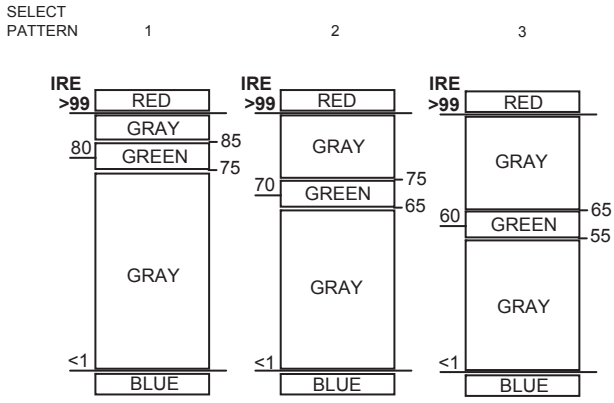

Met de VIDEO LEVEL MARKER-functie kunt u een van de bovenstaande drie patronen selecteren waarin de groene positie het IRE-niveau aangeeft.

Opmerking

De waarde van de IRE is slechts een richtlijn. We raden u aan om het feitelijke beeld te controleren.

MONITOR PROFILE

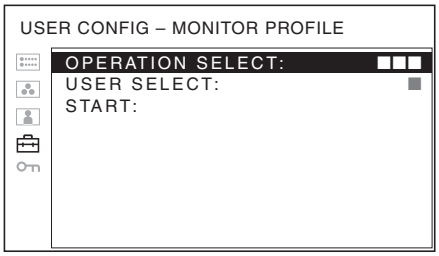

Submenu	Instelling
OPERATION SELECT	Stelt in of een profiel moet worden geladen of opgeslagen. • **LOAD**: Laadt een profiel. • **SAVE**: Slaat een profiel op.
USER SELECT	Selecteert een bestand om uit te voeren. Gebruikers met een al geschreven profiel worden weergegeven in rood. **Opmerking** Als u SAVE selecteert voor een gebruiker met een al geschreven profiel, wordt de instelling overschreven.
START	Start de uitvoering. Als u LOAD selecteert in OPERATION SELECT • **ENTER-knop YES**: Laadt de geselecteerde profielen. • **RETURN-knop NO**: Keert terug naar de vorige weergave. Als u SAVE selecteert in OPERATION SELECT • **ENTER-knop YES**: Slaat de profielen op bij de geselecteerde gebruiker. • **RETURN-knop NO**: Keert terug naar de vorige weergave.

FUNCTION BUTTON SETTING

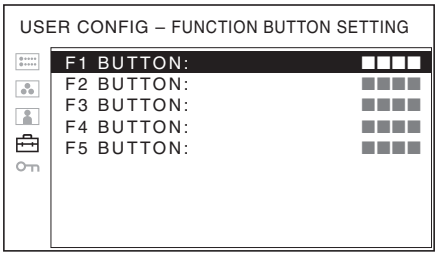

Submenu	Instelling
F1 BUTTON tot F5 BUTTON	Wijst de functie toe aan de functieknoppen van het voorpaneel en zet de functie aan of uit. U kunt de functie toewijzen uit SCAN, ASPECT, MONO en MARKER. **Fabrieksinstelling** • **F1 toets**: BRIGHTNESS • **F2 toets**: CONTRAST • **F3 toets**: CHROMA • **F4 toets**: SCAN • **F5 toets**: VOLUME

Over de functie die is toegewezen aan de functietoets

CONTRAST

Druk op de knop om het aanpassingsscherm weer te geven en pas het contrast van de afbeelding aan. Druk opnieuw om het aanpassingsscherm te verbergen. Het contrast van de afbeelding blijft echter aanpasbaar. Draai de menuselectieknop naar rechts om het contrast te verhogen en naar links om het te verlagen.

BRIGHTNESS

Druk op de knop om het aanpassingsscherm weer te geven en pas de helderheid van de afbeelding aan. Druk opnieuw om het aanpassingsscherm te verbergen. De helderheid van de afbeelding blijft echter aanpasbaar. Draai de menuselectieknop naar rechts om de helderheid te verhogen en naar links om het te verlagen.

CHROMA

Druk op de knop om het aanpassingsscherm weer te geven en pas de kleurintensiteit van de afbeelding aan. Druk opnieuw om het aanpassingsscherm te verbergen. De kleurintensiteit van de afbeelding blijft echter aanpasbaar. Draai de menuselectieknop naar rechts om de kleurintensiteit te verhogen en naar links om het te verlagen.

PHASE

Druk op de knop om het aanpassingsscherm weer te geven en pas de kleurtonen aan. Druk opnieuw om het aanpassingsscherm te verbergen. De kleurtonen van de afbeelding blijven echter aanpasbaar. Draai de menuselectieknop naar rechts om de groene tint te verhogen en naar links om de paarse tint te verhogen. (Deze functie kan alleen worden gebruikt met NTSC.)

APERTURE

Druk op de knop om het aanpassingsscherm weer te geven en pas de scherpte van de afbeelding aan. Druk opnieuw om het aanpassingsscherm te verbergen. De scherpte van de afbeelding blijft echter aanpasbaar. Draai de menuselectieknop naar rechts om de afbeelding scherper te maken en draai naar links om de afbeelding zachter te maken.

VOLUME
Druk op de knop om het aanpassingsscherm weer te geven en pas het volume aan. Druk opnieuw om het aanpassingsscherm te verbergen. Het volume blijft echter aanpasbaar. Draai de menuselectieknop naar rechts om het volume te verhogen en naar links om het te verlagen.

PEAKING
Druk op de knop om peaking weer te geven. Als u opnieuw op de knop drukt, wisselt de monitor automatisch naar de normale weergave. Stel het peakingniveau in via het PEAKING LEVEL-menu.

VLM (VIDEO LEVEL MARKER)
Druk op de knop om VLM weer te geven. Als u opnieuw op de knop drukt, wisselt de monitor automatisch naar de normale weergave. Stel het VLM-niveau in via het VLM SELECT-menu.

ASPECT
Druk op de knop om de beeldverhouding van de afbeelding in te stellen op 4:3 of 16:9.

Opmerking

Het paneel van de monitor is 15:9.
Als het 16:9-signaal wordt weergegeven, verschijnen er zwarte balken in de onder- en bovenkant van de display. Dit geeft geen defect aan (zie "Scanmodus afbeelding" op pagina 21).

TWO PICTURE MODE
Druk op de knop om COMPOSITE 1 en COMPOSITE 2 tegelijkertijd weer te geven. Als u opnieuw op de knop drukt, wisselt de monitor automatisch naar de normale weergave. De LINE die is geselecteerd voor het invoeren van de twee afbeeldingenmodus wordt weergegeven.

Opmerking

Deze functie kan worden uitgevoerd als COMPOSITE 1 of COMPOSITE 2 is geselecteerd. Druk op de knop om de afbeelding te zien van COMPOSITE 1 aan de linkerkant als COMPOSITE 1 is geselecteerd. Druk op de knop om de afbeelding te zien van COMPOSITE 2 aan de linkerkant als COMPOSITE 2 is geselecteerd. Als u opnieuw op de knop drukt, keert de monitor automatisch terug de normale weergave.

COMPOSITE SELECT
Druk op de knop om de display te wisselen tussen COMPOSITE 1 en COMPOSITE 2.

Opmerking

Deze functie kan worden uitgevoerd als COMPOSITE 1 of COMPOSITE 2 is geselecteerd.

SCAN
Druk op de knop om de scangrootte van de afbeelding te wijzigen. Met elke druk op de knop voor de 4:3-weergave, wisselt de afbeelding in de volgorde NORMAL scan → OVER scan → NATIVE. Met elke druk op de knop voor de 16:9-weergave, wisselt de afbeelding in de volgorde NORMAL scan → OVER scan → FULL scherm → NATIVE (zie "Scanmodus afbeelding" op pagina 21).

MONO
Druk op de knop om een mono-afbeelding weer te geven. Als u opnieuw op de knop drukt, wisselt de monitor automatisch naar kleurmodus.

MARKER
Druk op de knop om de marker weer te geven. Stel de aspectmarker in, via het MARKER SETTING-menu (zie pagina 18).

Scanmodus afbeelding

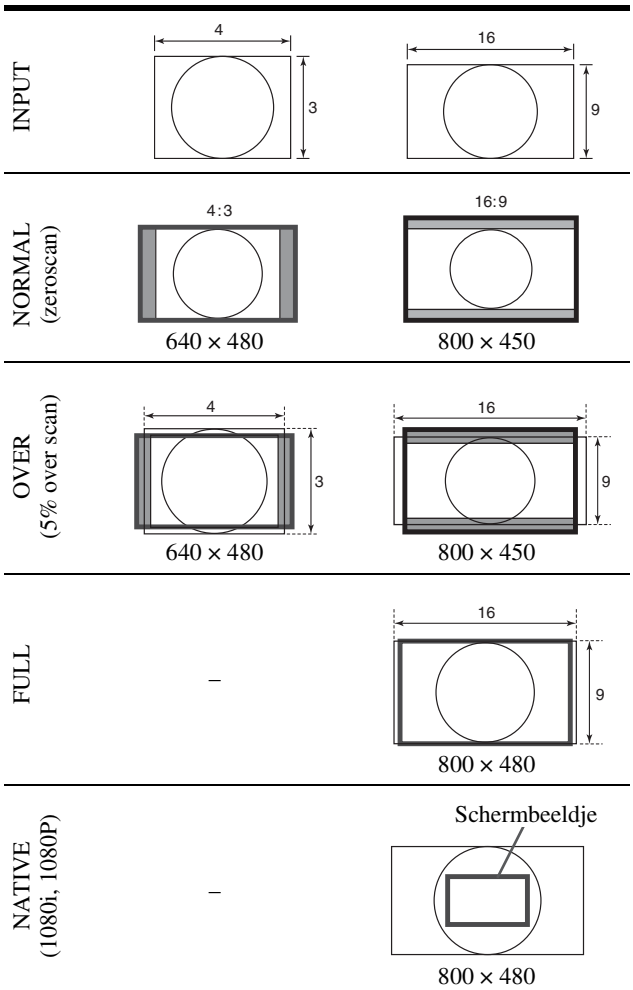

INPUT	4 / 3	16 / 9
NATIVE (720P)	–	800 × 480
NATIVE (480i, 575i, 480P, 576P)	645 × 480 (480i, 480P) 768 × 480 (575i, 576P) Het beeld is horizontaal geschaald op weer te geven in een beeldverhouding van 4:3.	–

KEY INHIBIT-menu

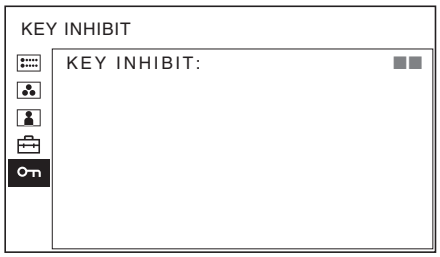

U kunt de instelling vergrendelen zodat deze niet kan worden gewijzigd door een onbevoegde gebruiker.
Selecteer OFF of ON.
Als u het instelt op ON, worden alle items weergegeven in het zwart, wat betekent dat de items zijn vergrendeld.

Problemen oplossen

Dit gedeelte kan u helpen de oorzaak van een probleem te isoleren waardoor contact opnemen met de technische ondersteuning onnodig wordt.

- **Het toestel kan niet worden bediend →** De toetsbeschermingsfunctie is in werking. Stel de instelling KEY INHIBIT op OFF in het KEY INHIBIT-menu.
  Of, een niet werkende functie is toegewezen. Druk op de RETURN-knop om de toegewezen functies te controleren.
- **Onder- en bovenin de display verschijnen zwarte balken →** Er verschijnen zwarte balken als de beedverhouding anders is dan dat van het paneel. Dit geeft geen defect van het toestel aan.
- **Er kunnen geen aanpassingen en instellingen worden gemaakt →** Aanpassingen en instellingen kunnen wellicht niet mogelijk zijn, afhankelijk van de invoersignalen en de status van het toestel. Zie “Invoersignalen en aanpasbare/instellingsitems” (pagina 9).
- **De weergave van het HDMI-invoersignaal is langzaam →** Dit is de specificatie van de hardware. Het geeft geen defect aan.

Specificaties

Beeldprestatie

LCD-paneel TFT Actieve Matrix
Afbeeldingsgrootte
7 type
Kijkhoek (links/rechts, contrast > 10:1)
80°/80°
Scan Normaal 0%
Over scan 5%
Efficiënte afbeeldingsgrootte (b × h, d)
152,4 mm × 91,5 mm, 177,8 mm
(6 in. × $3^5/_8$ in., 7 in.)
Resolutie H 800 stippen, V 480 lijnen
Beeldverhouding
15:9

Ingang/Uitgang

Ingang

COMPOSITE ingang (NTSC/PAL) connector
BNC type (2)
1 Vp-p ± 3 dB sync negatief
HDMI-ingangconnector
Type A (1)
COMPONENT-ingangconnector
BNC type (1)
0,7Vp-p ± 3dB
(75% chrominantie normaal kleurbalksignaal)
Audio-ingangconnector
ϕ3,5 Stereo mini-aansluiting (1)
DC IN connector
DC 12 V (uitgangimpedantie 0,05 Ω of minder)

Uitgang

COMPOSITE uitgangconnector
BNC type (2)
Doorgelusd, met 75 Ω automatische aansluitingsfunctie
Ingebouwde luidsprekeruitgang
0,5 W Mono
Hoofdtelefoon uitgangconnector
ϕ3,5 Stereo mini-aansluiting (1)

Algemeen

Stroom DC 7,2 V Sony NP-F970/F770 Batterij
DC 12 V XLR-4P stekker
Stroomverbruik
Maximaal: Ongeveer 15 W
Afmetingen (b/h/d)
Ongeveer 186 mm × 146 mm × 66 mm
($7^3/_8$ in. × $5^3/_4$ in. × $2^5/_8$ in.)
Gewicht Ongeveer 840 g (alleen het hoofdtoestel) (1 pond 14 oz)
Werkingsomstandigheden
Temperatuur
0 °C tot 40 °C (32 °F tot 104 °F)
Aanbevolen temperatuur
20 °C tot 30 °C (68 °F tot 86 °F)
Vochtigheid 30% tot 85% (geen condensatie)
Druk 700 hPa tot 1060 hPa
Opslag en vervoerscondities
Temperatuur
-20 °C tot +60 °C (-4 °F tot +140 °F)
Vochtigheid 0% tot 90%
Druk 700 hPa tot 1060 hPa
Meegeleverde accessoires
Kap (1)
Handleiding en documentatie

Ontwerp en specificaties zijn onderhevig aan wijzigingen zonder voorafgaande kennisgeving.

Opmerking
Controleer altijd of het toestel goed werkt voor gebruik. SONY IS NIET AANSPRAKELIJK VOOR ENIGE VORM VAN SCHADE WAARONDER, MAAR NIET BEPERKT TOT COMPENSATIE OF VERGOEDING DOOR VERLIES VAN HUIDIGE OF TOEKOMSTIG VOORDEEL DOOR DEFECTEN VAN DIT TOESTEL, ONGACHT OF DIT TIJDENS OF NA DE GARANTIEPERIODE PLAATSVINDT, OF ENIGE ANDERE REDEN.

Beschikbare signaalformaten

Het toestel is geschikt voor de volgende signaalformaten.

Systeem	Totale lijnen	Actieve lijnen	Beeldsnelheid	Scanning	Beeldverhouding	Signaalstandaard		
						COMPOSITE	HDMI	COMPONENT
575/50I(PAL)	625	575	25	2:1 interlace	16:9/4:3	○	○	○
480/ 60I(NTSC)	525	483	30	2:1 interlace	16:9/4:3	○	○	○
576/50P	625	576	50	Progressief	16:9/4:3	–	–	○
480/60P	525	483	60	Progressief	16:9/4:3	–	–	○
640×480/60P	525	480	60	Progressief	4:3	–	–	○
1080/24PsF*	1125	1080	24	Progressief (sF)	16:9	–	–	○
1080/25PsF**	1125	1080	25	Progressief (sF)	16:9	–	–	○
1080/24P	1125	1080	24	Progressief	16:9	–	○	○
1080/25P	1125	1080	25	Progressief	16:9	–	○	○
1080/30P	1125	1080	30	Progressief	16:9	–	○	○
1080/50I	1125	1080	25	2:1 interlace	16:9	–	○	○
1080/60I	1125	1080	30	2:1 interlace	16:9	–	○	○
720/50P	750	720	20	Progressief	16:9	–	○	○
720/60P	750	720	60	Progressief	16:9	–	○	○
1080/50P	1125	1080	50	Progressief	16:9	–	○	○
1080/60P	1125	1080	60	Progressief	16:9	–	○	○

* Het schermformaat wordt weergegeven als 1080/48I.
** Het schermformaat wordt weergegeven als 1080/50I.

Prima di utilizzare l'apparecchio, leggere attentamente il presente manuale e conservarlo per un riferimento futuro.

AVVERTENZA

Per ridurre il pericolo di incendi o scosse elettriche, non esporre l'apparecchio alla pioggia o all'umidità.

Non esporre le batterie a fonti di calore eccessivo, quali la luce del sole, il fuoco o simili.

È possibile che un'eccessiva pressione audio emessa dagli auricolari e dalle cuffie causi la perdita dell'udito.

AVVERTENZA
Sostituire la batteria esclusivamente con una del tipo specificato. Diversamente, si potrebbero causare incendi o incidenti.

Attenzione

Il campo elettromagnetico alle frequenze specifiche può influenzare l'immagine e il suono di questa unità.

Per i clienti in Europa

Questo prodotto recante il marchio CE è conforme alla direttiva sulla compatibilità elettromagnetica (EMC) emessa dalla Commissione della Comunità Europea. La conformità a questa direttiva implica la conformità alle seguenti normative europee:

- EN55103-1: Interferenza elettromagnetica (Emissione)
- EN55103-2: Sensibilità ai disturbi elettromagnetici (Immunità)

Questo prodotto è destinato all'uso nei seguenti ambienti elettromagnetici:
E1 (residenziali), E2 (commerciali e industriali leggeri), E3 (esterni urbani) ed E4 (ambienti EMC controllati, ad esempio studi televisivi).

Avviso per i clienti residenti nei paesi che applicano le direttive UE

Questo prodotto è realizzato da Sony Corporation, 1-7-1 Konan Minato-ku Tokyo, 108-0075 Giappone. Il Rappresentante autorizzato per la conformità alle direttive EMC e per la sicurezza dei prodotti è Sony Deutschland GmbH, Hedelfinger Strasse 61, 70327 Stuttgart, Germania. Per qualsiasi questione relativa all'assistenza o alla garanzia, consultare gli indirizzi forniti a parte nei relativi documenti.

Smaltimento del dispositivo elettrico ed elettronico per uso aziendale a fine vita (applicabile in tutti i paesi dell'Unione Europea e in quelli con sistema di raccolta differenziata)

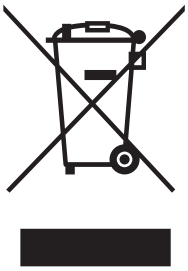

Questo simbolo sul prodotto o sulla confezione indica che il prodotto non deve essere considerato come un normale rifiuto domestico, ma deve essere consegnato presso il centro di raccolta appropriato per il riciclaggio di apparecchiature elettriche ed elettroniche. Assicurandovi che questo prodotto sia smaltito correttamente, voi contribuirete a prevenire potenziali conseguenze negative per l'ambiente e per la salute che potrebbero altrimenti essere causate dal suo smaltimento inadeguato. Il riciclaggio dei materiali aiuta a conservare le risorse naturali. Per ulteriori informazioni sul riciclaggio di questo prodotto, contattare l'ufficio Sony locale oppure visitare il sito Web europeo di Sony per i clienti aziendali all'indirizzo: http://www.sonybiz.net/environment

Sommario

Precauzioni 4
Sicurezza 4
Installazione 4
Utilizzo dello schermo LCD 4
Pulizia 4
Informazioni sui terminali della batteria 5
Caratteristiche 5
Posizione e funzione dei componenti e dei comandi 7
Pannello anteriore 7
Applicazione della palpebra paraluce 8
Segnali di ingresso e voci regolabili/impostabili 9
Pannello posteriore/inferiore 10
Alimentazione 11
Collegamento dell'alimentatore 11
Inserimento della batteria 11
Selezione delle impostazioni predefinite 11
Selezione della lingua del menu 13
Utilizzo del menu 14
Regolazione tramite i menu 15
Voci 15
Regolazione e modifica delle impostazioni 16
Menu STATO 16
Menu TEMP COLORE..... 16
Menu CONTROLLO UTENTE..... 16
Menu CONFIG UTENTE..... 17
Menu INIBIZIONE TASTO..... 22
Guida alla soluzione dei problemi 22
Caratteristiche tecniche 23

IT

Precauzioni

Sicurezza

- Fare funzionare l'unità solo con una fonte di alimentazione conforme alle specifiche fornite nella sezione "Caratteristiche tecniche".
- Nella parte inferiore è applicata una targhetta indicante la tensione di funzionamento e così via.
- In caso di versamento di liquido o caduta di un oggetto solido all'interno dell'apparecchio, scollegarlo dalla presa di corrente e farlo controllare da personale qualificato prima di rimetterlo in funzione.
- La presa deve trovarsi nei pressi dell'apparecchio in modo da essere facilmente accessibile.
- Non trasportare il monitor afferrandolo dalla batteria.
- Dopo aver utilizzato l'unità a lungo, le parti superiore e posteriore (prese di ventilazione, connettori metallici, metallo e parti circostanti, ecc.) potrebbero riscaldarsi molto. Fare attenzione nel toccarle durante o dopo l'uso.
- Quando si utilizza l'unità applicata a una videocamera, montare la videocamera su un treppiede per sicurezza.

Installazione

- Fare in modo che la circolazione dell'aria sia adeguata ad evitare il surriscaldamento interno.
  Non appoggiare l'apparecchio su tappeti, coperte o vicino a superfici simili o nelle vicinanze di tessuti come tende che potrebbero bloccare le prese di ventilazione.
- Non installare l'unità vicino a fonti di calore, quali termosifoni o condotti d'areazione, oppure in luoghi esposti alla luce diretta del sole, polvere eccessiva, a vibrazioni meccaniche o urti.

Utilizzo dello schermo LCD

- Lo schermo LCD di cui è dotato l'apparecchio è prodotto con tecnologia ad alta precisione. Pertanto, una piccolissima parte dei pixel potrebbe essere "bloccata", sempre disattivata (nera), sempre attivata (rossa, verde o blu) oppure lampeggiante. Inoltre, a seguito di uso prolungato, tali pixel "bloccati" potrebbero apparire spontaneamente per le caratteristiche fisiche del display a cristalli liquidi. Tali inconvenienti non implicano un problema di funzionamento.
- Non lasciare lo schermo LCD esposto al sole in quanto ciò potrebbe danneggiarlo. Fare attenzione quando si colloca l'apparecchio nei pressi di una finestra.
- Non spingere o graffiare lo schermo del monitor LCD. Non poggiare oggetti pesanti sullo schermo del monitor LCD, in quanto lo schermo potrebbe perdere uniformità.
- Se l'apparecchio viene utilizzato in un ambiente freddo, sullo schermo potrebbero apparire delle linee orizzontali o un'immagine residua. Non si tratta di un malfunzionamento. Man mano che il monitor si riscalda, lo schermo torna ad essere normale.
- Se un'immagine fissa, ad esempio il bordo di un'immagine divisa, un codice temporale oppure un fermo immagine, viene visualizzata per un periodo prolungato, è possibile che sullo schermo compaia un'immagine residua.
- Lo schermo si riscalda durante il funzionamento. Non si tratta di un malfunzionamento.

Pulizia

Prima della pulizia

Assicurarsi di rimuovere prima la batteria.

Pulizia dello schermo del monitor

La superficie dello schermo del monitor è trattata specificatamente per ridurre il riflesso della luce.
Una manutenzione non corretta può ridurre le prestazioni del monitor, pertanto, prestare attenzione a quanto segue:

- Pulire lo schermo delicatamente con un panno morbido come un panno per la pulizia o un panno per la pulizia dei vetri.
- Rimuovere le macchie ostinate con un panno morbido, come un panno per la pulizia o per i vetri, leggermente inumidito con acqua.
- Non utilizzare mai solventi quali alcol, benzene o diluente, né detergenti alcalini, abrasivi o acidi, né panni per pulizia contenenti agenti chimici, poiché possono danneggiare la superficie dello schermo.

Pulizia delle parti esterne dell'apparecchio

- Pulire delicatamente l'apparecchio con un panno morbido e asciutto. Rimuovere le macchie ostinate utilizzando un panno leggermente inumidito con una soluzione detergente delicata, quindi asciugare con un panno morbido asciutto.
- L'uso di alcol, benzene, diluente o insetticida può danneggiare la finitura dell'apparecchio o rimuovere le indicazioni su di esso. Non utilizzare queste sostanze chimiche.
- Non sfregare l'apparecchio con un panno macchiato, per evitare di graffiarlo.
- Se l'apparecchio entra in contatto con un prodotto in gomma o resina di vinile per un periodo prolungato, la finitura potrebbe deteriorarsi e il rivestimento potrebbe staccarsi.

Informazioni sui terminali della batteria

I terminali della batteria dell'apparecchio (le parti che si collegano alla batteria) sono elementi soggetti a usura. Se il terminale è deformato o piegato a causa di vibrazioni o urti, oppure se è arrugginito a causa di un uso prolungato all'aria aperta, potrebbe non arrivare alimentazione all'unità principale. Si consiglia di farlo controllarlo periodicamente per prolungarne la durata. Per un controllo, rivolgersi al proprio rivenditore Sony.

Caratteristiche

L'LPM-770BP (tipo 7) è un monitor LCD portatile a prestazioni elevate per applicazioni aziendali. Supporta sia il segnale principale digitale o analogico che i segnali di ingresso HDMI [1]. È dotato inoltre di funzioni che consentono di regolare il display a seconda del tipo di immagine e di applicazione.

1) HDMI, il logo HDMI e High-Definition Multimedia Interface sono marchi o marchi registrati di HDMI Licensing LLC negli Stati Uniti e in altri paesi.

Formato

Il monitor supporta i segnali video, COMPONENT e HDMI, e i sistemi di colore NTSC/PAL.

Per maggiori informazioni, vedere "Formati di segnale disponibili" a pagina 24.

Placca di protezione dello schermo LCD

È possibile fissare e staccare la placca di protezione dello schermo LCD mediante le quattro viti.

Due sistemi di alimentazione

L'apparecchio può funzionare con una batteria agli ioni di litio Sony serie L, oppure con alimentazione a 12V CC dalla presa XLR-4P.

Selezione visualizzazione degli indicatori e delle dimensioni di scansione

È possibile visualizzare diversi elementi per l'utilizzo aziendale. L'indicatore centrale, del formato o le dimensioni di visualizzazione (scansione) e così via, vengono visualizzati selezionandoli in base allo scopo.

Per maggiori informazioni, vedere "IMPOSTAZIONE INDIC." a pagina 18 e SCANSIONE in "IMPOST. PULSAN. FUNZ." a pagina 20.

Visualizzazione delle impostazioni di scansione e delle impostazioni native

Quando sono presenti segnali video in ingresso, è possibile impostare la dimensione di visualizzazione su scansione 0% (normale), sovrascansione del 5% (sovra) o in modalità zoom (schermo pieno).
L'unità è inoltre dotata di una funzione di visualizzazione nativa che consente di mappare i pixel del segnale sul pannello in modalità uno a uno.

Modalità di selezione della temperatura colore

È possibile selezionare due impostazioni per la temperatura colore (9300 K, 6500 K).

Menu a schermo

Questi menu consentono di effettuare le impostazioni appropriate in base al sistema collegato.

Selezione della lingua di visualizzazione
Sono sette le lingue tra le quali è possibile scegliere: inglese, francese, tedesco, spagnolo, italiano, giapponese e cinese semplificato.

Funzione Inibizione tasto
È possibile inibire la funzione di un tasto per impedire operazioni errate.

Altoparlante monoaurale
Per controllare il suono.

Funzionamento a batteria
È possibile utilizzare il monitor LCD per circa tre ore con una batteria Sony serie L NP-F970 oppure per circa due ore con una batteria Sony serie L NP-F770 (la durata varia in base all'ambiente).

Peaking a colori
I bordi delle figure sono colorati per facilitare la messa a fuoco. È possibile scegliere il livello di peaking per adattarlo alla registrazione.

Indicatori di livello video
I livelli di luminosità del video specificati sono rappresentati nell'immagine da una guida di regolazione con i colori dell'iride. È possibile scegliere i livelli di luminosità per adattarli alla registrazione.

Display a 2 immagini
L'apparecchio può visualizzare due immagini dall'ingresso composito allineate orizzontalmente. Ciò consente di controllare entrambe le immagini o regolarle utilizzando solo questo apparecchio.

Fori per le viti predisposti per il fissaggio su quattro lati
Su questo apparecchio sono stati predisposti fori per viti da 1/4 di pollice sui lati superiore, inferiore, destro e sinistro del monitor, per consentire massima libertà di installazione.

Monitor piccolo e leggero
L'apparecchio pesa circa 840 g (solo unità principale). È stato progettato per l'elevata mobilità come monitor portatile, adatto al montaggio su una slitta per telecamera.

Loop-through del composito
Questo monitor è dotato di connettore loop-through del segnale composito, che consente di impostare il sistema in più modalità.

Posizione e funzione dei componenti e dei comandi

Pannello anteriore

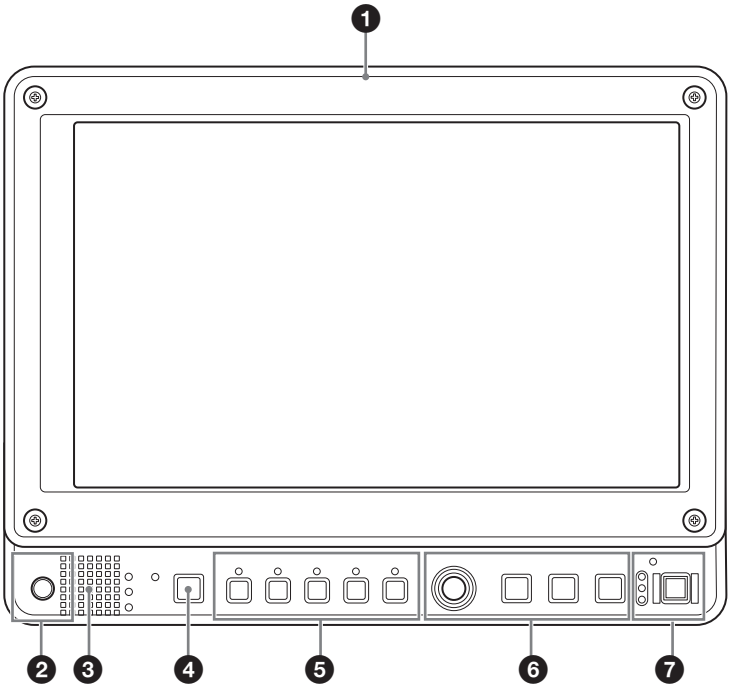

❶ Placca di protezione dello schermo LCD
È possibile staccare la placca di protezione dello schermo LCD rimuovendo le quattro viti.

❷ Presa ∩ (cuffie)
Il suono del segnale audio selezionato con il tasto di selezione ingresso è in uscita.

❸ Altoparlanti
Il segnale audio selezionato dal tasto di selezione ingresso è in uscita monoaurale (L + R).
Non vi saranno segnali audio in uscita se si collegano le cuffie alla presa ∩.

❹ Pulsanti di selezione ingresso
Premere il pulsante per monitorare l'ingresso dei segnali verso ciascun connettore.

❺ Pulsanti funzione
È possibile attivare o disattivare la funzione assegnata.
L'impostazione predefinita di fabbrica è la seguente:
Pulsante F1: LUMINOSITÀ
Pulsante F2: CONTRASTO
Pulsante F3: COLORE
Pulsante F4: SCANSIONE
Pulsante F5: VOLUME

È possibile selezionare varie funzioni da assegnare in IMPOST. PULSAN. FUNZ. del menu CONFIG UTENTE.
Premere il pulsante relativo alla funzione LUMINOSITÀ, CONTRASTO, COLORE, SCANSIONE o VOLUME ecc. assegnata per visualizzare la schermata di regolazione. Premere di nuovo lo stesso pulsante per far scomparire la schermata di regolazione, ma è possibile regolare comunque il valore senza la visualizzazione del valore di impostazione.

Per informazioni sulla funzione assegnata al pulsante funzione, vedere pagina 20.

❻ Pulsanti di comando menu
Visualizzano o impostano il menu a schermo.

Controllo selezione menu
Quando viene visualizzato il menu, ruotare il controllo per selezionare un elemento del menu o un'impostazione, quindi premere il controllo per confermare le impostazioni.

Pulsante ENTER
Consente di confermare la voce selezionata dal menu. Quando non viene visualizzato alcun menu, premere il pulsante per visualizzare il formato del segnale rilevato.

Pulsante RETURN
Quando è visualizzato il menu, premere il pulsante per ripristinare il valore precedente di una voce (escluse alcune voci).
Quando non viene visualizzato alcun menu, premere il pulsante per visualizzare i nomi delle funzioni selezionate in IMPOST. PULSAN. FUNZ. del menu CONFIG UTENTE nella parte in basso a sinistra dello schermo.
Pulsante MENU
Consente di accedere al menu a schermo.
Per disattivare il menu, premere nuovamente il tasto.

❼ Interruttore e indicatore POWER
Premere l'interruttore per inserire l'alimentazione quando l'apparecchio è spento. La spia si illumina in verde. Premere di nuovo l'interruttore per spegnere il monitor. La spia si spegne. In modalità di risparmio energetico, lampeggia in giallo.

Indicatore del livello della batteria
Queste spie segnalano il livello rimanente della batteria. Se il livello della batteria è basso, la spia inferiore lampeggia lentamente. Sostituire la batteria il prima possibile. Se la batteria si esaurisce, l'alimentazione all'unità si spegne e la spia inferiore lampeggia velocemente per dieci secondi.

Applicazione della palpebra paraluce

L'uso della palpebra paraluce in dotazione consente di vedere più facilmente le immagini anche in condizioni di luce forte.

1 Applicare il gancio e la chiusura ad anello per montare la palpebra paraluce.

2 Girare la rotella per fissare la palpebra paraluce al foro della presa del treppiede e tirare la cinghia a destra e a sinistra.

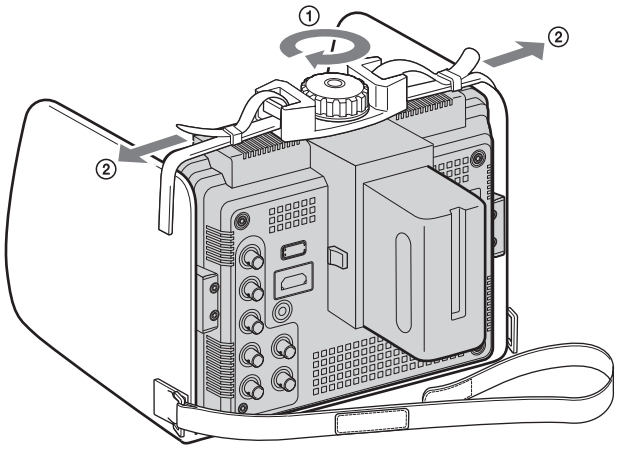

3 Fissare la palpebra paraluce all'unità con la cinghia per il lato posteriore.

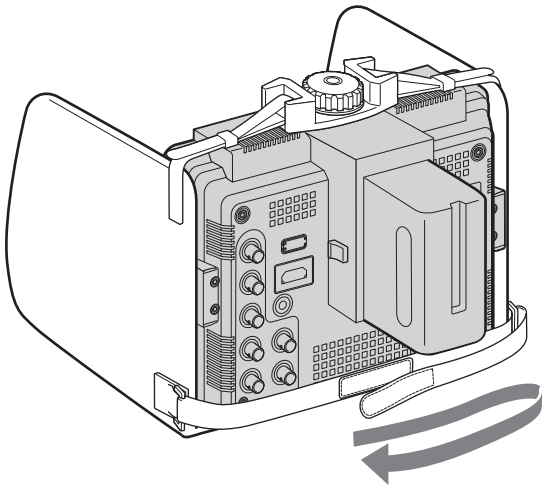

Segnali di ingresso e voci regolabili/impostabili

Voce	Segnale di ingresso				
	Video	COMPONENT		HDMI	
		SD	HD	SD	HD
TEMP. COLORE	○	○	○	○	○
CONTRASTO*	○	○	○	○	○
LUMINOSITÀ*	○	○	○	○	○
COLORE*	○	○	○	○	○
FASE*	○ (NTSC)	×	×	×	×
APERTURA	○	○	○	○	○
RETROILLUM	○	○	○	○	○
VOLUME	○	○	○	○	○
CTI (Chroma Transient Improvement, Miglioramento cromatico transitorio)	○	×	×	×	×
NITIDEZZA V	○	○	×	○	×
SPOST H	○	○	○	○	○
SPOST V	○	○	○	○	○
PEAKING	○	○	○	○	○
VIDEO LEVEL MARKER	○	○	○	○	○
IMPOSTAZ. NTSC	○ (NTSC)	×	×	×	×
VIS FORM	○	○	○	○	○
LINGUA	○	○	○	○	○
POWER SAVING	○	○	○	○	○
LUMINOSITÀ LED	○	○	○	○	○
IMPOSTAZIONI PREDEFINITE	○	○	○	○	○
VIS 180°	○	○	○	○	○
CONTR.	○	○	○	○	○
IMPOSTAZIONE PROFILO	○	○	○	○	○
FORMATO	○	○	×	○	×
MODO 2 IMMAGINI	○	×	×	×	×
SCELTA COMPOSITO	○	×	×	×	×
MODALITÀ SCANSIONE	○	○	○	○	○
MONO	○	○	○	○	○

○ : regolabile/può essere impostato
× : non regolabile/non può essere impostato

* La regolazione di COMANDO SECONDARIO è la stessa.

Pannello posteriore/inferiore

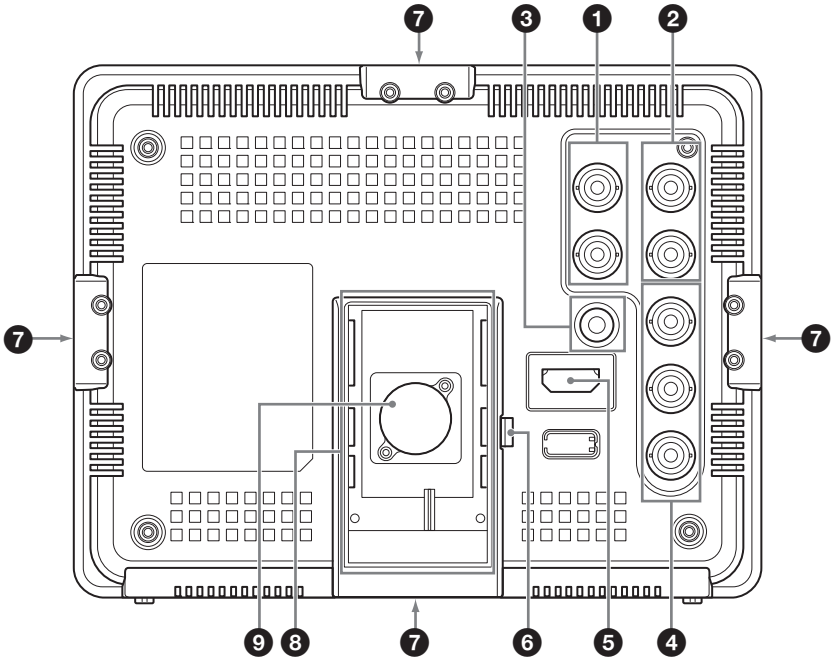

❶ **Connettori COMPOSITE 1 di ingresso e di uscita (BNC)**
Connettore IN
Connettore di ingresso per segnali video compositi o segnali audio.
Connettore OUT
Connettore di uscita loop-through per l'ingresso COMPOSITE 1.

❷ **Connettori COMPOSITE 2 di ingresso e di uscita (BNC)**
Connettore IN
Connettore di ingresso per segnali video compositi o segnali audio.
Connettore OUT
Connettore di uscita loop-through per l'ingresso COMPOSITE 2.

Nota

Quando si inviano segnali video distorti e così via, l'immagine potrebbe risultare disturbata. Si consiglia di utilizzare il TBC (Time Base Corrector, Correttore della base dei tempi).

❸ **Connettori AUDIO di ingresso (presa mini stereo ϕ3,5)**
Connettore IN
Collegare il connettore alle uscite audio di un'apparecchiatura esterna, come un VCR.

❹ **Connettori COMPONENT di ingresso (BNC)**
Connettori di ingresso per i segnali video component.

❺ **Connettore di ingresso HDMI**
Connettore di ingresso per i segnali HDMI.

Nota

Utilizzare il cavo conforme HDMI (opzionale) con il logo HDMI.

❻ **Pulsante EJECT**
Premere questo pulsante per rimuovere la batteria.

❼ **Foro presa treppiede/supporto angolare (1/4-20UNC)**
Se si utilizza un treppiede o un supporto angolare, fissarlo al monitor attraverso questo foro.
Quando si monta il monitor su un treppiede o un supporto angolare, assicurarsi che non perda stabilità.

❽ **Inserimento delle batteria**
Inserire la batteria NP-F970 o NP-F770.

Nota

Ai fini della sicurezza, non utilizzare batterie diverse dalle seguenti batterie autorizzate da Sony.
Batteria agli ioni di litio: NP-F970, NP-F770

❾ **Presa DC 12V IN (tipo XLR, 4 pin)**
Consente di collegare una fonte di alimentazione esterna da 12 V CC per poter utilizzare il monitor.

Alimentazione

Collegamento dell'alimentatore

Assicurarsi che l'interruttore POWER sia in posizione di spento prima di collegare l'alimentatore.

Inserimento della batteria

Note

- Utilizzare una batteria carica.
- Utilizzare sempre una batteria Sony“InfoLITHIUM”. Si consiglia di utilizzare il modello NP-F970/F770. “I”
- Non è possibile utilizzare le batterie Sony “InfoLITHIUM” NP-F570/F550/F530/F330.
- Quando si trasporta il monitor non afferrarlo dalla batteria.

Collegamento

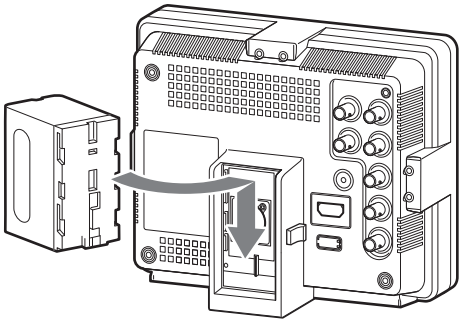

Allineare la scanalatura della batteria per inserirla diritta. Accertarsi che il pulsante EJECT scatti in posizione e che la batteria sia bloccata.

Rimozione

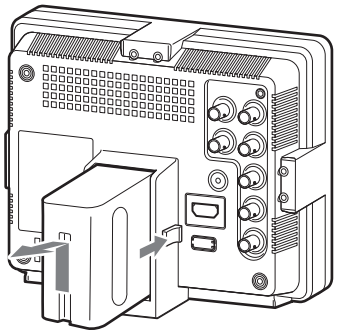

Premere il pulsante EJECT in direzione della freccia e, contemporaneamente, rimuovere lentamente la batteria.

Selezione delle impostazioni predefinite

Quando si accende l’unità per la prima volta dopo l’acquisto, selezionare l’area in cui si intende utilizzarla tra quelle elencate.

Valori di impostazione predefiniti per ciascuna area

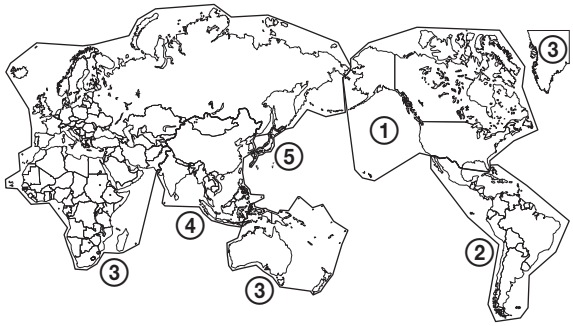

		TEMP. COLORE	IMPOSTAZ. NTSC
①NORTH AMERICA		D65	7.5
②LATIN AMERICA PAL&PAL-N AREA	ARGENTINA	D65	0
	PARAGUAY	D65	0
	URUGUAY	D65	0
NTSC&PAL-M AREA	OTHER AREA	D65	7.5
③AFRICA AUSTRALASIA EUROPE MIDDLE-EAST		D65	0
④ASIA EXCEPT JAPAN	NTSC AREA	D65	7.5
	PAL AREA	D65	0
⑤JAPAN		D93	0

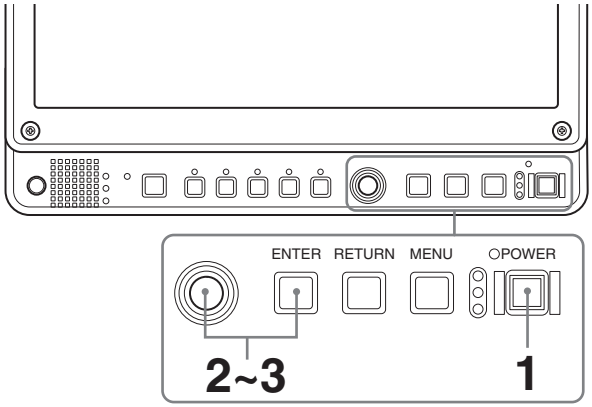

1 Premere l'interruttore POWER.

L'apparecchio si accende e viene visualizzata la schermata SELECT SETTING.

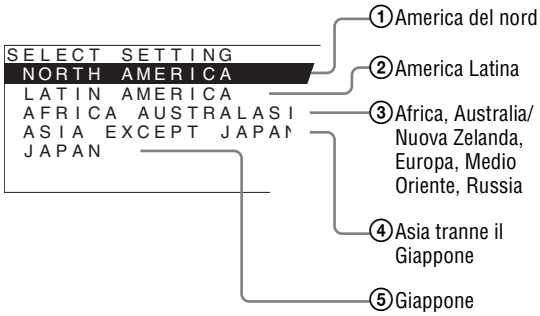

2 Ruotare il controllo selezione menu per selezionare l'area nella quale si intende utilizzare l'apparecchio e premere il controllo selezione menu o il pulsante ENTER.

Se si seleziona ①, ③ o ⑤

Viene visualizzata la schermata di conferma. Confermare l'area selezionata. Se l'impostazione è errata, premere il pulsante RETURN per tornare alla schermata precedente.

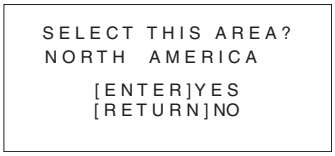

Se si seleziona ② o ④

Viene visualizzata una delle schermate seguenti. Ruotare il controllo selezione menu per circoscrivere ulteriormente l'area, quindi premere il controllo selezione menu o il pulsante ENTER. Viene visualizzata la schermata di conferma. Confermare l'area selezionata.
Se l'impostazione è errata, premere il pulsante RETURN per tornare alla schermata precedente.

② Se è selezionata LATIN AMERICA:

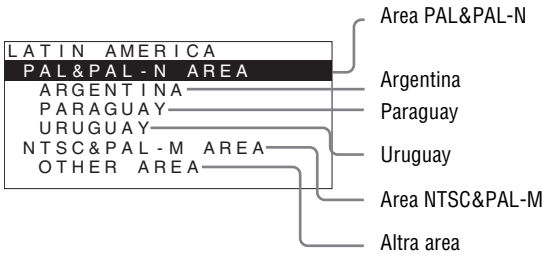

④ Se è selezionata ASIA EXCEPT JAPAN:

I clienti che utilizzano questa unità nelle aree ombreggiate nella mappa devono selezionare NTSC AREA.
Gli altri clienti devono selezionare PAL AREA.

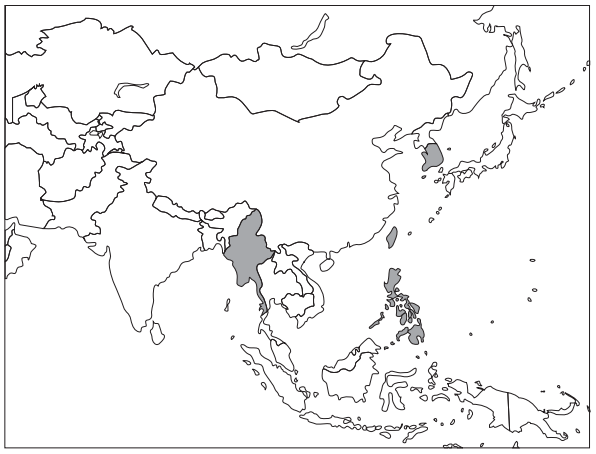

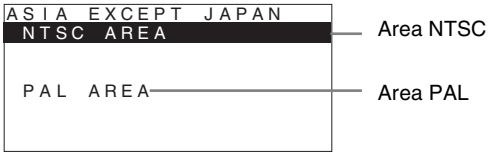

3 Premere il controllo selezione menu o il pulsante ENTER.

La schermata SELECT SETTING scompare e le impostazioni delle voci di menu relative all'area selezionata vengono applicate.

Nota

Se è stata selezionata l'area sbagliata, impostare le seguenti voci utilizzando il menu.
- TEMP.COLORE (a pagina 16)
- IMPOSTAZ.NTSC (a pagina 18)

Per il valore di impostazione, vedere "Valori di impostazione predefiniti per ciascuna area" (pagina 11).

Selezione della lingua del menu

È possibile selezionare una lingua tra una scelta di sette (inglese, francese, tedesco, spagnolo, italiano, giapponese, cinese semplificato) per visualizzare il menu e altre visualizzazioni a schermo.
L'opzione "ENGLISH (inglese)" è selezionata come predefinita.
Le impostazioni correnti sono indicate dai contrassegni ■ sulle illustrazioni delle schermate di menu.

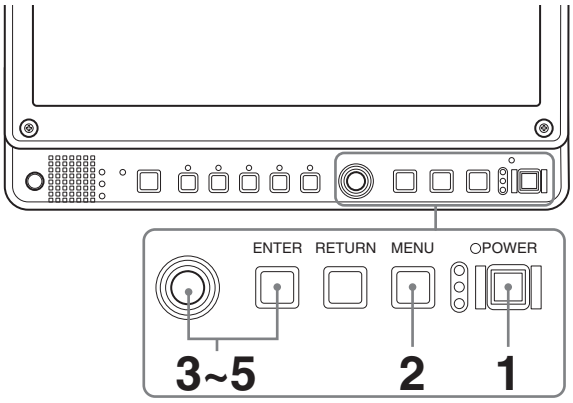

1 Accendere l'apparecchio.

2 Premere il pulsante MENU.

Viene visualizzato il menu.
Il menu selezionato compare in giallo.

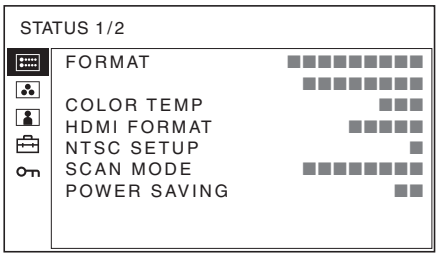

3 Ruotare il controllo selezione menu per selezionare SYSTEM SETTING del menu USER CONFIG (configurazione utente), quindi premere il controllo selezione menu o il pulsante ENTER.

Le voci di impostazione (icone) del menu selezionato sono visualizzate in giallo.

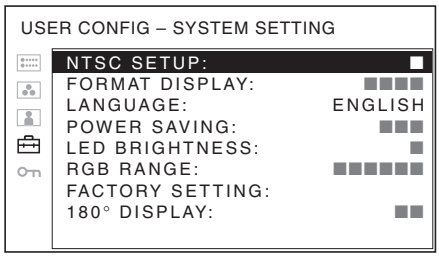

4 Ruotare il controllo selezione menu per selezionare "LANGUAGE", quindi premere il controllo selezione menu o il pulsante ENTER.

La voce selezionata viene visualizzata in giallo.

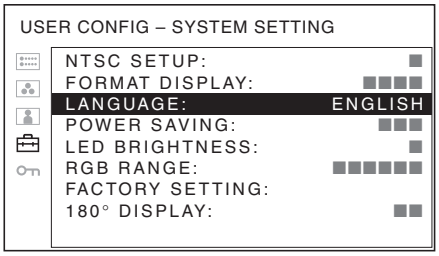

5 Ruotare il controllo selezione menu per selezionare una lingua, quindi premere il controllo selezione menu o il pulsante ENTER.

Il menu passa alla lingua selezionata.

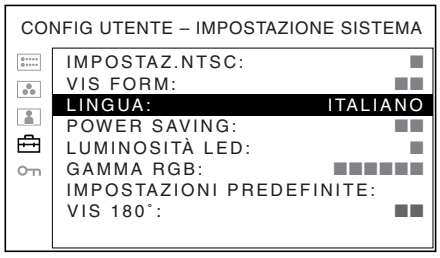

Disattivazione del menu

Premere il pulsante MENU.
Il menu scompare automaticamente se non si preme nessun pulsante per un minuto.

Utilizzo del menu

L'unità è dotata di un menu a schermo che consente di effettuare varie regolazioni e impostazioni, quali controllo immagine, impostazione ingresso, modifica delle impostazioni di ingresso e così via. Sul menu a schermo è inoltre possibile modificare la lingua di visualizzazione del menu.

Per cambiare la lingua del menu, vedere "Selezione della lingua del menu" a pagina 13.

Le impostazioni correnti sono indicate dai contrassegni ■ sulle illustrazioni delle schermate di menu.

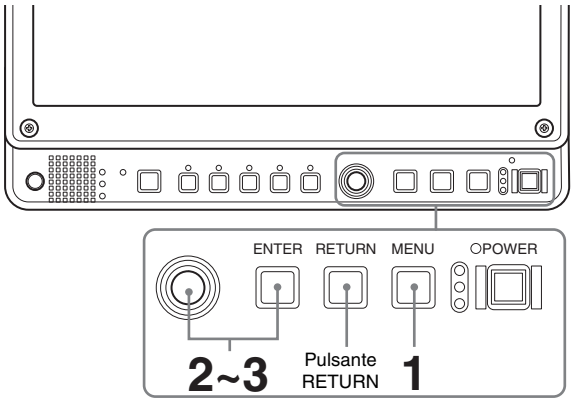

1 Premere il pulsante MENU.

Viene visualizzato il menu.
Il menu selezionato compare in giallo.

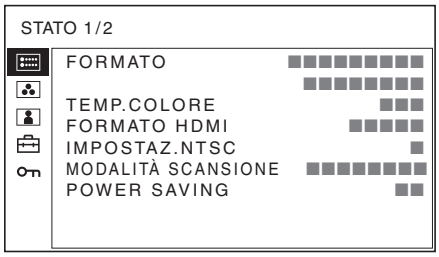

2 Ruotare il controllo selezione menu per selezionare un menu, quindi premere il controllo selezione menu o il pulsante ENTER.

L'icona del menu correntemente selezionato viene visualizzata in giallo e sono visualizzate le voci di impostazione.

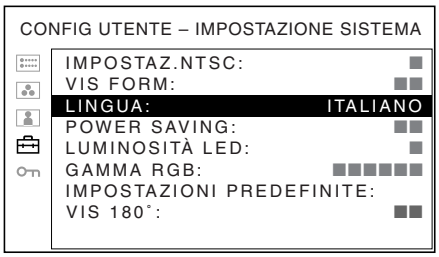

3 Selezionare una voce.

Ruotare il controllo selezione menu per selezionare la voce, quindi premere il controllo selezione menu o il pulsante ENTER.
La voce da modificare è visualizzata in giallo.
Se il menu è composto di più pagine, ruotare il controllo selezione menu per andare alla pagina di menu desiderata.

4 Effettuare le impostazioni o le regolazioni di una voce.

Quando si modifica il livello di regolazione:
Per aumentare il numero, ruotare il controllo selezione menu verso destra.
Per diminuire il numero, ruotare il controllo selezione menu verso sinistra.
Premere il controllo selezione menu o il pulsante ENTER per confermare il numero, quindi ripristinare la schermata originale.
Quando si modifica l'impostazione:
Ruotare il controllo selezione menu per modificare l'impostazione, quindi premere il controllo selezione menu o il pulsante ENTER per confermare l'impostazione.
Quando si ripristina il valore precedente della regolazione o dell'impostazione:
Premere il pulsante RETURN prima di premere il controllo selezione menu o il pulsante ENTER.

Note

- Una voce visualizzata in nero non può essere modificata. Solo le voci in bianco sono accessibili.
- Se la funzione di inibizione tasto è stata attivata, tutte le voci appaiono in nero. Per modificare una qualsiasi delle voci, disabilitare prima la funzione di inibizione tasto (DISIN).

Per ulteriori informazioni sull'inibizione tasto, vedere pagina 22.

Per ritornare alla schermata precedente

Premere il pulsante RETURN.

Disattivazione del menu

Premere il pulsante MENU.
Il menu scompare automaticamente se non si preme nessun pulsante per un minuto.

Memorizzazione delle impostazioni

Le impostazioni sono memorizzate automaticamente nella memoria del monitor.

Regolazione tramite i menu

Voci

Il menu a schermo di questo monitor è composto delle seguenti voci.

STATO (le voci riflettono le impostazioni correnti)

FORMATO
TEMP. COLORE
FORMATO HDMI
IMPOSTAZ. NTSC
MODALITÀ SCANSIONE
POWER SAVING
Nome del modello e numero di serie

TEMP.COLORE

TEMP. COLORE
REGOL. MANUALE

CONTROLLO UTENTE

COMANDO SECONDARIO
CONTROLLO IMMAGINE
REGOL INGR

CONFIG UTENTE

IMPOSTAZIONE SISTEMA
- IMPOSTAZ. NTSC
- VIS FORM
- LINGUA
- POWER SAVING
- LUMINOSITÀ LED
- GAMMA RGB
- IMPOSTAZIONI PREDEFINITE
- VIS 180°

IMPOSTAZIONE INDIC.
- ABILITAZ. INDIC.
- SELEZIONE INDICATORE
- INDIC CENTR
- LIVEL INDIC.
- INDIC.MAT

IMPOSTAZIONE PEAKING
- ATTIVA PEAKING
- LIVELLO PEAKING

IMPOSTAZIONE VIDEO LEVEL MARKER
- ATTIVA VLM
- SELEZIONA VLM

IMPOSTAZIONE PROFILO

SELEZIONA OPERAZIONE
SELEZIONE UTENTE
AVVIO
IMPOST. PULSAN. FUNZ.
PULSANTE F1
PULSANTE F2
PULSANTE F3
PULSANTE F4
PULSANTE F5

INIBIZIONE TASTO

INIB TAS

Regolazione e modifica delle impostazioni

Menu STATO

Il menu STATO è utilizzato per visualizzare lo stato corrente dell'unità. Sono visualizzate le voci seguenti:

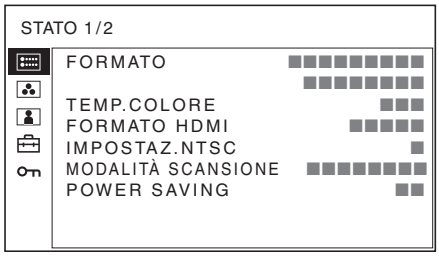

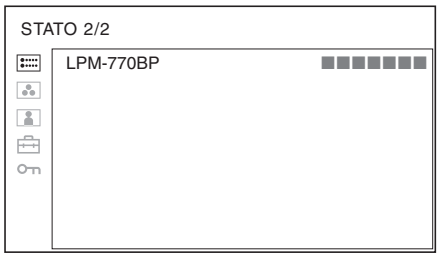

- Formato del segnale
- Temperatura del colore
- Formato HDMI
- Impostazione NTSC
- Modalità scansione
- Risparmio energetico
- Nome del modello e numero di serie

Menu TEMP COLORE

Il menu TEMP COLORE è utilizzato per regolare il bilanciamento del bianco dell'immagine.
Per effettuare questa regolazione occorre utilizzare lo strumento apposito.

Consigliato: Konica Minolta color analyzer CA-210

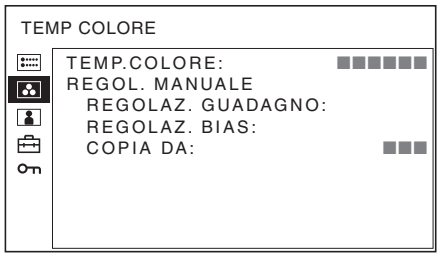

Sottomenu	Impostazione
TEMP.COLORE	Consente di selezionare la temperatura colore tra una delle seguenti impostazioni: D65, D93 e UTENTE.
REGOL. MANUALE	Se si imposta TEMP. COLORE su UTENTE, la voce visualizzata da nera diventa bianca ed è possibile regolare la temperatura colore. I valori impostati vengono memorizzati. • **REGOLAZ. GUADAGNO**: regola il bilanciamento colore (GUADAGNO). • **REGOLAZ. BIAS**: regola il bilanciamento colore (BIAS). • **COPIA DA**: se si seleziona D65 o D93 i dati sul bilanciamento del bianco per la temperatura colore selezionata vengono copiati nelle impostazioni UTENTE.

Menu CONTROLLO UTENTE

Il menu CONTROLLO UTENTE è utilizzato per regolare l'immagine.
A seconda del segnale in ingresso, alcune voci non possono essere regolate e sono visualizzate in nero.

Per informazioni sui segnali in ingresso e le voci regolabili/impostabili, vedere pagina 9.

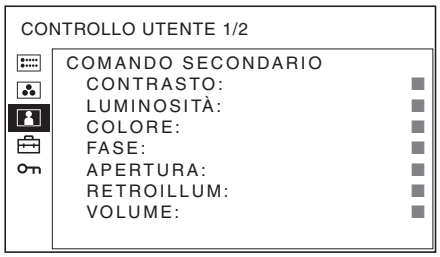

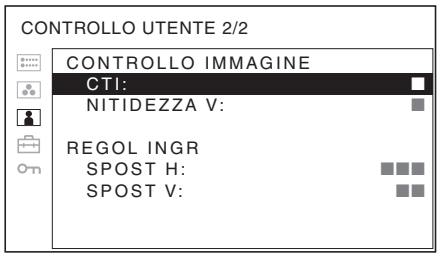

Sottomenu	Impostazione
COMANDO SECONDARIO	Consente di regolare la regolazione di precisione dei pulsanti funzione ai quali sono assegnati CONTRASTO, LUMINOSITÀ, COLORE e FASE. • **CONTRASTO**: regola il contrasto dell'immagine. • **LUMINOSITÀ**: regola la luminosità dell'immagine. • **COLORE**: regola l'intensità del colore. Maggiore è il valore impostato, maggiore è l'intensità. Minore è il valore impostato, minore è l'intensità. • **FASE**: regola i toni del colore. Maggiore è il valore impostato, più verde è l'immagine. Minore è il valore impostato, più purpurea è l'immagine. • **APERTURA**: regola la nitidezza dell'immagine. Maggiore è il valore impostato, più è nitida l'immagine. Minore è il valore impostato, più è sfocata l'immagine. APERTURA non è disponibile quando la funzione di messa a fuoco della videocamera è attivata. • **RETROILLUM**: regola la retroilluminazione. Quando si regola l'impostazione, viene modificata la luminosità della retroilluminazione. • **VOLUME**: regola il volume.

Sottomenu	Impostazione
CONTROLLO IMMAGINE	Regola l'immagine. • **CTI (Chroma Transient Improvement, Miglioramento cromatico transitorio)**: quando è in ingresso un segnale a bassa risoluzione colore, è possibile visualizzare un'immagine nitida. Con un'impostazione più alta, l'immagine diventa ancora più nitida. • **NITIDEZZA V**: è possibile visualizzare un'immagine nitida. Con un'impostazione più alta, l'immagine diventa ancora più nitida.
REGOL INGR	• **SPOST H**: regola la posizione dell'immagine. Con l'aumentare del valore, l'immagine si sposta a destra; la diminuzione del valore comporta lo spostamento dell'immagine a sinistra. • **SPOST V**: regola la posizione dell'immagine. Con l'aumentare del valore, l'immagine si sposta verso l'alto; col diminuire del valore, l'immagine si sposta verso il basso.

Menu CONFIG UTENTE

Il menu CONFIG UTENTE consente di impostare il sistema, l'indicatore, il peaking, gli indicatori di livello video, il profilo monitor e i pulsanti funzione.

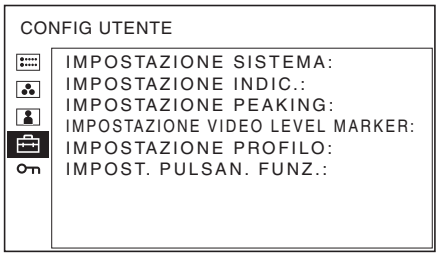

IMPOSTAZIONE SISTEMA

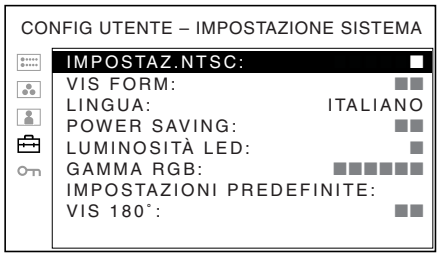

Sottomenu	Impostazione
IMPOSTAZ.NTSC	Consente di selezionare il livello di impostazione NTSC tra due modalità. Il livello di impostazione 7,5 è utilizzato principalmente nel Nord America. Il livello di impostazione 0 è utilizzato principalmente in Giappone.
VIS FORM	Consente di selezionare la modalità di visualizzazione del formato del segnale e della modalità di scansione. • **INSER**: formato e modalità di scansione sono sempre visualizzati. • **DISIN**: il display è nascosto. • **AUTO**: il formato e la modalità di scansione vengono visualizzati per circa 10 secondi all'avvio dell'ingresso del segnale.
LINGUA	È possibile selezionare la lingua del menu o dei messaggi tra sette lingue. • **ENGLISH**: inglese • **FRANÇAIS**: francese • **DEUTSCH**: tedesco • **ESPAÑOL**: spagnolo • **ITALIANO**: italiano • **日本語** : giapponese • **中文**: cinese semplificato
POWER SAVING	Inserisce e disinserisce la modalità di risparmio energetico. Se è impostata su INSER, il monitor entra in modalità di risparmio energetico se non riceve un segnale in ingresso per circa un minuto.
LUMINOSITÀ LED	Consente di impostare la luminosità dei LED del pannello anteriore. • **0**: il LED è più luminoso. • **1**: il LED è più scuro.
GAMMA RGB	Consente di impostare i livelli di bianco e nero per il formato RGB dei segnali HDMI. • **COMPLETO**: da 0 (livello nero) a 255 (livello bianco) • **LIMITATO**: da 16 (livello nero) a 235 (livello bianco)
IMPOSTAZIONI PREDEFINITE	Ripristina tutti le impostazioni sui valori predefiniti di fabbrica. Se si preme il pulsante ENTER per selezionare YES, vengono ripristinati i valori di fabbrica delle impostazioni. Tutti i dati memorizzati vengono eliminati. Se si preme il pulsante RETURN per selezionare NO, viene visualizzata di nuovo la schermata precedente.

Sottomenu	Impostazione
VIS 180º	Selezionare INSER. per visualizzare l'immagine ruotata di 180º. È possibile utilizzare l'unità capovolta quando si guardano le immagini dal basso. Selezionare DISIN per l'utilizzo normale.

IMPOSTAZIONE INDIC.

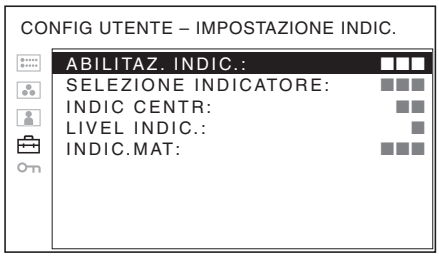

Sottomenu	Impostazione
ABILITAZ. INDIC.	Selezionare INSER per visualizzare l'indicatore e DISIN per nasconderlo. **Nota** Se viene selezionato NATIVO nell'impostazione SCANSIONE, l'indicatore non è visualizzato. Per visualizzare l'indicatore, selezionare un'impostazione diversa da NATIVO.
SELEZIONE INDICATORE	Quando il fotogramma del film è visualizzato sullo schermo, seleziona il rapporto di formato in base al film. **Quando è selezionato un rapporto di formato 16:9 tramite il pulsante al quale è assegnata la funzione formato** È possibile selezionare tra uno dei seguenti indicatori: 4:3, 15:9, 14:9, 13:9, 1.85:1 2.35:1, 1.85:1 & 4:3 e DISIN. **Quando è selezionato un rapporto di formato 4:3 tramite il pulsante al quale è assegnata la funzione formato** È possibile selezionare 16:9 o DISIN.
INDIC CENTR	Selezionare INSER per visualizzare l'indicatore centrale dell'immagine; selezionare DISIN per non visualizzarlo.

Sottomenu	Impostazione
LIVEL INDIC.	Consente di impostare la luminanza di visualizzazione di SELEZIONE INDICATORE e INDIC CENTR. È possibile scegliere un valore da 1 a 3. Quando l'impostazione è bassa, l'indicatore visualizzato è scuro.
INDIC.MAT	Consente di scegliere se inserire un segno all'esterno della visualizzazione dell'indicatore. • **DISIN**: nessun segno. • **METÀ**: il segno è grigio. • **NERO**: il segno è segno nero.

IMPOSTAZIONE PEAKING

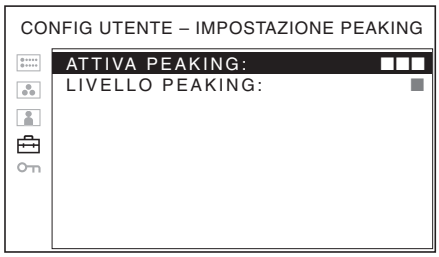

Sottomenu	Impostazione
ATTIVA PEAKING	Selezionare INSER per visualizzare il peaking e DISIN per nasconderlo.
LIVELLO PEAKING	Imposta il livello di peaking: • **1**: Extra-fine • **2**: Fine • **3**: Medio

IMPOSTAZIONE VIDEO LEVEL MARKER (VLM)

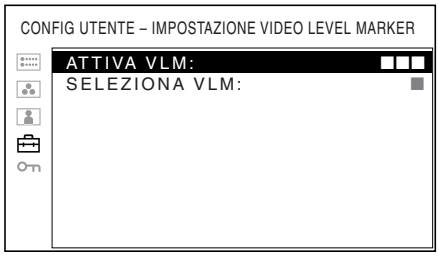

Sottomenu	Impostazione
ATTIVA VLM	Selezionare INSER per visualizzare VLM e DISIN per nasconderlo.
SELEZIONA VLM	Imposta il VLM • **1**: IRE 80 • **2**: IRE 70 • **3**: IRE 60

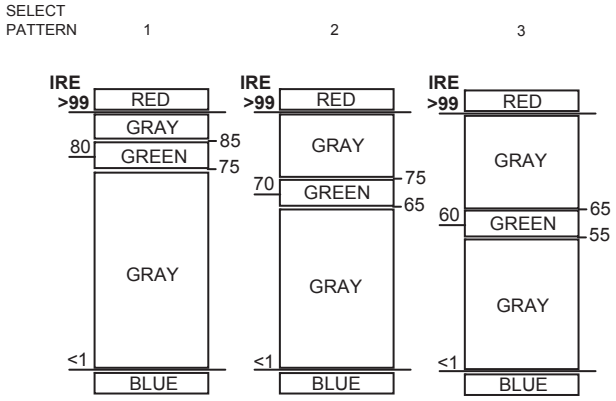

La funzione VIDEO LEVEL MARKER consente di selezionare uno dei tre suddetti schemi in cui la posizione verde indica il livello in IRE.

Nota

Il valore dell'IRE rappresenta soltanto una guida. Si consiglia di controllare l'immagine effettiva.

IMPOSTAZIONE PROFILO

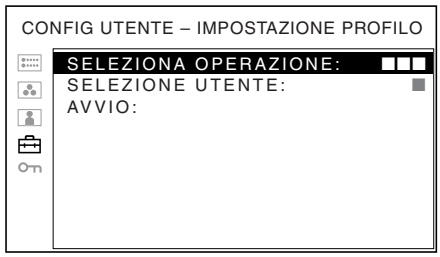

Sottomenu	Impostazione
SELEZIONA OPERAZIONE	Consente di impostare se caricare o salvare un profilo. • **CARICA**: carica un profilo. • **SALVA**: salva un profilo.
SELEZIONE UTENTE	Seleziona un file da eseguire. Gli utenti per cui è già presente un profilo sono visualizzati in rosso. **Nota** Se si seleziona SALVA per un utente per cui è già presente un profilo, l'impostazione viene sovrascritta.

Sottomenu	Impostazione
AVVIO	Avvia il funzionamento. Se si seleziona CARICA in SELEZIONA OPERAZIONE • **Pulsante ENTER YES**: carica i profili selezionati. • **Pulsante RETURN NO**: torna alla schermata precedente. Se si seleziona SALVA in SELEZIONA OPERAZIONE • **Pulsante ENTER YES**: salva i profili nell'utente selezionato. • **Pulsante RETURN NO**: torna alla schermata precedente.

IMPOST. PULSAN. FUNZ.

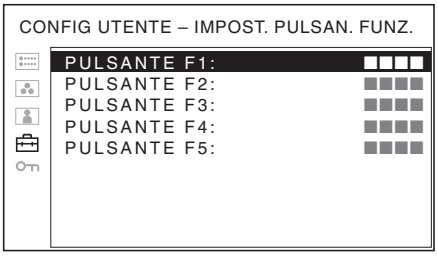

Sottomenu	Impostazione
Da PULSANTE F1 a PULSANTE F5	Consente di assegnare la funzione ai pulsanti funzionali del pannello anteriore e attiva o disattiva la funzione. È possibile assegnare una funzione tra SCANSIONE, FORMATO, MONO e CONTR. **Impostazione predefinita di fabbrica** • **Pulsante F1**: LUMINOSITÀ • **Pulsante F2**: CONTRASTO • **Pulsante F3**: COLORE • **Pulsante F4**: SCANSIONE • **Pulsante F5**: VOLUME

Funzioni assegnate ai pulsanti funzionali

CONTRASTO
Premere il pulsante per visualizzare la schermata di regolazione e regolare il contrasto dell'immagine. Premere di nuovo per nascondere la schermata di regolazione. Tuttavia è ancora possibile regolare il contrasto dell'immagine. Ruotare il controllo selezione menu verso destra per aumentare il contrasto e verso sinistra per ridurlo.

LUMINOSITÀ
Premere il pulsante per visualizzare la schermata di regolazione e regolare la luminosità dell'immagine. Premere di nuovo per nascondere la schermata di regolazione. Tuttavia è ancora possibile regolare la luminosità dell'immagine. Ruotare il controllo selezione menu verso destra per aumentare la luminosità e verso sinistra per ridurla.

COLORE
Premere il pulsante per visualizzare la schermata di regolazione e regolare l'intensità del colore. Premere di nuovo per nascondere la schermata di regolazione. Tuttavia è ancora possibile regolare l'intensità del colore. Ruotare il controllo selezione menu verso destra per aumentare l'intensità e verso sinistra per ridurla.

FASE
Premere il pulsante per visualizzare la schermata di regolazione e regolare i toni dei colori. Premere di nuovo per nascondere la schermata di regolazione. Tuttavia è ancora possibile regolare i toni dei colori. Ruotare il controllo selezione menu verso destra per aumentare il tono verde e verso sinistra per aumentare il tono porpora. (È possibile utilizzare questa funzione solo con il sistema NTSC).

APERTURA
Premere il pulsante per visualizzare la schermata di regolazione e regolare la nitidezza dell'immagine. Premere di nuovo per nascondere la schermata di regolazione. Tuttavia è ancora possibile regolare la nitidezza dell'immagine. Ruotare il controllo selezione menu verso destra per aumentare la nitidezza dell'immagine e verso sinistra per rendere l'immagine più sfocata.

VOLUME
Premere il pulsante per visualizzare la schermata di regolazione e regolare il volume. Premere di nuovo per nascondere la schermata di regolazione. Tuttavia è ancora possibile regolare il volume. Ruotare il controllo selezione menu verso destra per aumentare il volume e verso sinistra per ridurlo.

PEAKING
Premere il pulsante per visualizzare il peaking. Premendo nuovamente il pulsante, il monitor passa automaticamente alla visualizzazione normale. Impostare il livello di peaking nel menu LIVELLO PEAKING.

VLM (VIDEO LEVEL MARKER)
Premere il pulsante per visualizzare il VLM. Premendo nuovamente il pulsante, il monitor passa automaticamente alla visualizzazione normale. Impostare il livello di VLM nel menu SELEZIONA VLM.

FORMATO
Premere il pulsante per impostare il rapporto di formato dell'immagine, 4:3 o 16:9.

Nota

Il pannello del monitor è 15:9.
Quando viene visualizzato il segnale 16:9, appaiono delle barre nere nella parte superiore e inferiore dello schermo. Non si tratta di un malfunzionamento (vedere "Immagine della modalità scansione" a pagina 21).

MODO 2 IMMAGINI
Premere il pulsante per visualizzare COMPOSITE 1 e COMPOSITE 2 contemporaneamente. Premendo nuovamente il pulsante, il monitor passa automaticamente alla visualizzazione normale. Viene visualizzata la LINEA selezionata prima di passare al modo 2 immagini.

Nota

La funzione può essere utilizzata quando è selezionato COMPOSITE 1 o COMPOSITE 2. Premere il pulsante per visualizzare l'immagine da COMPOSITE 1 a sinistra quando è selezionato COMPOSITE 1. Premere il pulsante per visualizzare l'immagine da COMPOSITE 2 a sinistra quando è selezionato COMPOSITE 2.
Se si preme di nuovo il pulsante, il monitor torna automaticamente alla visualizzazione normale.

SCELTA COMPOSITO
Premere il pulsante per passare dalla visualizzazione da COMPOSITE 1 a quella da COMPOSITE 2.

Nota

La funzione può essere utilizzata quando è selezionato COMPOSITE 1 o COMPOSITE 2.

SCANSIONE
Premere il pulsante per modificare la dimensione di scansione dell'immagine. A ogni pressione del pulsante per la visualizzazione 4:3, l'immagine passa nella sequenza di scansione NORMALE → scansione SOVRA → NATIVO. A ogni pressione del pulsante per la visualizzazione 16:9, l'immagine passa nella sequenza di scansione NORMALE → scansione SOVRA → schermo COMPLETO → (vedere "Immagine della modalità scansione" a pagina 21).

MONO
Premere il pulsante per visualizzare un'immagine monocromatica. Premendo nuovamente i pulsanti, il monitor passa automaticamente alla modalità colore.

CONTR.
Premere il pulsante per visualizzare l'indicatore. Impostare l'indicatore del formato nel menu IMPOSTAZIONE INDIC. (vedere pagina 18).

Immagine della modalità scansione

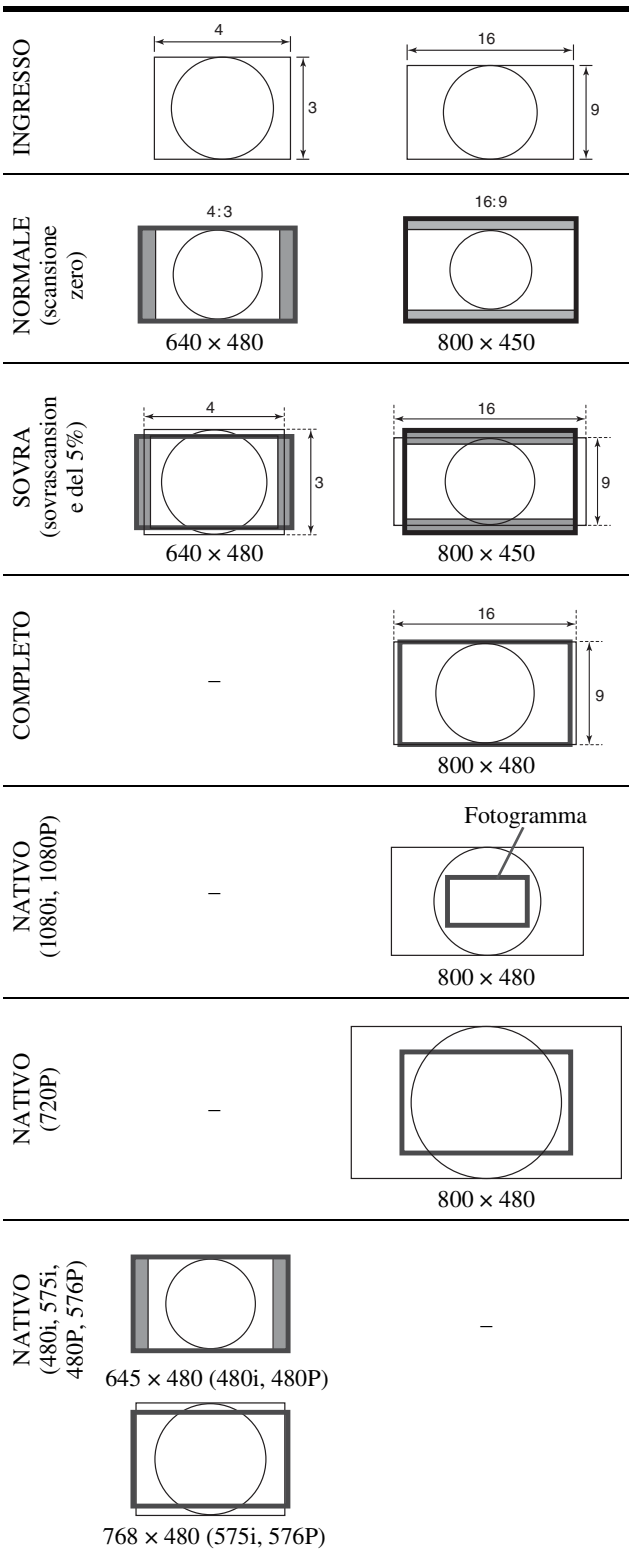

Menu INIBIZIONE TASTO

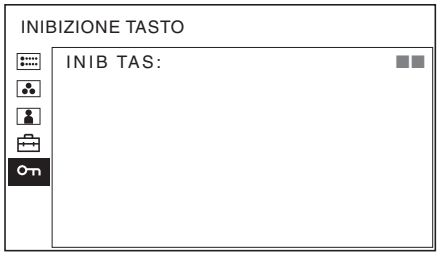

Consente di bloccare le impostazioni in modo da impedire l'utilizzo ai non autorizzati.
Selezionare DISIN o INSER.
Se si imposta su INSER, tutte le voci sono visualizzate in nero, a indicare che sono bloccate.

Guida alla soluzione dei problemi

Questa sezione aiuta a isolare la causa di un problema, eliminando la necessità di rivolgersi all'assistenza tecnica.

- **L'unità non funziona** → La funzione di inibizione tasto è attiva. Impostare INIB TAS su DISIN nel menu INIBIZIONE TASTO.
  Oppure, è stata assegnata una funzione inattiva. Premere il pulsante RETURN per controllare le funzioni assegnate.
- **Barre nere appaiono nella parte superiore e inferiore del display** → Quando il formato del segnale è diverso da quello dello schermo, vengono visualizzate delle barre nere. Non si tratta di un malfunzionamento dell'unità.
- **Impossibile effettuare regolazioni e impostazioni** → Le regolazioni e le impostazioni dipendono dai segnali in entrata e dallo stato dell'unità. Vedere "Segnali di ingresso e voci regolabili/impostabili" (pagina 9).
- **La visualizzazione del segnale di ingresso HDMI è lenta** → Questa è una caratteristica tecnica dell'hardware. Non si tratta di un malfunzionamento.

Caratteristiche tecniche

Caratteristiche immagine

Pannello LCD TFT Active Matrix
Dimensione immagine
tipo 7
Angolo di visione (sinistra/destra, contrasto > 10:1)
80°/80°
Scansione Normale 0%
Sovrascansione 5%
Dimensione immagine effettiva (l × a, diagonale)
152,4 mm × 91,5 mm 177,8 mm
(6 pollici × $3^5/_8$ pollici, 7 pollici)
Risoluzione H 800 punti, V 480 linee
Rapporto di formato
15:9

Ingresso/Uscita

Ingresso

Connettore di ingresso COMPOSITE (NTSC/PAL)
Tipo BNC (2)
1 Vp-p ± 3 dB con sincronismo negativo
Connettore di ingresso HDMI
Tipo A (1)
Connettore di ingresso COMPONENT
Tipo BNC (1)
0,7 Vp-p ± 3 dB
(crominanza segnale spettro cromatico normale 75%)
Connettore di ingresso audio
Presa mini stereo ϕ3,5 (1)
Connettore DC IN
CC 12V (impedenza di uscita pari o inferiore a 0,05 Ω)

Uscita

Connettore di uscita COMPOSITE
Tipo BNC (2)
Loop-through, funzione terminale automatico da 75 Ω
Uscita altoparlante incorporato
0,5 W monoaurale
Connettore di uscita cuffie
Presa mini stereo ϕ3,5 (1)

Dati generali

Alimentazione Batteria Sony NP-F970/F770 da 7,2 V CC
Spina XLR-4P da 12 V CC
Consumo di corrente
Massimo: circa 15 W
Dimensioni(l/a/p)
Circa 186 mm × 146 mm × 66 mm ($7^3/_8$ pollici × $5^3/_4$ pollici × $2^5/_8$ pollici)
Peso Circa 840 g (solo unità principale) (1 £ 14 oz)
Condizioni di funzionamento
Temperatura
da 0 °C a 40 °C (da 32 °F a 104 °F)
Temperatura consigliata
da 20 °C a 30 °C (da 68 °F a 86 °F)
Umidità dal 30% all'85% (senza condensa)
Pressione da 700 hPa a 1060 hPa
Condizioni di deposito e trasporto
Temperatura
da –20 °C a +60 °C (da –4 °F a +140 °F)
Umidità da 0% a 90%
Pressione da 700 hPa a 1060 hPa
Accessori in dotazione
Palpebra paraluce (1)
Corredo di documentazione stampata

Design e caratteristiche tecniche sono soggetti a modifiche senza preavviso.

Nota
Verificare sempre che l'apparecchio stia funzionando correttamente prima di usarlo. LA SONY NON SARÀ RESPONSABILE DI DANNI DI QUALSIASI TIPO, COMPRESI, MA SENZA LIMITAZIONE A, RISARCIMENTI O RIMBORSI A CAUSA DELLA PERDITA DI PROFITTI ATTUALI O PREVISTI DOVUTA A GUASTI DI QUESTO APPARECCHIO, SIA DURANTE IL PERIODO DI VALIDITÀ DELLA GARANZIA SIA DOPO LA SCADENZA DELLA GARANZIA, O PER QUALUNQUE ALTRA RAGIONE.

Formati di segnale disponibili

L'unità supporta i seguenti formati di segnale.

Sistema	Linee totali	Linee attive	Velocità di trasmissione	Scansione	Rapporto di formato	Standard di segnale		
						COMPOSITO	HDMI	COMPONENT
575/50I (PAL)	625	575	25	2:1 interlacciato	16:9/4:3	○	○	○
480/60I (NTSC)	525	483	30	2:1 interlacciato	16:9/4:3	○	○	○
576/50P	625	576	50	Progressivo	16:9/4:3	–	–	○
480/60P	525	483	60	Progressivo	16:9/4:3	–	–	○
640×480/60P	525	480	60	Progressivo	4:3	–	–	○
1080/24PsF*	1125	1080	24	Progressivo (sF)	16:9	–	–	○
1080/25PsF**	1125	1080	25	Progressivo (sF)	16:9	–	–	○
1080/24P	1125	1080	24	Progressivo	16:9	–	○	○
1080/25P	1125	1080	25	Progressivo	16:9	–	○	○
1080/30P	1125	1080	30	Progressivo	16:9	–	○	○
1080/50I	1125	1080	25	2:1 interlacciato	16:9	–	○	○
1080/60I	1125	1080	30	2:1 interlacciato	16:9	–	○	○
720/50P	750	720	20	Progressivo	16:9	–	○	○
720/60P	750	720	60	Progressivo	16:9	–	○	○
1080/50P	1125	1080	50	Progressivo	16:9	–	○	○
1080/60P	1125	1080	60	Progressivo	16:9	–	○	○

* Il formato viene visualizzato sullo schermo come 1080/48I.
** Il formato viene visualizzato sullo schermo come 1080/50I.

Innan du använder enheten bör läsa igenom den här bruksanvisningen noga. Förvara den sedan så att du i framtiden kan använda den som referens.

AVISO

Para reducir el riesgo de incendio o descarga eléctrica, no exponga la unidad a la lluvia ni a la humedad.

No exponga las pilas a fuentes de calor excesivo, como la luz solar directa, el fuego o similares.

Un exceso de presión sonora de los auriculares puede ocasionar la pérdida de la capacidad auditiva.

PRECAUCIÓN
Sustituya la batería únicamente por otra del tipo especificado. De lo contrario, es posible que se produzcan incendios o lesiones.

Atención

Los campos electromagnéticos a frecuencias específicas podrán influir en la imágen y el sonido de esta unidad.

POR FAVOR LEA DETALLADAMENTE ESTE MANUAL DE INSTRUCCIONES ANTES DE CONECTAR Y OPERAR ESTE EQUIPO.

RECUERDE QUE UN MAL USO DE SU APARATO PODRÍA ANULAR LA GARANTÍA.

Para los clientes de Europa

Este producto con marcado CE cumple con las directivas de compatibilidad electromagnética (EMC) de la Comisión Europea.
El cumplimiento de esta directiva implica la conformidad con los siguientes estándares europeos:

- EN55103-1: Interferencia electromagnética (Emisión)
- EN55103-2: Susceptibilidad electromagnética (Inmunidad)

Este producto ha sido diseñado para utilizarse en los entornos electromagnéticos siguientes:
E1 (zona residencial), E2 (zona comercial e industrial ligera), E3 (exteriores urbanos) y E4 (entorno con EMC controlada, p. ej., estudio de televisión).

Aviso para los clientes de países en los que se aplican las directivas de la UE

El fabricante de este producto es Sony Corporation, 1-7-1 Konan Minato-ku Tokyo, 108-0075, Japón. El representante autorizado en lo referente al cumplimiento de la directiva EMC y a la seguridad de los productos es Sony Deutschland GmbH, Hedelfinger Strasse 61, 70327 Stuttgart, Alemania. Para resolver cualquier asunto relacionado con el soporte técnico o la garantía, consulte las direcciones que se indican en los documentos de soporte técnico y garantía suministrados por separado.

Tratamiento de equipos eléctricos y electrónicos de uso comercial al final de su vida útil (aplicable en la Unión Europea y en países europeos con sistemas de recogida selectiva de residuos)

Este símbolo en su equipo o su embalaje indica que el presente producto no puede ser tratado como residuos domésticos normales. En su lugar, deben entregarse conforme al correspondiente plan de recogida para el reciclaje de equipos eléctricos y electrónicos. Asegurándose de que este producto es desechado correctamente, Ud. ayuda a prevenir las consecuencias negativas para el medio ambiente y la salud humana que podrían derivarse de la incorrecta manipulación de este producto. El reciclaje de materiales ayuda a conservar las reservas naturales. Para obtener información detallada sobre el reciclaje de este producto, contacte con su oficina local de Sony o visite la página Web europea de Sony para empresas:
http://www.sonybiz.net/environment

Contenido

Precauciones 4
Seguridad 4
Observaciones sobre la instalación 4
Manipulación de la pantalla LCD 4
Limpieza 4
Acerca de los terminales de la batería 5
Características 5
Ubicación y funciones de componentes y mandos 7
Panel delantero 7
Fijación del parasol 8
Señales de entrada y elementos ajustables/de ajuste 9
Panel trasero/inferior 10
Suministro de alimentación 11
Conexión del suministro de alimentación 11
Fijación de la batería 11
Selección de la configuración predeterminada 12
Selección del idioma del menú 13
Uso del menú 14
Ajuste mediante menús 16
Elementos 16
Ajuste y modificación de la configuración 16
Menú ESTADO..... 16
Menú TEMP COLOR 16
Menú CONTROL USUARIO..... 17
Menú CONFIG USUARIO..... 18
Menú INHIBICIÓN DE TECLA 22
Solución de problemas 22
Especificaciones 23

ES

Precauciones

Seguridad

- Haga funcionar la unidad solamente con una fuente de alimentación que se ajuste a lo indicado en la sección "Especificaciones".
- En el panel inferior hay una placa que indica la tensión de funcionamiento, etc.
- Si se introduce algún objeto sólido o líquido en la unidad, desenchúfela y hágala revisar por personal especializado antes de volver a utilizarla.
- La toma de la pared debe estar situada junto al equipo y ser fácilmente accesible.
- No sujete el monitor por la batería para transportarlo.
- Después de haber utilizado la unidad durante mucho tiempo, sus partes superior y posterior (orificios de ventilación, terminales metálicos, metal, y partes circundantes, etc.) pueden estar calientes. Tenga cuidado de no tocarlo mientras esté en funcionamiento ni después de haberlo utilizado.
- Cuando utilice la unidad fijada a una cámara, instale la cámara en un trípode por motivos de seguridad.

Observaciones sobre la instalación

- Permita una circulación de aire adecuada para evitar el recalentamiento interno.
  No coloque la unidad sobre superficies (cojines, sábanas, etc.) ni cerca de (cortinas, tapices) materiales que puedan obstruir los orificios de ventilación.
- No instale la unidad cerca de fuentes de calor como radiadores o conductos de aire ni la coloque en lugares expuestos a luz solar directa, polvo excesivo, vibraciones mecánicas o golpes.

Manipulación de la pantalla LCD

- La pantalla LCD de esta unidad ha sido fabricada con tecnología de alta precisión. Por ello, es posible que quede una pequeña proporción de píxeles "atascados", o bien siempre apagados (negro), siempre encendidos (rojo, verde o azul) o parpadeando. Además, a lo largo de un amplio periodo de tiempo, esos píxeles "atascados" pueden ir apareciendo espontáneamente debido a las características de la pantalla de cristal líquido. Esto no significa que la unidad funcione mal.
- No deje la pantalla LCD de cara al sol puesto que la pantalla LCD puede resultar dañada. Tenga cuidado al colocar la unidad cerca de una ventana.
- No empuje ni raye la pantalla del monitor LCD. No coloque objetos pesados sobre la pantalla del monitor LCD. La pantalla puede perder uniformidad.
- Si se utiliza la unidad en un lugar frío, pueden aparecer líneas horizontales o imágenes residuales en la pantalla. Esto no es un fallo de funcionamiento. Cuando se caliente el monitor, la pantalla se verá con normalidad.
- Si aparece una imagen fija como un fotograma de una imagen dividida o un código de tiempo, o si aparece una imagen fija durante un tiempo prolongado, es posible que quede una imagen en la pantalla y aparezca superpuesta como una imagen fantasma.
- La pantalla se calienta durante el funcionamiento. Esto no es un fallo de funcionamiento.

Limpieza

Antes de la limpieza

Asegúrese de extraer primero la batería.

Limpieza de la pantalla del monitor

La superficie de la pantalla del monitor está tratada especialmente para reducir el reflejo de la luz.
Un mantenimiento incorrecto puede afectar al rendimiento del monitor, por lo que se debe tener en cuenta lo siguiente:

- Limpie suavemente la pantalla con un paño suave, como un trapo o una gamuza.
- Las manchas persistentes pueden eliminarse con un paño suave, como un trapo o una gamuza, ligeramente humedecido con agua.
- No utilice nunca disolventes como alcohol, benceno o diluyente, o detergentes ácidos, alcalinos o abrasivos, o paños de limpieza con productos químicos, ya que dañarán la superficie de la pantalla.

Limpieza de la carcasa

- Limpie cuidadosamente la carcasa con un paño suave y seco. Las manchas persistentes pueden eliminarse con un paño ligeramente humedecido en una solución detergente suave y, a continuación, pasando un paño seco y suave.
- El uso de alcohol, benceno, disolventes o insecticidas puede dañar el acabado de la carcasa, o borrar las indicaciones de la carcasa. No utilice estos productos químicos.
- Si se frota la carcasa con un paño sucio, la carcasa puede rayarse.
- Si la carcasa entra en contacto con goma o resina de vinilo durante un periodo de tiempo prolongado, el acabado de la carcasa podría deteriorarse y el recubrimiento podría desprenderse.

Acerca de los terminales de la batería

Los terminales de la batería de esta unidad (las partes que conectan con la batería) son elementos consumibles. La alimentación puede no llegar a la unidad principal si los terminales están deformados o doblados debido a vibraciones, impactos, o a la formación de óxido debida a la utilización en exteriores. Le recomendamos que los haga comprobar periódicamente para utilización prolongada. Con respecto a la comprobación, consulte a su proveedor Sony.

Características

El LPM-770BP (tipo 7) es un monitor LCD portátil de alto rendimiento para eventos profesionales. Es compatible con señales principales tanto digitales como analógicas y con entradas de HDMI [1]. También está equipado con funciones que se pueden ajustar para diferentes finalidades o usos.

1) HDMI, el logotipo HDMI y High-Definition Multimedia Interface son marcas registradas de HDMI Licensing LLC en Estados Unidos y otros países.

Formato

El monitor es compatible con señales de vídeo, COMPONENT y HDMI, y los sistemas de color NTSC/PAL.

Para obtener más información, remítase a "Formatos de señal disponibles" de la página 24.

Placa protectora de la pantalla LCD

Se puede montar y desmontar fácilmente la placa protectora de la pantalla LCD con los cuatro tornillos.

Dos sistemas de alimentación

Esta unidad puede funcionar con una batería de iones de litio de la serie L Sony o con 12 V CC del XLR-4P.

Visualización de barrido/marcador seleccionable

Se pueden visualizar varios elemento spara negocios. El marcador central, el marcador de aspecto o el tamaño de pantalla (barrido), etc., se muestran seleccionando según el uso.

Para obtener más información, remítase a "AJUSTE DE MARCADOR" de la página 18 y BARRIDO en "AJUSTE BOTÓN FUNCIÓN" de la página 20.

Ajuste de barrido/visualización nativa

Cuando entran señales de vídeo, se puede ajustar el tamaño de pantalla a 0% de barrido (normal), 5% de sobrebarrido (sobreexploración) o modo de zoom (pantalla completa).
También cuenta con una función de visualización nativa que asigna los píxeles de la señal al panel en modalidad uno a uno.

Selección de modo de temperatura de color

La temperatura de color se puede seleccionar entre dos ajustes (9300 K, 6500 K).

Menús en pantalla

Mediante los menús en pantalla, se pueden establecer los ajustes apropiados según el sistema conectado.

Pantalla de selección de idioma
Se puede seleccionar uno de estos siete idiomas: inglés, alemán, francés, italiano, español, japonés y chino simplificado.

Función de inhibición de teclas
Se puede inhibir una función de tecla para evitar utilizarla inadvertidamente.

Altavoz monoaural
Para comprobar el sonido.

Función de operación con batería
El monitor LCD se puede utilizar durante aproximadamente tres horas con una batería NP-F970 de la serie L Sony o durante aproximadamente dos horas con una batería NP-F770 de la serie L Sony. (El tiempo varía dependiendo del entorno.)

Agudización de color
Los bordes de las figuras se colorean para enfocar fácilmente. El nivel de agudización puede seleccionarse para adecuarlo a su grabación.

Marcador de nivel de vídeo
Los niveles de brillo de vídeo especificados en la imagen están coloreados como una guía de ajuste del iris. Los niveles de brillo de vídeo pueden seleccionarse para adecuarlos a su grabación.

Visualización de 2 imágenes
Esta unidad puede visualizar dos imágenes de entrada compuesta alineadas horizontalmente. Esto permite comprobar ambas imágenes o ajustarlas utilizando solamente esta unidad.

Orificios roscados para fijación en cuatro direcciones
Esta unidad posee cuatro orificios roscados de 1/4 de pulgada en la parte superior, inferior, derecha, e izquierda del monitor. Esto le da más libertad para la forma de colocar el monitor.

Monitor pequeño y ligero
Esta unidad pesa aprox. 840 g (unidad principal solamente). Está diseñada con gran movilidad como monitor portátil para fijarse a una zapata de cámara.

Conexión en cadena de señal compuesta
Este monitor puede conectar en cadena la señal compuesta. Esto le permite configurar el sistema de varias formas.

Ubicación y funciones de componentes y mandos

Panel delantero

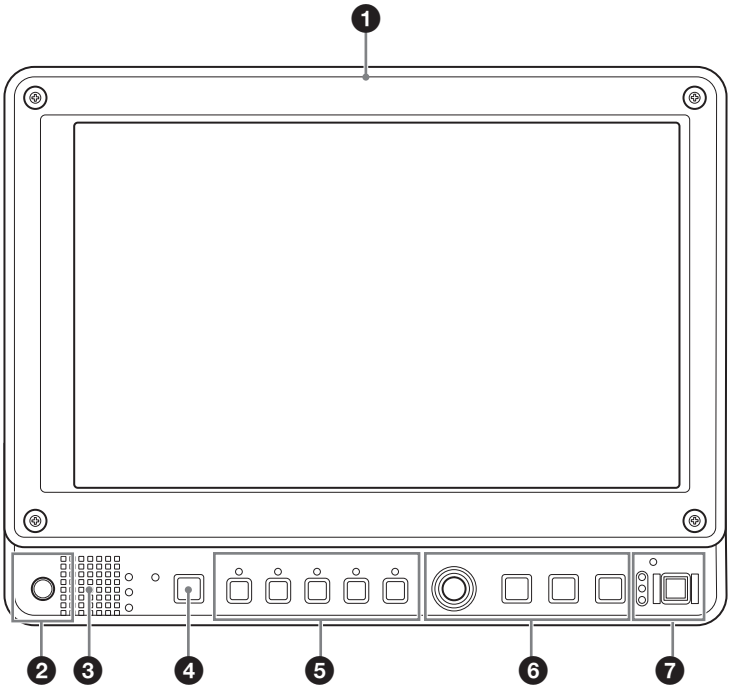

❶ Placa protectora de la pantalla LCD
Se puede desmontar la placa protectora de la pantalla LCD retirando los cuatro tornillos.

❷ Clavija ∩ (auriculares)
Se emite el sonido de la señal de audio que se selecciona mediante el botón de selección de entrada.

❸ Altavoz
Se emite en sonido monoaural (L + R) la señal de audio que se selecciona mediante el botón de selección de entrada.
Las señales de audio no se enviarán cuando los auriculares estén conectados a la clavija ∩.

❹ Botones de selección de entrada
Pulse estos botones para controlar la señal de entrada a cada conector.

❺ Botones de función
Se puede activar y desactivar la función asignada.
El ajuste de fábrica es el siguiente:
Botón F1: BRILLO
Botón F2: CONTRASTE
Botón F3: CROMA
Botón F4: BARRIDO
Botón F5: VOLUMEN

Se pueden asignar distintas funciones en AJUSTE BOTÓN FUNCIÓN en el menú CONFIG USUARIO. Pulse el botón de la función de BRILLO, CONTRASTE, CROMA, BARRIDO, VOLUMEN, etc., asignada para visualizar la pantalla de ajuste. Pulse el mismo botón de nuevo y la pantalla de ajuste desaparecerá, pero es posible ajustar el valor sin la visualización del valor del ajuste.

Para más información sobre la función asignada al botón de función, remítase a la página 20.

❻ Botones de operaciones de menú
Muestra o ajusta el menú en pantalla.

Mando selección de menú
Cuando el menú está en pantalla, gire el mando para seleccionar un elemento de menú o valor de ajuste y, a continuación, pulse el mando para confirmar el ajuste.

Botón ENTER
Pulse este botón para confirmar una de las opciones seleccionadas en el menú.
Cuando el menú no está en pantalla, pulse el botón para mostrar el formato de señal destacado.

Botón RETURN
Cuando el menú está en pantalla, pulse el botón para devolver el valor de una de las opciones al valor anterior (excepto en algunas opciones).
Cuando el menú no está en pantalla, pulse el botón para mostrar los nombres de las funciones seleccionadas en AJUSTE BOTÓN FUNCIÓN del menú CONFIG USUARIO en la parte inferior izquierda de la pantalla.
Botón MENU
Pulse este botón para visualizar el menú en pantalla. Al pulsarlo de nuevo el menú desaparece.

❼ Interruptor POWER e indicador
Pulse este interruptor para conectar la alimentación cuando la unidad está apagada. El indicador se ilumina en verde. Vuelva a pulsar el interruptor para que el monitor se apague. El indicador se apaga. En el modo de ahorro de energía, se ilumina en ámbar.
Indicador de nivel de la batería
Estas lámparas muestran el nivel restante de la batería. Cuando el nivel de la batería sea bajo, la lámpara inferior parpadeará lentamente. Reemplace lo antes posible la batería. Si la batería se agota, la alimentación de esta unidad se desconectará y la lámpara inferior parpadeará rápidamente durante diez segundos.

Fijación del parasol

Si instala el parasol suministrado, podrá ver con mayor facilidad las imágenes incluso con luz brillante.

1 Fije el gancho y el cierre de lazo para ensamblar el parasol.

2 Gire el mando para fijar el parasol al orificio roscado para trípode, y tire de la correa hacia la derecha e izquierda.

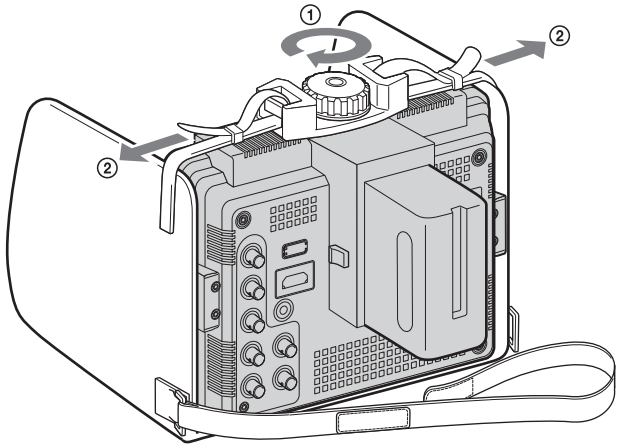

3 Fije el parasol a esta unidad con la correa para el lado posterior.

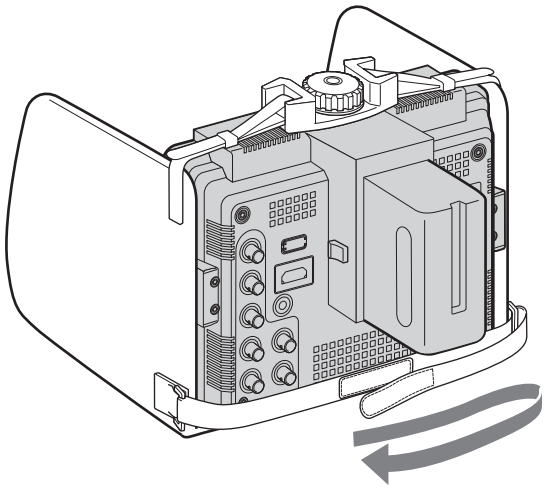

Señales de entrada y elementos ajustables/de ajuste

Elemento	Señal de entrada				
	Vídeo	COMPONENT		HDMI	
		SD	HD	SD	HD
TEMP COLOR	○	○	○	○	○
CONTRASTE*	○	○	○	○	○
BRILLO*	○	○	○	○	○
CROMA*	○	○	○	○	○
FASE*	○ (NTSC)	×	×	×	×
APERTURA	○	○	○	○	○
LUZ DE FONDO	○	○	○	○	○
VOLUMEN	○	○	○	○	○
CTI (Chroma Transient Improvement, mejora cromática momentánea)	○	×	×	×	×
NITIDEZ V	○	○	×	○	×
DESPLAZ H	○	○	○	○	○
DESPLAZ V	○	○	○	○	○
PEAKING	○	○	○	○	○
MARCADOR DE NIVEL DE VÍDEO	○	○	○	○	○
AJUSTE NTSC	○ (NTSC)	×	×	×	×
VISTA FORMATO	○	○	○	○	○
IDIOMA	○	○	○	○	○
AHORRO ENERGÍA	○	○	○	○	○
BRILLO LED	○	○	○	○	○
AJUSTE DE FÁBRICA	○	○	○	○	○
VISTA 180°	○	○	○	○	○
MARCADOR	○	○	○	○	○
PERFIL DEL MONITOR	○	○	○	○	○
ASPECTO	○	○	×	○	×
MODO DOS IMÁGENES	○	×	×	×	×
VÍDEO COMPUESTO	○	×	×	×	×
MODO BARRIDO	○	○	○	○	○
MONO	○	○	○	○	○

○ : Ajustable/puede ajustarse
× : No ajustable/no puede ajustarse

* El ajuste de SUB CONTROL es el mismo.

Panel trasero/inferior

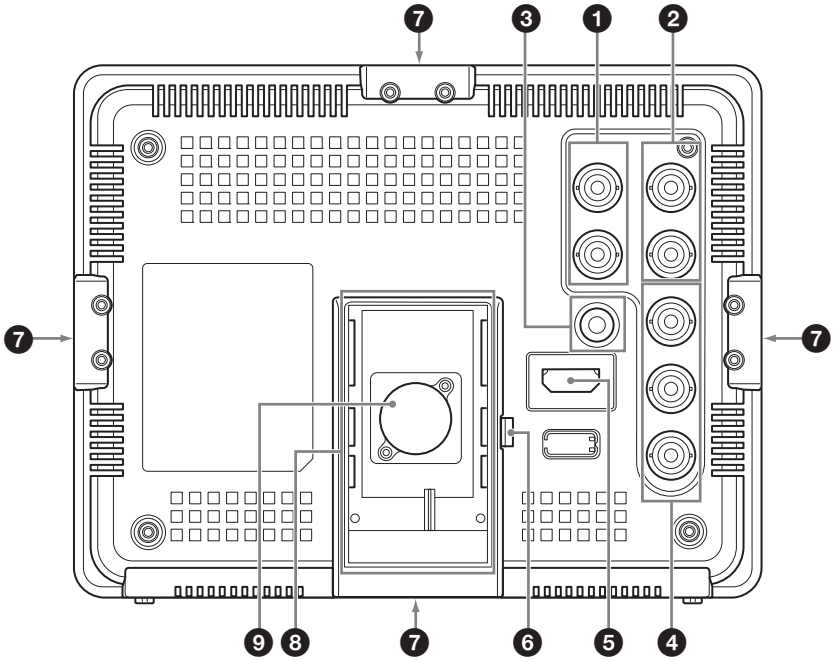

❶ **Conectores de entrada y salida COMPOSITE 1 (BNC)**
Conector IN
Conector de entrada para señales de vídeo compuesto o señales de audio.
Conector OUT
Conector de salida en cadena para la entrada COMPOSITE 1.

❷ **Conectores de entrada y salida COMPOSITE 2 (BNC)**
Conector IN
Conector de entrada para señales de vídeo compuesto o señales de audio.
Conector OUT
Conector de salida en cadena para la entrada COMPOSITE 2.

Nota

Cuando se recibe una señal de vídeo con inestabilidad, etc. la imagen puede perder calidad. Le recomendamos que utilice el TBC (time base corrector, corrector de base de tiempo).

❸ **Conectores de entrada AUDIO (minitoma estéreo de ϕ3,5)**
Conector IN
Conéctelo a las salidas de audio de un equipo externo como, por ejemplo, una VCR.

❹ **Conectores de entrada COMPONENT (BNC)**
Conectores de entrada para señales de vídeo component.

❺ **Conector de entrada HDMI**
Conector de entrada para señales HDMI.

Nota

Utilice un cable compatible con HDMI (opcional) con el logotipo HDMI.

❻ **Botón EJECT**
Mientras pulsa este botón, extraiga la batería.

❼ **Orificio para trípode/ángulo (1/4-20UNC)**
Cuando utilice un trípode o un ángulo, fíjelo al monitor con este orificio.
Cuando coloque el monitor en un trípode o un ángulo, tenga cuidado de que no quede inestable.

❽ **Aditamento para batería**
Fije la batería NP-F970 o NP-F770.

Nota

Por motivos de seguridad, no utilice una batería que no sea una de las siguientes autorizadas por Sony.
Batería de iones de litio: NP-F970, NP-F770

❾ **Toma DC 12V IN (tipo XLR, 4 terminales)**
Conecta una fuente de alimentación externa CC 12V para utilizar el monitor.

Suministro de alimentación

Conexión del suministro de alimentación

Asegúrese de que el interruptor POWER esté en OFF antes de conectar el suministro de alimentación.

Fijación de la batería

Notas

- Utilice una batería cargada.
- Utilice siempre una batería "InfoLITHIUM" Sony. Recomendamos utilizar una NP-F970/F770.
- La batería "InfoLITHIUM" NP-F570/F550/F530/F330 Sony no puede utilizarse.
- Cuando transporte el monitor, no lo sujete por la batería.

Montaje

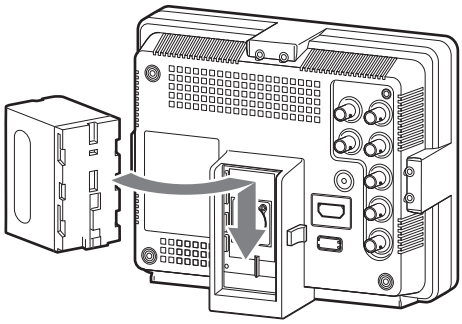

Alinee la ranura de la batería para insertarla de forma recta. Asegúrese de que el botón EJECT haga clic en su lugar y de que la batería haya quedado bloqueada.

Desmontaje

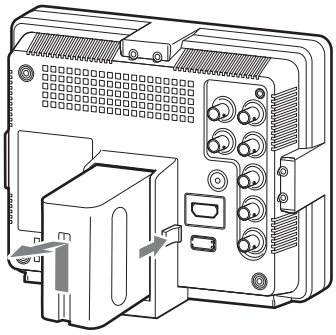

Mientras pulsa el botón EJECT en el sentido de la flecha, extraiga lentamente la batería.

Selección de la configuración predeterminada

Al conectar por primera vez la unidad después de adquirirla, seleccione la zona donde va a utilizarla entre las opciones disponibles.

Valores de configuración predeterminados para cada zona

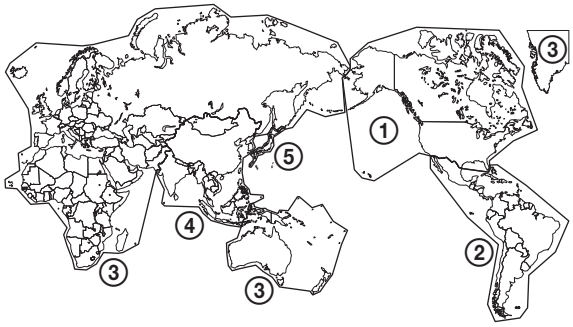

		TEMP COLOR	AJUSTE NTSC
①NORTH AMERICA		D65	7.5
②LATIN AMERICA PAL&PAL-N AREA	ARGENTINA	D65	0
	PARAGUAY	D65	0
	URUGUAY	D65	0
NTSC&PAL-M AREA	OTHER AREA	D65	7.5
③AFRICA AUSTRALASIA EUROPE MIDDLE-EAST		D65	0
④ASIA EXCEPT JAPAN	NTSC AREA	D65	7.5
	PAL AREA	D65	0
⑤JAPAN		D93	0

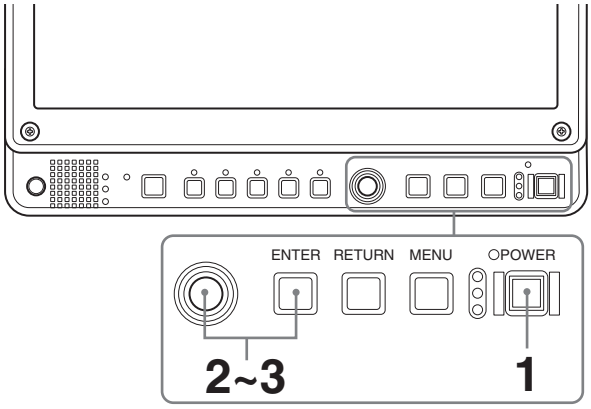

1 Pulse el interruptor POWER.

Se conecta la alimentación y aparece la pantalla SELECT SETTING.

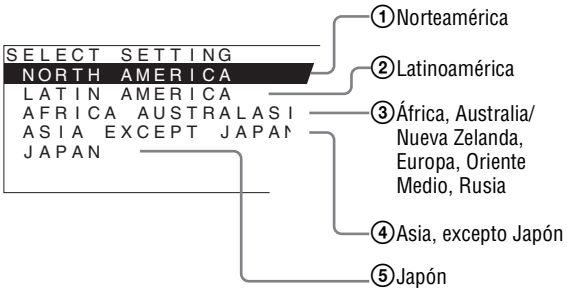

2 Gire el mando selección de menú para seleccionar la zona en la que desea utilizar la unidad y pulse el mando selección de menú o el botón ENTER.

Si selecciona ①, ③ ó ⑤
Aparece la pantalla de confirmación. Confirme la zona seleccionada. Si el ajuste es incorrecto, pulse el botón RETURN para regresar a la pantalla anterior.

```
SELECT THIS AREA?
NORTH  AMERICA

[ENTER]YES
[RETURN]NO
```

Si selecciona ② ó ④
Aparece una de las pantallas siguientes. Gire el mando selección de menú para delimitar aún más la zona y, a continuación, pulse el mando selección de menú o el botón ENTER.
Aparece la pantalla de confirmación. Confirme la zona seleccionada.

Si el ajuste es incorrecto, pulse el botón RETURN para regresar a la pantalla anterior.

② Si se selecciona LATIN AMERICA:

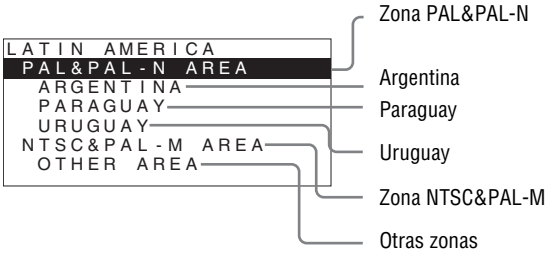

④ Si se selecciona ASIA EXCEPT JAPAN:

Los clientes que utilicen esta unidad en las zonas sombreadas del siguiente mapa deberán seleccionar NTSC AREA.
El resto de clientes deberá seleccionar PAL AREA.

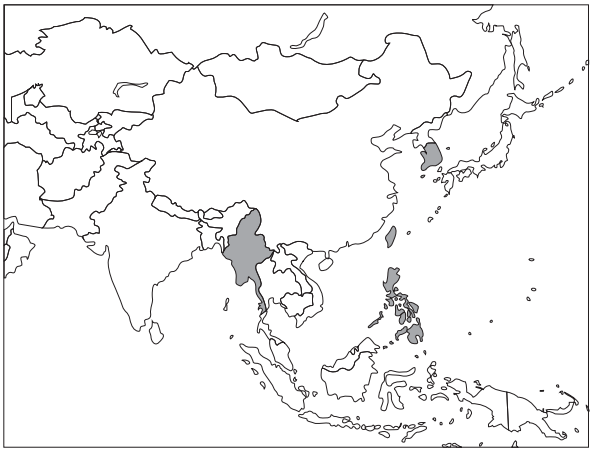

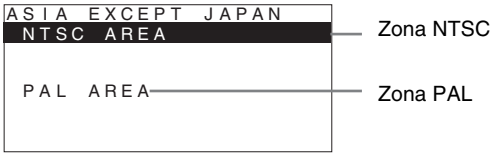

3 Pulse el mando selección de menú o el botón ENTER.

La pantalla SELECT SETTING desaparece y se aplica la configuración de elementos de menú correspondiente a la zona seleccionada.

Nota

Si ha seleccionado la zona incorrecta, defina los elementos siguientes con el menú.
- TEMP COLOR (en la página 17)
- AJUSTE NTSC (en la página 18)

Remítase a “Valores de configuración predeterminados para cada zona” (página 12) para el valor de ajuste.

Selección del idioma del menú

Es posible seleccionar el idioma que se desee entre los siete existentes (inglés, alemán, francés, italiano, español, japonés y chino simplificado) para el menú y demás indicaciones en pantalla.
En el ajuste predeterminado se ha seleccionado “ENGLISH (inglés)”.
La configuración seleccionada aparece en lugar de las marcas ■ de las ilustraciones de la pantalla de menú.

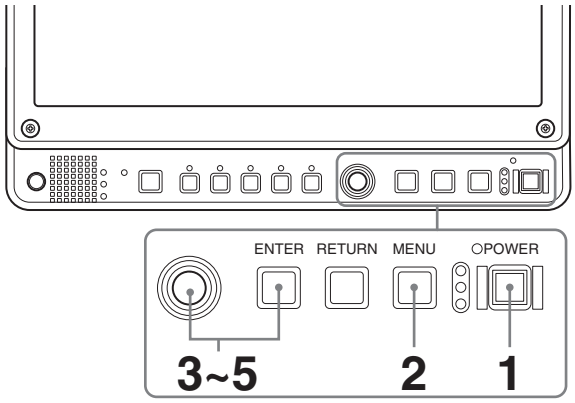

1 Encienda la unidad.

2 Pulse el botón MENU.

Aparece el menú.
El menú seleccionado se muestra en amarillo.

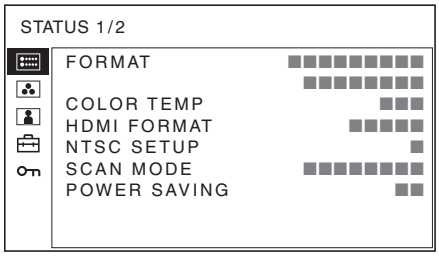

3 Gire el mando selección de menú para seleccionar SYSTEM SETTING en el menú USER CONFIG (configuración del usuario) y pulse el mando selección de menú o el botón ENTER.

Los elementos de ajuste (iconos) del menú seleccionado aparecen en amarillo.

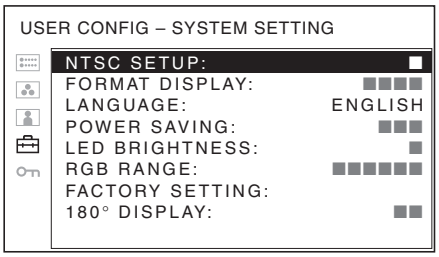

4 Gire el mando selección de menú para seleccionar "LANGUAGE" y, a continuación, pulse el mando selección de menú o el botón ENTER.

El elemento seleccionado se muestra en amarillo.

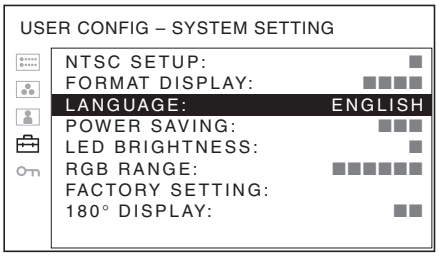

5 Gire el mando selección de menú para seleccionar un idioma y, a continuación, pulse el mando selección de menú o el botón ENTER.

El menú aparece en el idioma seleccionado.

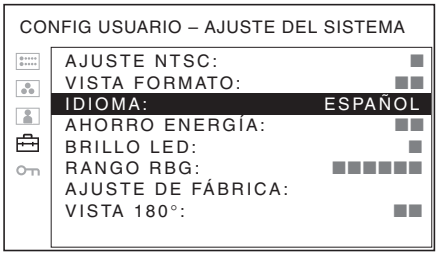

Para que desaparezca el menú

Pulse el botón MENU.
El menú desaparece automáticamente si no pulsa ningún botón durante un minuto.

Uso del menú

La unidad dispone de un menú en pantalla para realizar distintos ajustes y configuraciones como, por ejemplo, el control de la imagen, la configuración de entradas, la modificación de ajustes del aparato, etc. También se puede cambiar el idioma de menú que aparece en pantalla.

Para cambiar el idioma del menú, remítase a "Selección del idioma del menú" de la página 13.

La configuración seleccionada aparece en lugar de las marcas ■ de las ilustraciones de la pantalla de menú.

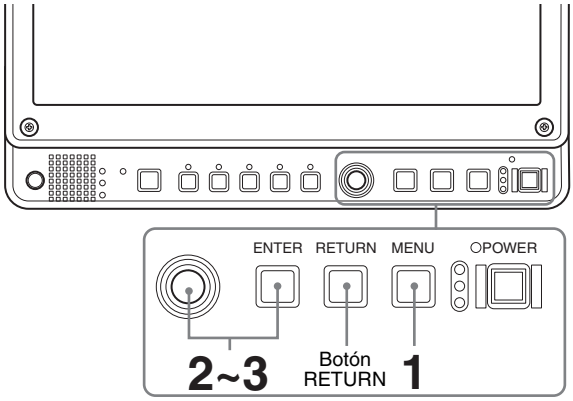

1 Pulse el botón MENU.

Aparece el menú.
El menú seleccionado se muestra en amarillo.

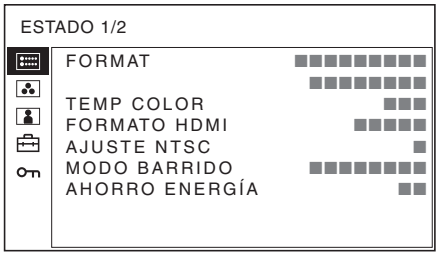

2 Gire el mando selección de menú para seleccionar un menú y, a continuación, pulse el mando selección de menú o el botón ENTER.

El icono del menú actualmente seleccionado aparece en amarillo y también se muestran los elementos de ajuste.

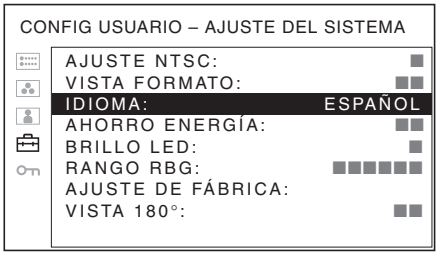

3 Seleccione un elemento.

Gire el mando selección de menú para seleccionar el elemento y, a continuación, pulse el mando selección de menú o el botón ENTER.
El elemento a modificar aparece en amarillo.
Si el menú consta de varias páginas, gire el mando selección de menú para ir a la página del menú que se desee.

4 Realice el ajuste en un elemento.

Al cambiar el nivel de ajuste:
Para aumentar el nivel, gire el mando selección de menú a la derecha.
Para disminuir el nivel, gire el mando selección de menú a la izquierda.
Pulse el mando selección de menú o el botón ENTER para confirmar el nivel y, a continuación, restablezca la pantalla original.
Al cambiar la configuración:
Gire el mando selección de menú para cambiar la configuración y, a continuación, pulse el mando selección de menú o el botón ENTER para confirmar la configuración.
Al devolver al ajuste al valor anterior:
Pulse el botón RETURN antes de pulsar el mando selección de menú o el botón ENTER.

Notas

- No se puede acceder a los elementos que aparecen en negro. Se puede acceder al elemento si aparece en blanco.
- Si se ha activado la inhibición de teclas, todos los elementos aparecen en negro. Para modificar cualquiera de los elementos, establezca primero el ajuste de la inhibición de teclas en NO.

Para más información sobre la inhibición de teclas, remítase a la página 22.

Regreso a la pantalla anterior

Pulse el botón RETURN.

Para que desaparezca el menú

Pulse el botón MENU.
El menú desaparece automáticamente si no pulsa ningún botón durante un minuto.

Acerca de los ajustes memorizados

Los ajustes se almacenan automáticamente en la memoria del monitor.

Ajuste mediante menús

Elementos

El menú de la pantalla de este monitor consta de los siguientes elementos.

ESTADO (los elementos indican los ajustes actuales).

FORMAT
TEMP COLOR
FORMATO HDMI
AJUSTE NTSC
MODO BARRIDO
AHORRO ENERGÍA
Nombre de modelo y número de serie

TEMP COLOR

TEMP COLOR
AJUSTE MANUAL

CONTROL USUARIO

SUB CONTROL
CONTROL DE IMAGEN
AJUS ENTRAD

CONFIG USUARIO

AJUSTE DEL SISTEMA
- AJUSTE NTSC
- VISTA FORMATO
- IDIOMA
- AHORRO ENERGÍA
- BRILLO LED
- RANGO RBG
- AJUSTE DE FÁBRICA
- VISTA 180°

AJUSTE DE MARCADOR
- ACTIVAR MARCADOR
- SELEC. DE MARCADOR
- MARCADOR CENTRAL
- NIVEL DE MARCADOR
- T MARC

AJUSTE DE PEAKING
- ACTIVAR PEAKING
- NIVEL DE PEAKING

AJUSTE DEL MARCADOR DE NIVEL DE VÍDEO
- HABILITAR VLM
- SELECCIÓN DE VLM

PERFIL DEL MONITOR
- TIPO DE OPERACIÓN
- SELECCIÓN DE USUARIO
- INICIAR

AJUSTE BOTÓN FUNCIÓN
- BOTÓN F1
- BOTÓN F2
- BOTÓN F3
- BOTÓN F4
- BOTÓN F5

INHIBICIÓN DE TECLA

INHIBIC TECLA

Ajuste y modificación de la configuración

Menú ESTADO

El menú ESTADO se utiliza para visualizar el estado actual de la unidad. Aparecen los siguientes elementos:

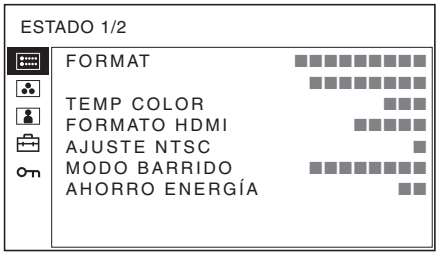

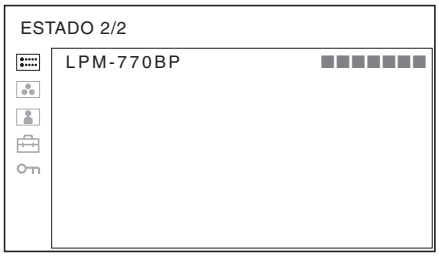

- Formato de señal
- Temperatura de color
- Formato HDMI
- Ajuste NTSC
- Modo de barrido
- Ahorro de energía
- Nombre de modelo y número de serie

Menú TEMP COLOR

El menú TEMP COLOR se utiliza para ajustar el equilibrio del blanco de la imagen.
Necesitará utilizar el instrumento de medición para ajustar el equilibrio del blanco.

Recomendado: Konica Minolta color analyzer CA-210

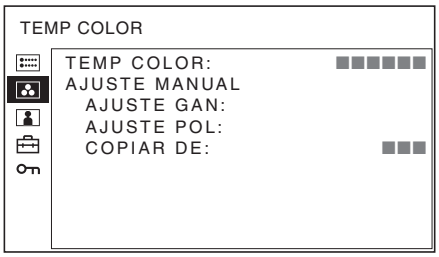

Submenú	Ajuste
TEMP COLOR	Selecciona la temperatura de color entre D65, D93 y USUARIO.
AJUSTE MANUAL	Si ajusta TEMP COLOR a USUARIO, el elemento visualizado cambia de negro a blanco, lo que indica que se puede ajustar la temperatura de color. Los valores ajustados se memorizan. • **AJUSTE GAN**: Ajusta el equilibrio de color (GAN). • **AJUSTE POL**: Ajusta el equilibrio de color (POL). • **COPIAR DE**: Si se selecciona D65 o D93, los datos de equilibrio del blanco para la temperatura de color seleccionada se copiarán en el ajuste de USUARIO.

Menú CONTROL USUARIO

El menú CONTROL USUARIO se utiliza para ajustar la imagen.
Los elementos que no pueden ajustarse dependiendo de la señal de entrada aparecen en negro.

Para más información sobre la señal de entrada y los elementos ajustables/de ajuste, remítase a la página 9.

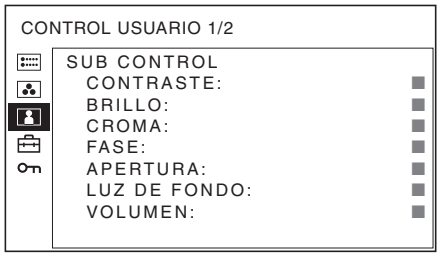

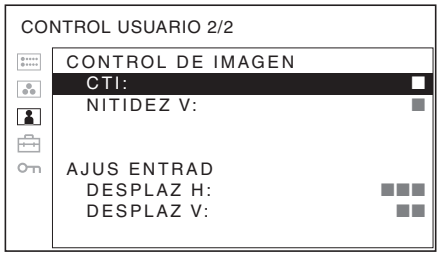

Submenú	Ajuste
SUB CONTROL	Realiza un ajuste de precisión en la gama de ajuste de los botones de función a los que se le asigna CONTRASTE, BRILLO, CROMA y FASE. • **CONTRASTE**: Ajusta el contraste de la imagen. • **BRILLO**: Ajusta el brillo de la imagen. • **CROMA**: Ajusta la intensidad del color. Cuanto mayor sea el ajuste, mayor será la intensidad. Cuanto menor sea el ajuste, menor será la intensidad. • **FASE**: Ajusta los tonos de color. Cuanto mayor sea el ajuste, más verdosa se verá la imagen. Cuanto menor sea el ajuste, más púrpura será la imagen. • **APERTURA**: Ajusta la nitidez de la imagen. Cuanto mayor sea el ajuste, mayor será la nitidez de la imagen. Si el ajuste es menor, la imagen aparecerá con mayor suavidad. APERTURA no funciona cuando la función de enfoque de la cámara está activada. • **LUZ DE FONDO**: Ajusta la luz de fondo. Cuando se cambia el ajuste, cambia el brillo de la retroiluminación. • **VOLUMEN**: Ajusta el volumen.
CONTROL DE IMAGEN	Ajusta la imagen. • **CTI (Chroma Transient Improvement, mejora cromática momentánea)**: Cuando se envía una señal de baja resolución de color, se puede visualizar una imagen nítida. Cuando el ajuste es mayor, la imagen es aún más nítida. • **NITIDEZ V**: Se puede visualizar una imagen nítida. Cuando el ajuste es mayor, la imagen es aún más nítida.
AJUS ENTRAD	• **DESPLAZ H**: Ajusta la posición de la imagen. Al aumentar el ajuste, la imagen se desplaza a la derecha, y al disminuirlo, se desplaza a la izquierda. • **DESPLAZ V**: Ajusta la posición de la imagen. Al aumentar el ajuste, la imagen se desplaza hacia arriba, y al disminuirlo, se desplaza hacia abajo.

Menú CONFIG USUARIO

El menú CONFIG USUARIO se utiliza para el ajuste de sistema, marcador, agudización, marcador de nivel de vídeo, perfil del monitor, y botón de función.

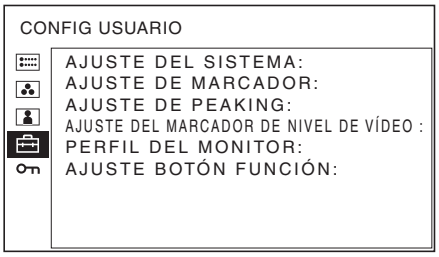

AJUSTE DEL SISTEMA

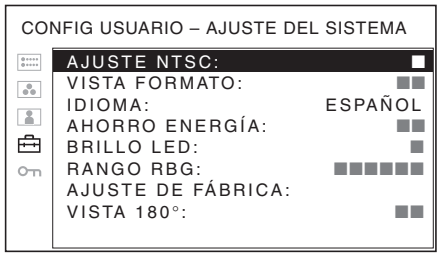

Submenú	Ajuste
AJUSTE NTSC	Selecciona el nivel de ajuste NTSC entre dos modos. El nivel de ajuste 7,5 se utiliza principalmente en Norteamérica. El nivel de ajuste 0 se utiliza principalmente en Japón.
VISTA FORMATO	Selecciona el modo de visualización del formato de la señal y el modo de barrido. • **SÍ**: El formato y el modo de barrido se visualizan siempre. • **NO**: La pantalla está oculta. • **AUTO**: El formato y el modo de barrido se visualizan durante unos 10 segundos cuando comienza la entrada de la señal.
IDIOMA	Selecciona el idioma de los menús o de los mensajes entre siete idiomas. • **ENGLISH**: Inglés • **FRANÇAIS**: Francés • **DEUTSCH**: Alemán • **ESPAÑOL**: Español • **ITALIANO**: Italiano • **日本語** : Japonés • **中文** : Chino simplificado
AHORRO ENERGÍA	Activa o desactiva el modo de ahorro de energía. Si se ajusta en SÍ, el monitor entra en el modo de ahorro de energía si no se introduce ninguna señal durante un minuto aproximadamente.
BRILLO LED	Ajusta el brillo del LED del panel delantero. • **0**: Aumenta el brillo del LED. • **1**: Disminuye el brillo del LED.
RANGO RBG	Ajusta el nivel de negro y el nivel de blanco para el formato RGB de las señales HDMI. • **COMPLETO**: 0 (nivel negro) a 255 (nivel blanco) • **LIMITADO**: 16 (nivel negro) a 235 (nivel blanco)
AJUSTE DE FÁBRICA	Devuelve todos los ajustes a los de fábrica. Si pulsa el botón ENTER y selecciona YES, los ajustes vuelven a los de fábrica. Se borra toda la memoria. Si pulsa el botón RETURN y selecciona NO, la pantalla vuelve a la anterior.
VISTA 180°	Seleccione SÍ para ver la imagen girada 180°. Usted puede utilizar la unidad al revés para ver la imagen desde abajo. Seleccione NO para uso normal.

AJUSTE DE MARCADOR

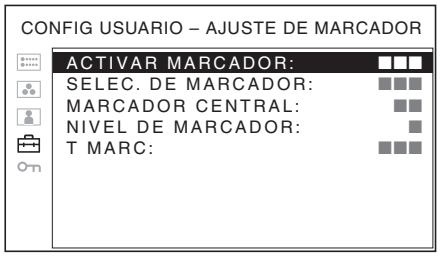

Submenú	Ajuste
ACTIVAR MARCADOR	Selecciona SÍ para mostrar el marcador y NO para no mostrarlo. **Nota** Si está seleccionado NATIVO en el ajuste BARRIDO, no se muestra el marcador. Para ver el marcador, seleccione otro ajuste que no sea NATIVO.

Submenú	Ajuste
SELEC. DE MARCADOR	Selecciona la relación de aspecto correspondiente a la película cuando aparece el fotograma de la película en pantalla. **Cuando se selecciona la relación de aspecto 16:9 con el botón que tiene asignada la función de aspecto** Se puede seleccionar entre 4:3, 15:9, 14:9, 13:9, 1.85:1, 2.35:1, 1.85:1 & 4:3 y NO. **Cuando se selecciona la relación de aspecto 4:3 con el botón que tiene asignada la función de aspecto** Puede seleccionar 16:9 o NO.
MARCADOR CENTRAL	Selecciona SÍ para visualizar el marcador central de la imagen y NO para no visualizarlo.
NIVEL DE MARCADOR	Establece la luminancia para visualizar SELEC. DE MARCADOR y MARCADOR CENTRAL. Se puede seleccionar de 1 a 3. Cuando el ajuste es bajo, el marcador se visualiza oscuro.
T MARC	Selecciona si se coloca un tapiz en la parte exterior de la pantalla del marcador. • **NO**: No se coloca ningún tapiz. • **MEDIO**: Se coloca un tapiz gris. • **NEGRO**: Se coloca un tapiz negro.

AJUSTE DE PEAKING

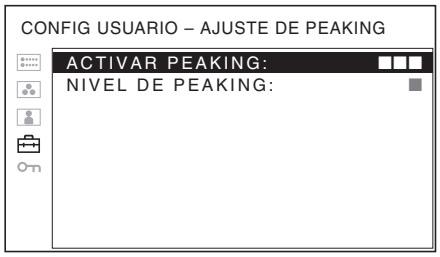

Submenú	Ajuste
ACTIVAR PEAKING	Selecciona SÍ para mostrar la agudización y NO para no mostrarla.
NIVEL DE PEAKING	Establece el nivel de agudización. • **1**: Extrafino • **2**: Fino • **3**: Medio

AJUSTE DEL MARCADOR DE NIVEL DE VÍDEO (VLM)

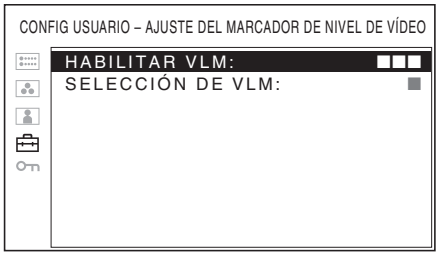

Submenú	Ajuste
HABILITAR VLM	Selecciona SÍ para mostrar el VLM y NO para no mostrarlo.
SELECCIÓN DE VLM	Establece el VLM. • **1**: IRE 80 • **2**: IRE 70 • **3**: IRE 60

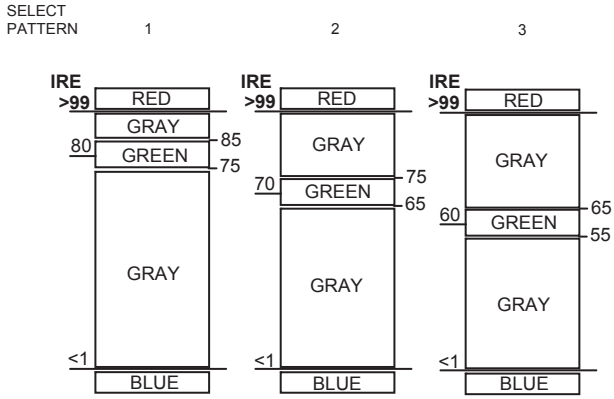

La función MARCADOR DEL NIVEL DE VÍDEO le permite seleccionar uno de los tres patrones de arriba en los que la posición del verde indica el nivel de IRE.

Nota

El valor de IRE es simplemente una guía. Le recomendamos comprobar la imagen real.

PERFIL DEL MONITOR

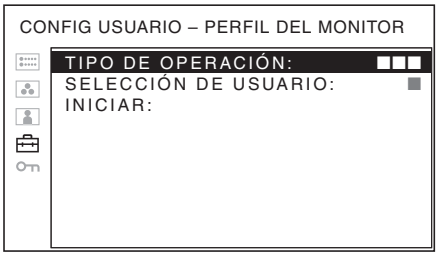

Submenú	Ajuste
TIPO DE OPERACIÓN	Establece el cargar o guardar un perfil. • **CARGAR**: Carga un perfil. • **GUARDAR**: Guarda un perfil.
SELECCIÓN DE USUARIO	Selecciona un archivo para operar. Los usuarios con un perfil ya escrito se muestran en rojo. **Nota** Si selecciona GUARDAR para un usuario con un perfil ya escrito, el ajuste se sobrescribe.
INICIAR	Inicia la operación. Si selecciona CARGAR en TIPO DE OPERACIÓN • **Botón ENTER YES**: Carga los perfiles seleccionados. • **Botón RETURN NO**: Regresa a la pantalla anterior. Si selecciona GUARDAR en TIPO DE OPERACIÓN • **Botón ENTER YES**: Guarda los perfiles en el usuario seleccionado. • **Botón RETURN NO**: Regresa a la pantalla anterior.

AJUSTE BOTÓN FUNCIÓN

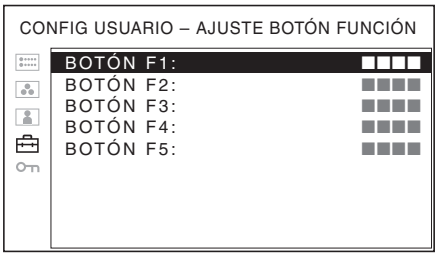

Submenú	Ajuste
BOTÓN F1 a BOTÓN F5	Asigna la función a los botones de función del panel delantero y activa o desactiva la función. Se puede asignar cualquiera de las funciones BARRIDO, ASPECTO, MONO y MARCADOR. **Ajuste por defecto** • **Botón F1**: BRILLO • **Botón F2**: CONTRASTE • **Botón F3**: CROMA • **Botón F4**: BARRIDO • **Botón F5**: VOLUMEN

Acerca de la función asignada al botón de función

CONTRASTE
Pulse el botón para visualizar la pantalla de ajuste y ajustar el contraste de la imagen. Pulse otra vez para ocultar la pantalla de ajuste. Sin embargo, el contraste de la imagen permanecerá ajustable. Gire el mando selección de menú a la derecha para aumentar el contraste y a la izquierda para disminuirlo.

BRILLO
Pulse el botón para visualizar la pantalla de ajuste y ajustar el brillo de la imagen. Pulse otra vez para ocultar la pantalla de ajuste. Sin embargo, el brillo de la imagen permanecerá ajustable. Gire el mando selección de menú a la derecha para aumentar el brillo y a la izquierda para disminuirlo.

CROMA
Pulse el botón para visualizar la pantalla de ajuste y ajustar la intensidad del color. Pulse otra vez para ocultar la pantalla de ajuste. Sin embargo, la intensidad del color permanecerá ajustable. Gire el mando selección de menú a la derecha para aumentar la intensidad y a la izquierda para disminuirlo.

FASE
Pulse el botón para visualizar la pantalla de ajuste y ajustar los tonos de color. Pulse otra vez para ocultar la pantalla de ajuste. Sin embargo, los tonos de color permanecerán ajustables. Gire el mando selección de menú a la derecha para aumentar el tono verde y a la izquierda para aumentar el tono púrpura. (Esta función solamente podrá utilizarse con NTSC.)

APERTURA
Pulse el botón para visualizar la pantalla de ajuste y ajustar la nitidez de la imagen. Pulse otra vez para ocultar la pantalla de ajuste. Sin embargo, la nitidez de la imagen permanecerá ajustable. Gire el mando selección de menú a la derecha para hacer la imagen más nítida y a la izquierda para hacer la imagen más suave.

VOLUMEN
Pulse el botón para visualizar la pantalla de ajuste y ajustar el volumen. Pulse otra vez para ocultar la pantalla de ajuste. Sin embargo, el volumen permanecerá ajustable. Gire el mando selección de menú a la derecha para aumentar el volumen y a la izquierda para disminuirlo.

PEAKING
Pulse este botón para ver la agudización. Cuando se pulsa de nuevo el botón, el monitor cambia automáticamente a visualización normal. Establezca el nivel de agudización en el menú NIVEL DE PEAKING.

VLM (MARCADOR DE NIVEL DE VÍDEO)

Pulse este botón para ver el VLM. Cuando se pulsa de nuevo el botón, el monitor cambia automáticamente a visualización normal. Establezca el nivel VLM en el menú SELECCIÓN DE VLM.

ASPECTO

Pulse el botón para ajustar la relación de aspecto de la imagen en 4:3 ó 16:9.

Nota

El panel del monitor es de 15:9.
Cuando se utiliza la señal de 16:9 aparecen barras negras en la parte superior e inferior de la pantalla. Esto no es un fallo de funcionamiento (remítase a “Imagen del modo de barrido” de la página 21).

MODO DOS IMÁGENES

Pulse el botón para visualizar a la vez COMPOSITE 1 y COMPOSITE 2. Cuando se pulsa de nuevo el botón, el monitor cambia automáticamente a visualización normal. Se mostrará la línea seleccionada antes de entrar en el modo de dos imágenes.

Nota

La función podrá utilizarse cuando se seleccione COMPOSITE 1 o COMPOSITE 2. Pulse el botón para visualizar la imagen de COMPOSITE 1 a la izquierda cuando haya seleccionado COMPOSITE 1. Pulse el botón para visualizar la imagen de COMPOSITE 2 a la izquierda cuando haya seleccionado COMPOSITE 2. Cuando pulse de nuevo el botón, el monitor cambiará automáticamente a visualización normal.

VÍDEO COMPUESTO

Pulse el botón para cambiar la visualización entre COMPOSITE 1 y COMPOSITE 2.

Nota

La función podrá utilizarse cuando se seleccione COMPOSITE 1 o COMPOSITE 2.

BARRIDO

Pulse el botón para cambiar el tamaño de barrido de la imagen. Cada vez que se pulsa el botón para la pantalla 4:3, la imagen cambia en la secuencia barrido NORMAL → barrido SOBREEXPLOR. → NATIVO. Cada vez que se pulsa el botón para la pantalla 16:9, la imagen cambia en la secuencia barrido NORMAL → barrido SOBREEXPLOR. → pantalla COMPLETO → NATIVO (remítase a “Imagen del modo de barrido” de la página 21).

MONO

Pulse este botón para visualizar una imagen monocroma. Cuando se pulsa de nuevo el botón, el monitor cambia automáticamente al modo de color.

MARCADOR

Pulse este botón para ver el marcador. Ajuste el marcador de aspecto en el menú AJUSTE DE MARCADOR (remítase a la página 18).

Imagen del modo de barrido

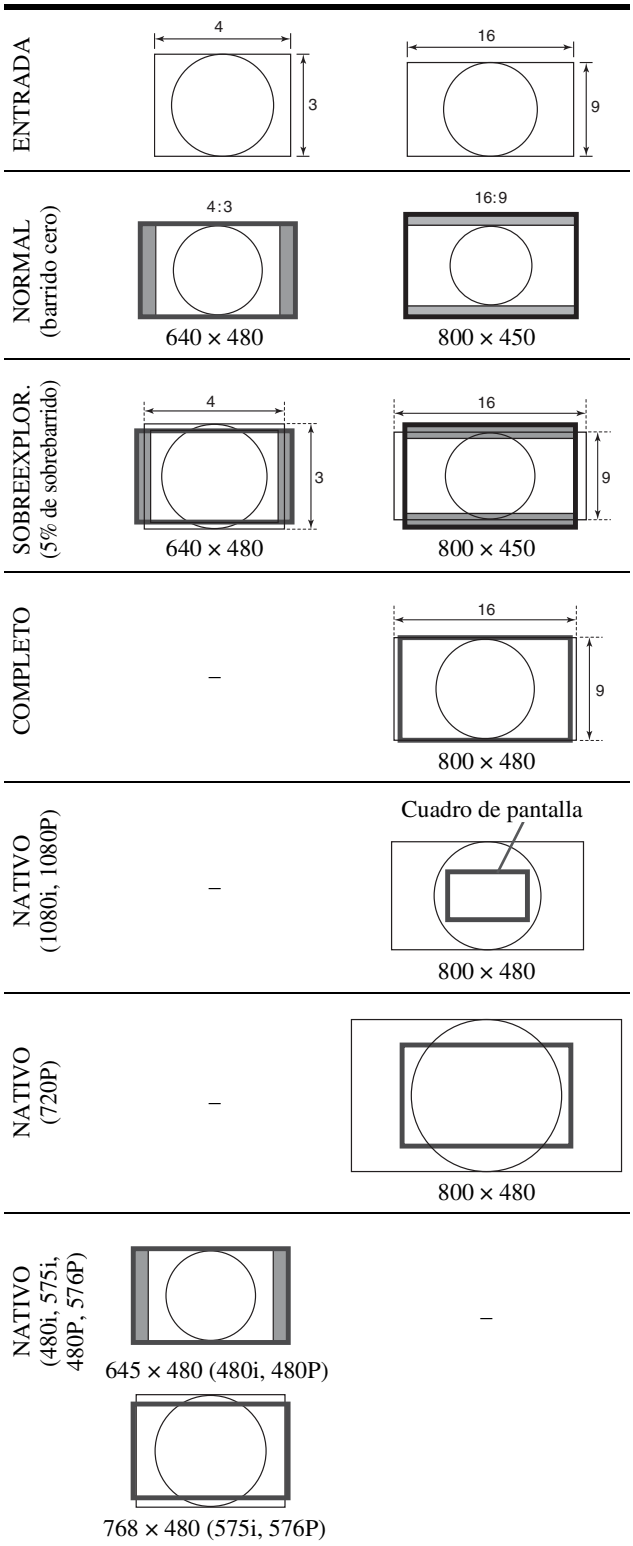

Menú INHIBICIÓN DE TECLA

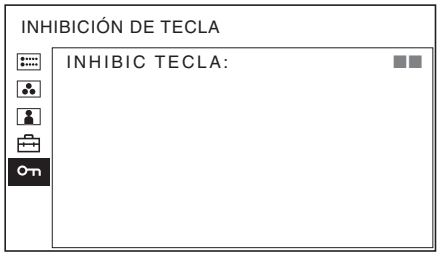

Se puede bloquear este ajuste para que ningún usuario no autorizado lo pueda modificar.
Seleccione NO o SÍ.
Si selecciona SÍ, todos los elementos aparecen en negro, indicando que están bloqueados.

Solución de problemas

Esta sección puede ayudar a aislar la causa de un problema y, por tanto, eliminar la necesidad de ponerse en contacto con la asistencia técnica.

- **La unidad no funciona** → La función de protección de teclas está activada. Establezca el ajuste INHIBIC TECLA en NO en el menú INHIBICIÓN DE TECLA. O se ha asignado una función que no funciona. Pulse el botón RETURN para comprobar las funciones asignadas.
- **Las barras negras aparecen en la parte superior e inferior de la pantalla** → Si la relación de aspecto de la señal es distinta de la del panel, aparecen las barras negras. Esto no se debe a una anomalía de la unidad.
- **No se pueden realizar ajustes y configuraciones** → Es posible que no se puedan realizar ajustes y configuraciones dependiendo de las señales de entrada y del estado de la unidad. Remítase a “Señales de entrada y elementos ajustables/de ajuste” (página 9).
- **La presentación de la señal de entrada HDMI es lenta** → Ésta es la especificación del hardware. No es un fallo de funcionamiento.

Especificaciones

Rendimiento de la imagen

Panel LCD TFT de matriz activa
Tamaño de imagen
Tipo 7
Ángulo de visualización (izquierda/derecha, contraste > 10:1)
80°/80°
Barrido Normal 0%
Sobrebarrido 5%
Tamaño de imagen efectivo (an × al, prf)
152,4 mm × 91,5 mm, 177,8 mm
(6 pulgadas × $3^5/_8$ pulgadas, 7 pulgadas)
Resolución H 800 puntos, V 480 líneas
Relación de aspecto
15:9

Entrada/Salida

Entrada

Conector de entrada COMPOSITE (NTSC/PAL)
Tipo BNC (2)
1 Vp-p ±3 dB sincronización negativa
Conector de entrada HDMI
Tipo A (1)
Conector de entrada COMPONENT
Tipo BNC (1)
0,7Vp-p ± 3dB
(Señal de barras de colores normales del 75% de crominancia)
Conector de entrada de audio
Minitoma estéreo de ϕ3,5 (1)
Conector DC IN
12 V CC (impedancia de salida 0,05 Ω o inferior)

Salida

Conector de salida COMPOSITE
Tipo BNC (2)
En cadena, con función de terminación automática de 75 Ω
Salida de altavoz integrado
0,5 W monoaural
Conector de salida de auriculares
Minitoma estéreo de ϕ3,5 (1)

Información general

Alimentación CC 7,2 V Batería NP-F970/F770 Sony
CC 12 V enchufe XLR-4P
Consumo de energía
Máximo: aprox. 15 W
Dimensiones (an/al/pr)
Aprox. 186 mm × 146 mm × 66 mm
($7^3/_8$ pulgadas × $5^3/_4$ pulgadas × $2^5/_8$ pulgadas)
Peso Aprox. 840 g (unidad principal solamente) (£ 1 14 oz)
Condiciones de funcionamiento
Temperatura
0 °C a 40 °C (32 °F a 104 °F)
Temperatura recomendada
20 °C a 30 °C (68 °F a 86 °F)
Humedad 30% a 85% (sin condensación)
Presión 700 hPa a 1060 hPa
Condiciones de almacenamiento y transporte
Temperatura
–20 °C a +60 °C (–4 °F a +140 °F)
Humedad 0% a 90%
Presión 700 hPa a 1060 hPa
Accesorios suministrados
Parasol (1)
Juego de materiales impresos

El diseño y las especificaciones están sujetos a modificaciones sin previo aviso.

Nota
Verifique siempre que esta unidad funciona correctamente antes de utilizarlo. SONY NO SE HACE RESPONSIBLE POR DAÑOS DE NINGÚN TIPO, INCLUYENDO PERO NO LIMITADO A LA COMPENSACIÓN O PAGO POR LA PÉRDIDA DE GANANCIAS PRESENTES O FUTURAS DEBIDO AL FALLO DE ESTA UNIDAD, YA SEA DURANTE LA VIGENCIA DE LA GARANTÍA O DESPUÉS DEL VENCIMIENTO DE LA GARANTÍA NI POR CUALQUIER OTRA RAZÓN.

Formatos de señal disponibles

Esta unidad puede procesar los siguientes formatos de señal.

Sistema	Total líneas	Líneas activas	Velocidad de fotogramas	Escaneado	Relación de aspecto	Estándar de señal		
						COMPOSITE	HDMI	COMPONENT
575/50I(PAL)	625	575	25	2:1 entrelazado	16:9/4:3	○	○	○
480/60I(NTSC)	525	483	30	2:1 entrelazado	16:9/4:3	○	○	○
576/50P	625	576	50	Progresivo	16:9/4:3	–	–	○
480/60P	525	483	60	Progresivo	16:9/4:3	–	–	○
640×480/60P	525	480	60	Progresivo	4:3	–	–	○
1080/24PsF*	1125	1080	24	Progresivo (sF)	16:9	–	–	○
1080/25PsF**	1125	1080	25	Progresivo (sF)	16:9	–	–	○
1080/24P	1125	1080	24	Progresivo	16:9	–	○	○
1080/25P	1125	1080	25	Progresivo	16:9	–	○	○
1080/30P	1125	1080	30	Progresivo	16:9	–	○	○
1080/50I	1125	1080	25	2:1 entrelazado	16:9	–	○	○
1080/60I	1125	1080	30	2:1 entrelazado	16:9	–	○	○
720/50P	750	720	20	Progresivo	16:9	–	○	○
720/60P	750	720	60	Progresivo	16:9	–	○	○
1080/50P	1125	1080	50	Progresivo	16:9	–	○	○
1080/60P	1125	1080	60	Progresivo	16:9	–	○	○

* El formato de la pantalla se muestra como 1080/48I.
** El formato de la pantalla se muestra como 1080/50I.

http://www.sony.net/

© 2010 Sony Corporation

Printed in China

4265567110